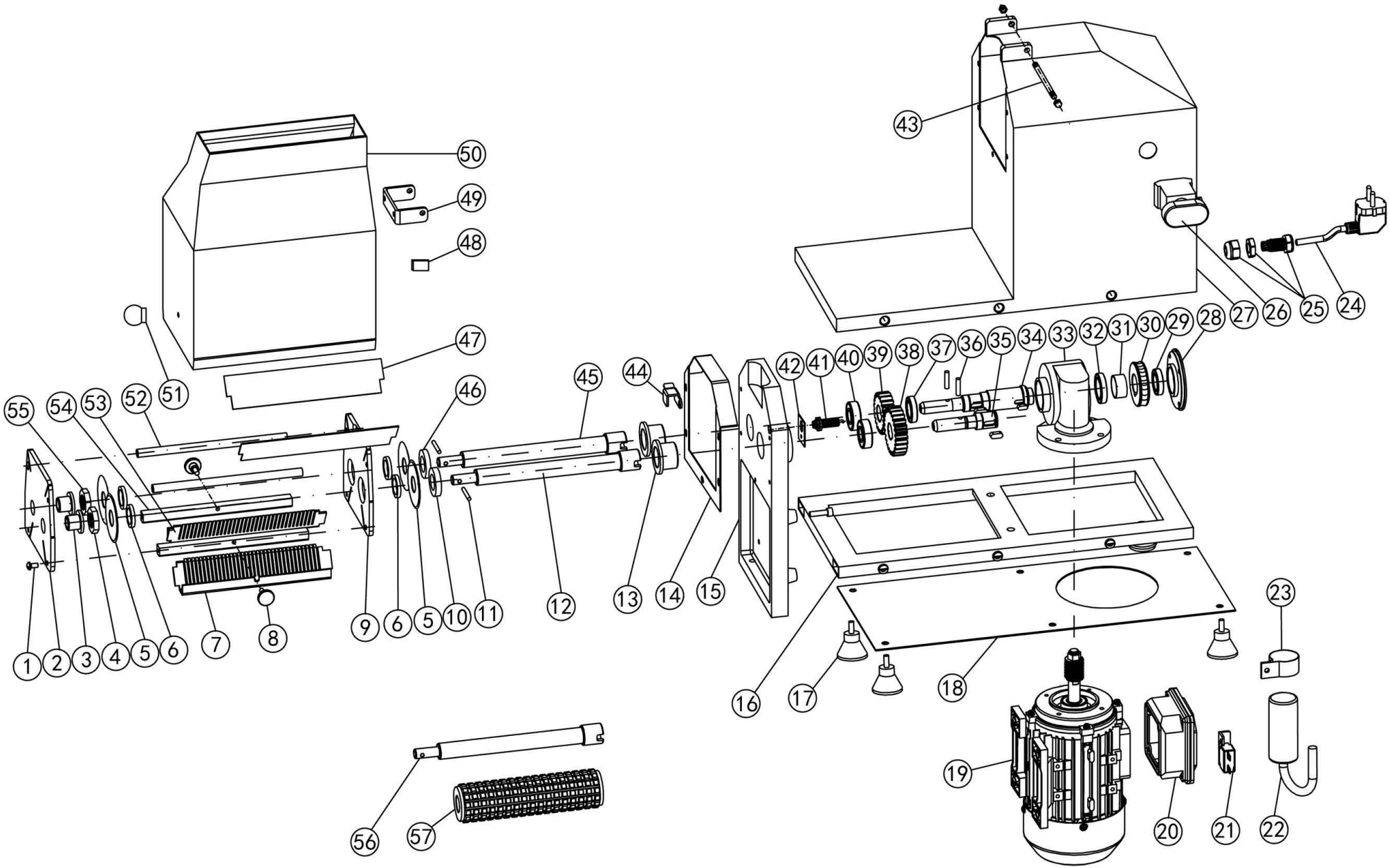

Bartscher	Fleischmürber elektr. Artikel-Nr.: A370254	Explosionszeichnung Datum 23.05.2022	Seite 1/3

Pos.	Artikelbeschreibung	Description of item	Artikel Nr./Item No.
01	Schraube	Screw	E0A37025401
02	Platte vorn	Front plate	E0A37025402
03	Wellenabdeckung vorn	Shaft protecter A	E0A37025403
04	Mutter	Nut	E0A37025404
05	Klinge glatt (MSA)	Smooth blade (MSA)	E0A37025405
5A	Klinge gezackt (fürTDA)	Serrated blade(For TDA)	E0A3702545A
06	Abstandsscheibe	Spacer	E0A37025406
07	Abstreiferkamm rechts	Right stripper comb	E0A37025407
08	Handrad	Hand wheel	E0A37025408
09	Platte hinten	Back plate	E0A37025409
10	Schließring rechts	Right closing ring	E0A37025410
11	Stift A	Pin A	E0A37025411
12	Welle rechts	Right shaft	E0A37025412
13	Schutz Welle hinten	Shaft protecter B	E0A37025413
14	Dichtung	Seal ring	E0A37025414
15	Halterung	Bracket	E0A37025415
16	Grundplatte	Base plate	E0A37025416
17	Gummifuß	Rubber foot	E0A37025417
18	Untere Platte	Bottom plate	E0A37025418
19	Motor	Motor	E0A37025419
20	Anschlusskasten	Electric box	E0A37025420
21	Sicherung	Over-current switch	E0A37025421
22	Kondensator	Capacitor	E0A37025422
23	Kondensatorhalter	Clamp of capacitor	E0A37025423
24	Anschlusskabel	Power cord	E0A37025424
25	Zugentlastung	Strain relief	E0A37025425
26	Ein-Aus-Schalter	On-Off switch	E0A37025426
27	Gehäuse	Housing	E0A37025427
28	Getriebedeckel	Gear box cover	E0A37025428
29	6804Lager	6804 Bearing	E0A37025429

Pos.	Artikelbeschreibung	Description of item	Artikel Nr./Item No.
30	Kegelrad	Worm gear	E0A37025430
31	Abstandsbuchse	Spacer	E0A37025431
32	Kugellager 6805	6805 Bearing	E0A37025432
33	Getriebegehäuse	Gear box	E0A37025433
34	Abtriebswelle	Output shaft	E0A37025434
35	Umkehrgetriebewelle	Reversing big gear shaft	E0A37025435
36	Stift B	Pin B	E0A37025436
37	Wellendichtring	Oil seal	E0A37025437
38	Zahnrad groß	Reversing big gear	E0A37025438
39	Zahnrad klein	Reversing small gear	E0A37025439
40	6202 Lager	6202 Bearing	E0A37025440
41	Mikroschalter	Microswitch	E0A37025441
42	Halteplatte	Fixed plate	E0A37025442
43	Welle drehend	Rotating shaft	E0A37025443
44	Schloss	Lock	E0A37025444
45	Welle links	Left shaft	E0A37025445
46	Schließring links	Left closing ring	E0A37025446
47	Führungsplatte	Guide plate	E0A37025447
48	Magnet	Magnet	E0A37025448
49	Verbindungsbügel	Connect bracket	E0A37025449
50	Edelstahltrichter	S/S Shield	E0A37025450
51	Knopf	Knob	E0A37025451
52	Haltestange	Round mandril	E0A37025452
53	Abstreiferkamm links	Left stripper comb	E0A37025453
54	Haltestange	Square bar	E0A37025454
55	Mutter	Nut	E0A37025455
56	Walzenwelle (fürTDB)	Roller shaft (For TDB)	E0A37025456
57	Walze (fürTDB)	Roller (For TDB)	E0A37025457