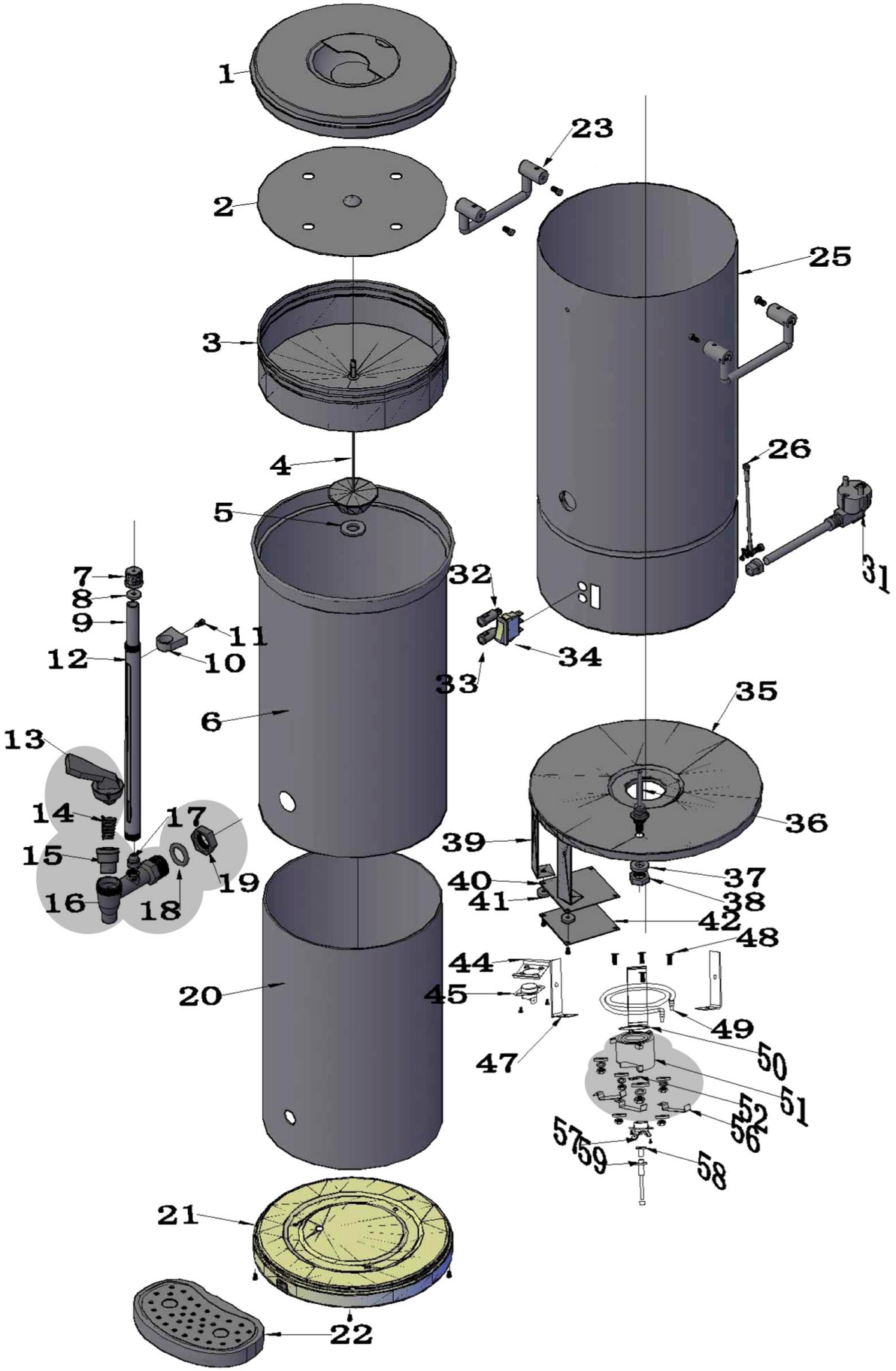

Bartscher	Kaffeemaschine Silver 1300 Artikel-Nr.: A190189	Explosionszeichnung 23.06.2020	Seite 1/2

Pos.	Artikelbeschreibung	Description of item	Artikel Nr./Item No.
1	Deckel	Lid	E0A19018901
2	Ableitblech	Deflector	E0A19018902
3	Filter	Filter	E0A19019837
4	Percorlatorrohr	Coffee tube	E0A19018904
5	Dichtung z. Percolatorrohr	Sealing for coffee tube	E0A19014859
6+35+39+ 44+47+48	Behälter, innen	Inner container	E0A19018906
7 + 8 + 17	Schraube z. Füllstandanzeige	Screw f. fill level indicator	E0A19014801
9	Füllstandanzeige	Fill level indicator	E0A19018909
10	Halterung z. Füllstandanzeige	Holder f. fill level indicator	E0A19018910
12	Gehäuse z. Füllstandanzeige	Housing f. fill level indicator	E0A19018912
13 - 16 + 18 + 19	Ablasshahn, komplett	Drain cock, complete	E0A19018913
20	Isolierung	Insulation	E0A19018920
21	Boden	Bottom	E0A19018921
22	Abtropfblech	Drip tray	E020007348
23	Griff	Handle	E020007310
25	Gehäuse	Housing	E0A19018925
26	Verkabelung	Cabling	E0A19018926
31	Anschlusskabel	Power cord	E0A19019854
32	Kontrolllampe, rot	Red indicator light	E0A19014825
33	Kontrolllampe grün	Green indicator light	020006326
34	Schalter	Switch	E0A19014856
36 - 38	Wasserstandsensor	Water level sensor	E0A19018936
40	Schutzplatte	Protection plate	E0A19018940
41	Abstandhalter	Spacer	E0A19018941
42	Platine, Wasserstand	Circuit board, water level	E0A19018942
45	Thermostat	Thermostat	E0A19014849
49	Heizkörper z. Warmhalten	Heating element f. keeping warm	E0A19014816
51 + 56	Brühheizkörper m. Dichtung 1450W	Heating element w. sealing 1450W	E0A19019819
52	Halterung	Holder	E0A19018952
56	Halterung	Holder	E0A19018956
57	Sicherheitsthermostat	Safety thermostat	E0A19014821
58	Schutzhülle	Protective cover	020006329
59	Resetstift	Reset pin	020006330
o.Abb/n.pic	Schaber, Metall	Scraper, metal	E0A19014858
o.Abb/n.pic	Bürste z. Reinigung	Cleaning brush	E0A19014857
o.Abb/n.pic	Temperatursicherung 216°C, 250V,10A	Thermal fuse 216°C, 250V, 10A	E0139TL