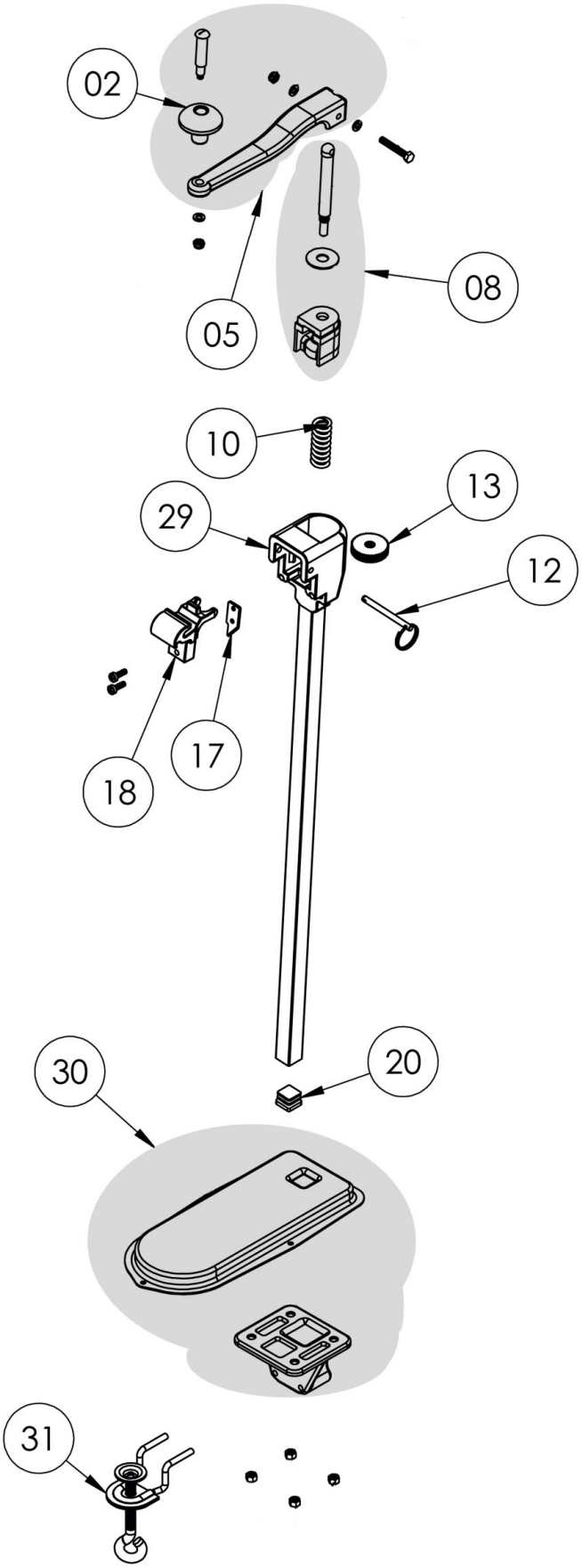

Bartscher	Dosenöffner KB565 Artikel-Nr.: A120355	Explosionszeichnung 20.11.2019	Seite 1/2

Pos.	Artikelbeschreibung	Description of item	Artikel Nr./Item No.
2	Knopf	Button	E0A12035002
5	Kurbel	Crank	E0A12035505
8	Arm	Arm	E0A12035508
10	Druckfeder	Pressure spring	E0A12035510
12	Stift	Pin	E0A12035512
13	Transportrad KB565	Transport wheel KB565	A120357
17	Messer KB565	Blade KB565	A120356
18	Befestigung	Fixing	E0A12035518
20	Stopper	Stopper	E0A12035020
30	Fuß	Base	E0A12035030
29	Profil, Aluminium	Profile, Aluminium	E0A12035529
31	Tischhalterung	Table holder	E0A12035031