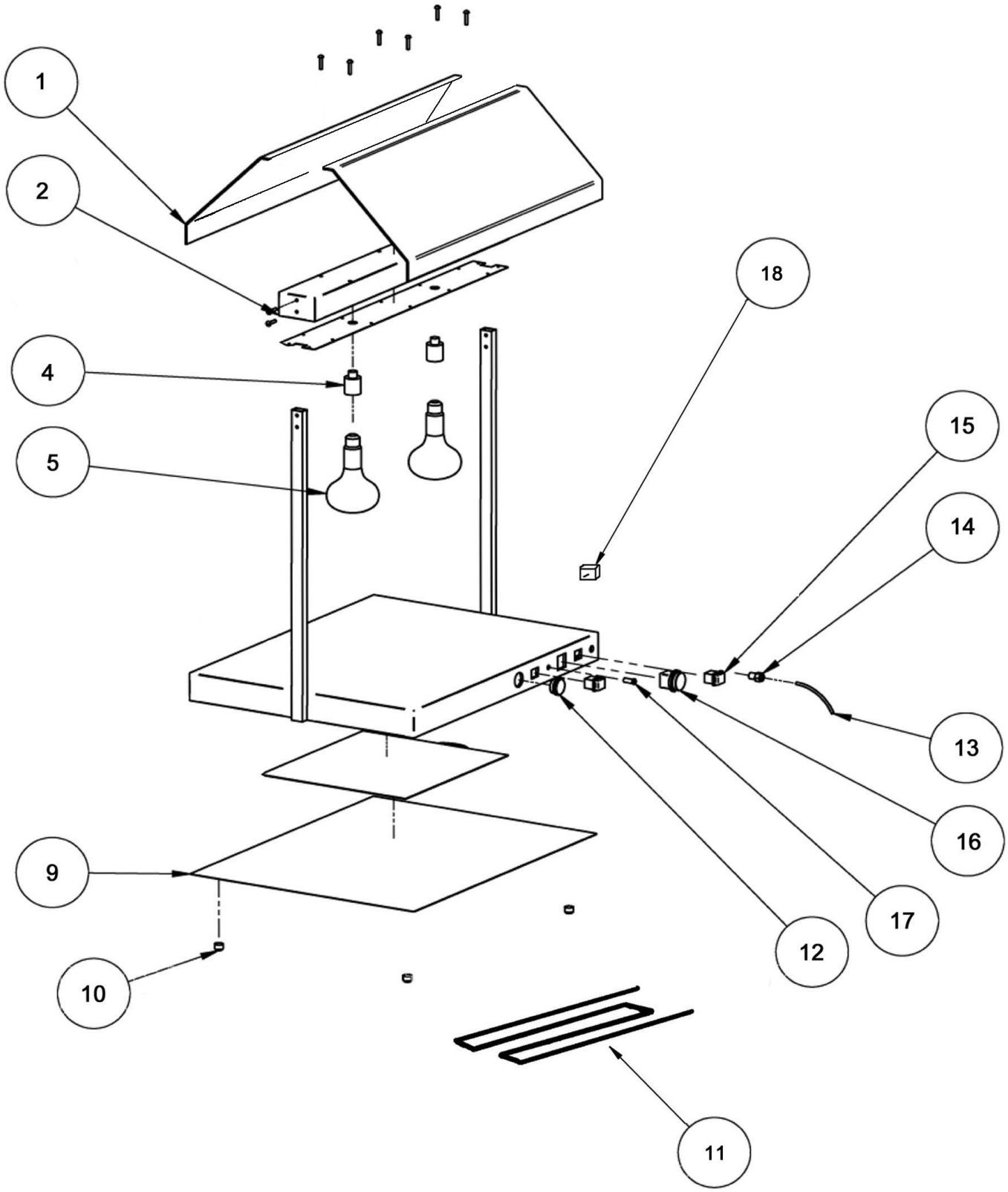

Bartscher	Wärmebrücke TR I2WL950 Artikel-Nr.: A114245	Explosionszeichnung 09.03.2016	Seite 1/2

Pos.	Artikelbeschreibung	Description of item	Artikel Nr./Item No.
1	Hustenschutz	Sneeze guard	A0SL0723
2	Halterung z. Hustenschutz	Box f. sneeze guard	0SL1482
4	Lampenfassung	Lamp holder	A0SL0135
5	Infrarotlampe IWL250D	Infrared lamp IWL250D	114271
9	Bodenplatte	Bottom plate	0SL1485
10	Fuß	Base	A0SL0800
11	Heizkörper 450W, 230V	Heating element 450W, 230V	A0SL0885
12	Thermometer	Thermometer	0SL0650
13	Anschlusskabel SCHUKO 3 x 1,5	Connection cable SCHUKO 3 x 1,5	E0SL0130
14	Zugentlastung	Strain relief	0SL0629
15	Hauptschalter, rot	Main switch, red	A01204069
16	Knebel z. Thermostat	Knob f. thermostat	n.m.lieferb./n.avail.
17	Kontrolllampe	Indicator light	A0SL0137
18	Knebel m. Thermostat 0 - 90°C	Knob w. thermostat 0 - 90°C	A00SL0131