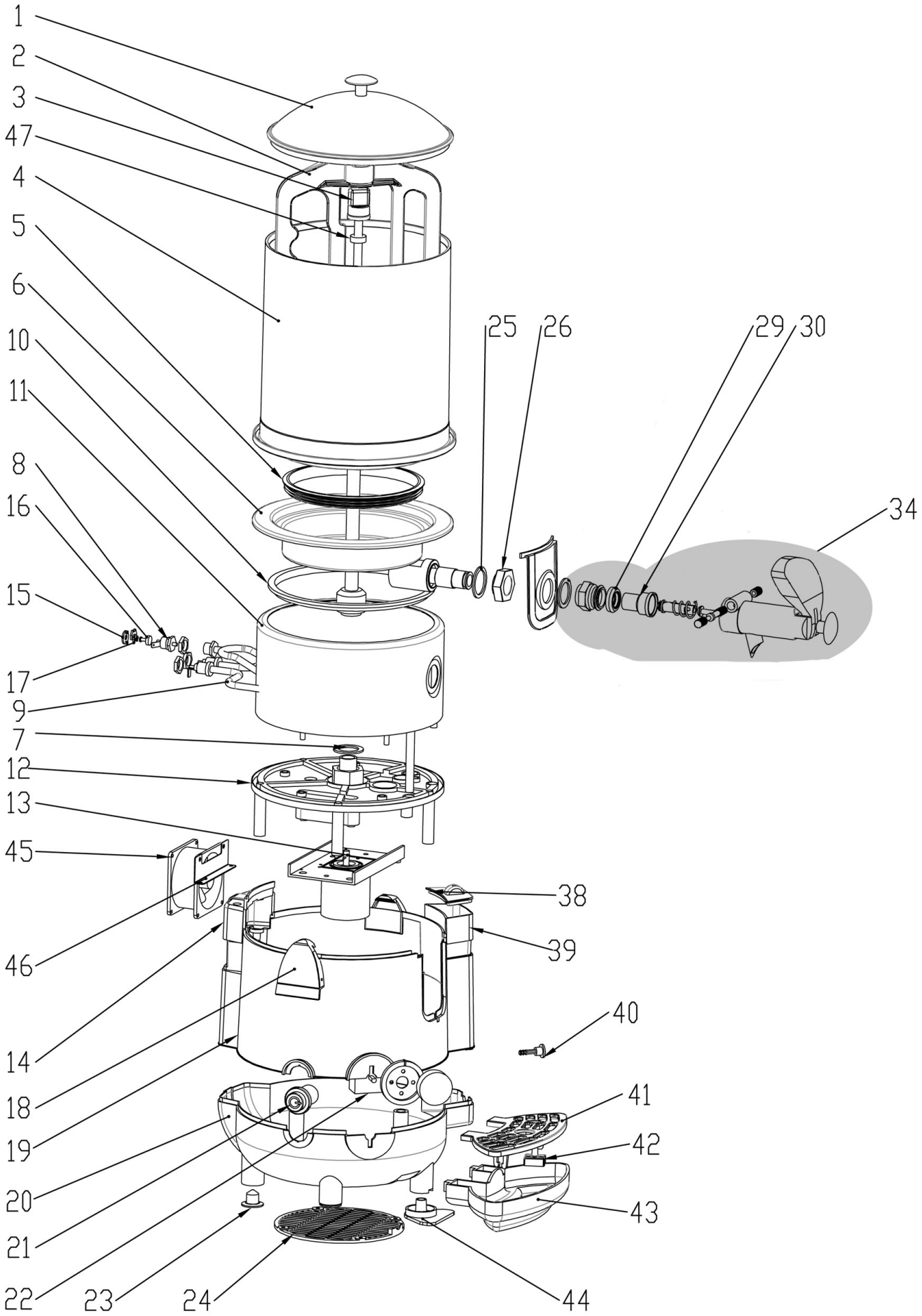

Bartscher	Schokoladendispenser 9,5L Artikel-Nr.: 900004	Explosionszeichnung 04.01.2016	Seite 1/2

Pos.	Artikelbeschreibung	Description of item	Artikel Nr./Item No.
1	Deckel	Lid	E0A140210034
	Griff z. Deckel	Knob f. lid	E0A140200021
2	Paddel	Paddle	E0A140201002
3	Abdeckung z. Rührstab	Cover f. stirring rod	E0A1402000024
	Rührstab	Stirring rod	E0A140011008
4	Behälter, Kunststoff	Tank, plastic	E0A140201001
5	Dichtung	Gasket	E0A140300002
6	Schale, Edelstahl	Bowl, stainless steel	E0A140011004
7	Dichtung	Gasket	E0A140300015
8	Überhitzungsschutz	Overheat protection	E0A140100002
9	Heizkörper	Heating element	E0A140100001
10	Dichtung	Gasket	E0A140300001
11	Gehäuse, Edelstahl	Housing, stainless steel	E0A140010003
12	Halterung	Support	E0A140200017
13	Motor	Motor	E0A140100022
14	Abdeckung	Cover	E0A140210004
15	Abdeckung	Cover	E0A140210006
16	Knopf	Button	E0A140210005
17	Knopf	Button	E0A140200008
18	Scharnier	Hinge	E0B240510003
19	Gehäuse, schwarz, oben	Upper housing, black	E0A140210003
20	Gehäuse, schwarz, unten	Lower housing, black	E0A140210002
21	Schalter	Power switch	E0A205020013
22	Thermostat	Thermostat	E0A240210005
23	Fuß	Base	E0A140300005
24	Lüftugsgitter	Ventilation grille	E0A140200001
25	Dichtung	Gasket	E0B1400001
29	Dichtung	Gasket	E0A140300006
30	Dichtung, Hütchendichtung	Seal, cone seal	E0A140300004
34	Ablasshahn komplett	Drain cock complete	E09000040
38	Deckel z. Wasserbehälter	Lid f. water container	E0A140200009
39	Wasserbehälter	Water container	E0A140200010
40	Ablassschraube	Drain screw	E0A140200029
41	Abtropfgitter	Drip grid	E0A140210014
42	Schwimmer	Float	E0A150210009
43	Abtropfschale	Drip tray	E0A140210013
44	Fuß	Base	E0A140200022
45	Halterung	Support	E021400004
46	Lüfter	Fan	E01204030006
47	Dichtung, Gummi	Rubber gasket	E0A140510001
o.Abb/n.pic	Bürste	Brush	E090000402