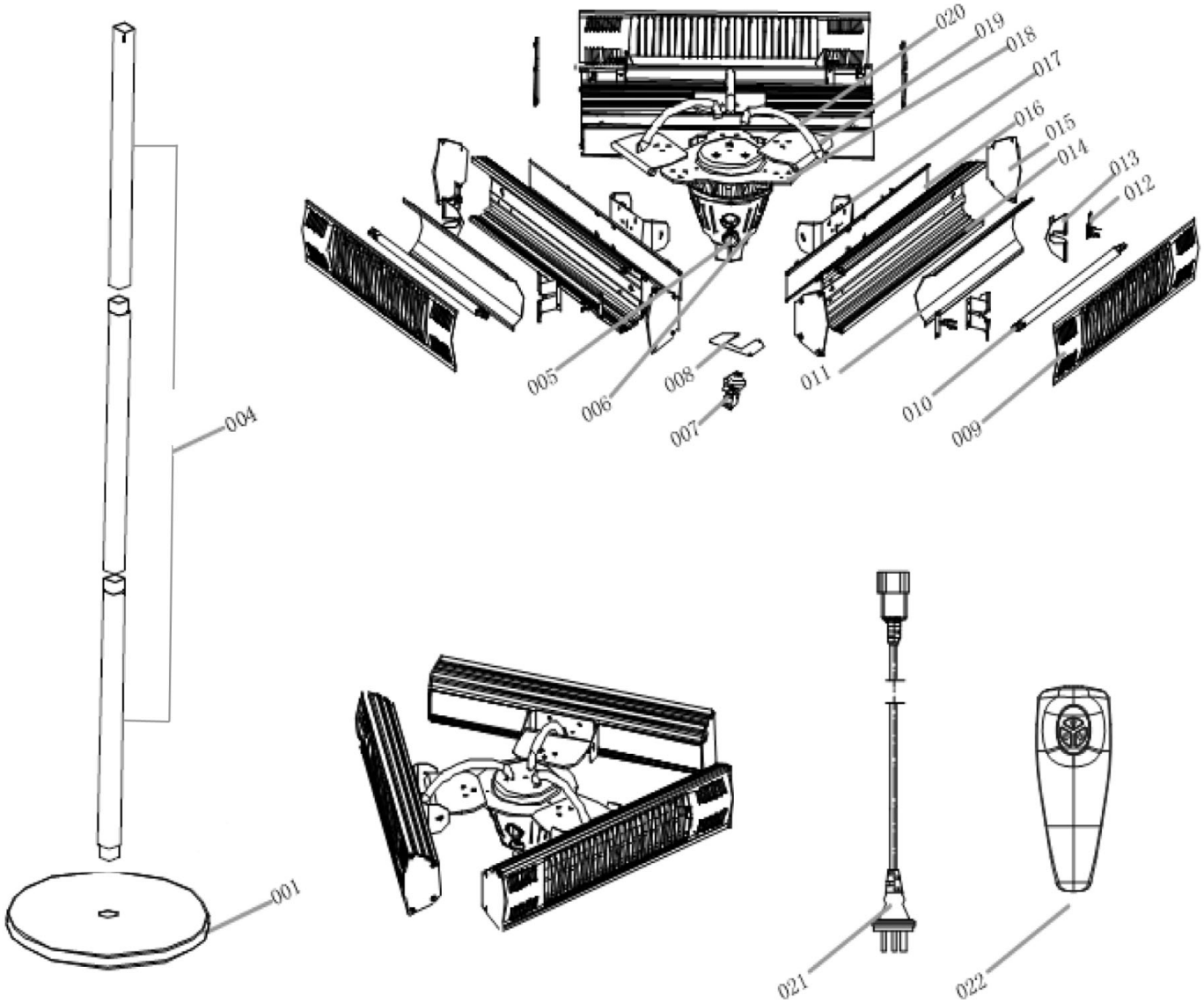

Bartscher	Heizstrahler ST3000 3-E360 Artikel-Nr.: 825223	Explosionszeichnung 12.07.2018	Seite 1/2

Pos.	Artikelbeschreibung	Description of item	Artikel Nr./Item No.
1	Sockel	Base	E082522301
4	Standrohr	Standpipe	E082522304
7	Schalter	Switch	E082522307
8	Verbindung	Connection	E082522308
9	Funkempfänger	Receiver	E082522309
10	Kippschalter	Flip switch	E082522310
11	Platine	Circuit board	E082522311
12	Gitterabdeckung	Grid cover	E08252141
13	Heizröhre	Heating tube	825226
14	Reflektorblech	Reflector panel	E082521531
15	Klemme	Clamp	E082522315
16	Blende	Panel	E082522316
17	Blech, Aluminium	Plate, aluminium	E082522317
18	Abdeckung, seitlich	Side cover	E082522318
19	Lamelle	Lamella	E082522319
20	Halterung	Bracket	E082522320
21+22	Verbindung	Connection	E082522321
23	Rohr	Pipe	E082522323
24	Anschlusskabel	Power cord	E082522324
25	Fernbedienung	Remote control	E082522325