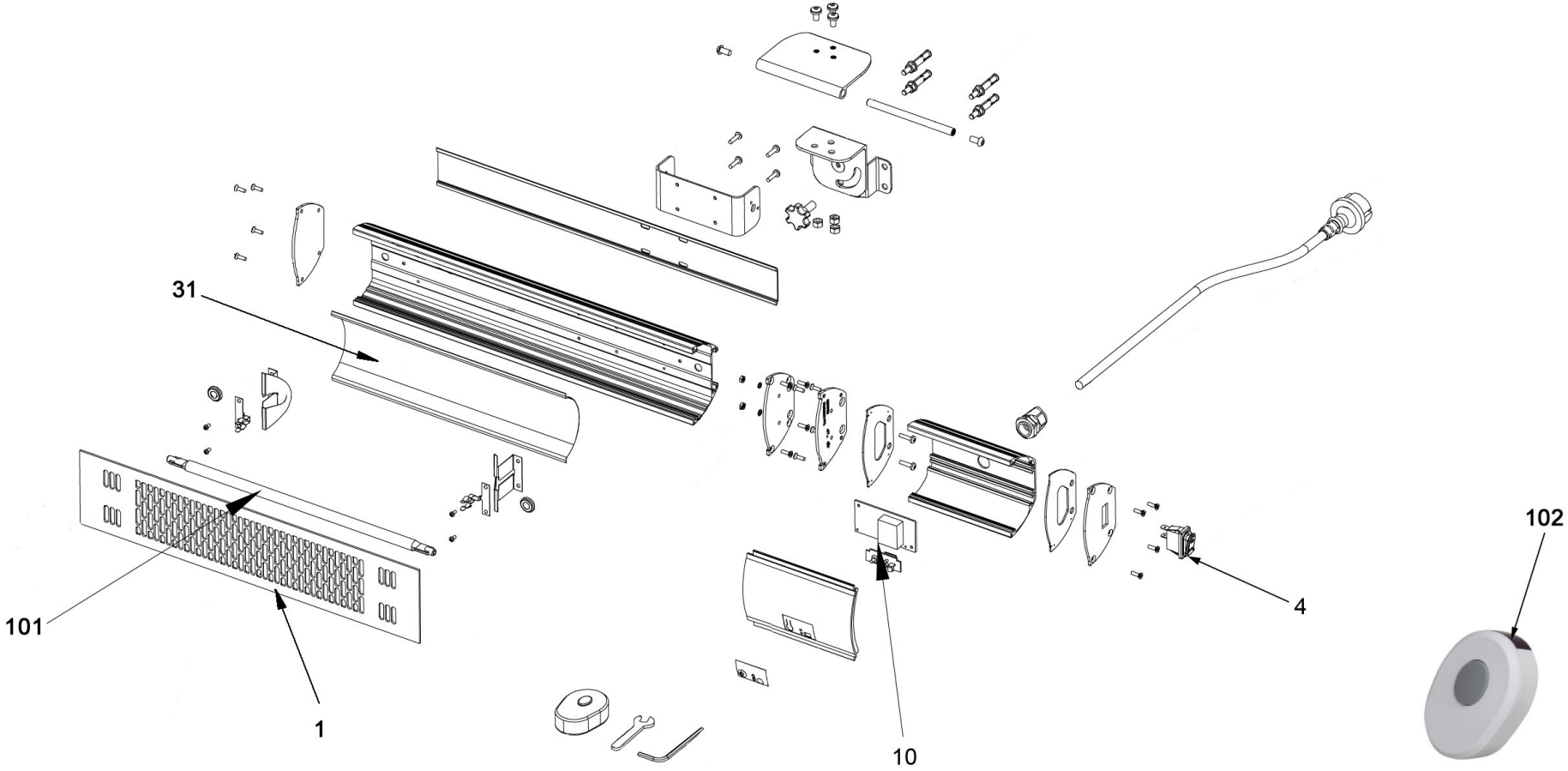

Bartscher	Elektrischer Infrarot-Heizstrahler W2000 Artikel-Nr.:825215	Explosionszeichnung 23.12.2015	Seite 1/2

Pos.	Artikelbeschreibung	Description of item	Artikel Nr./Item No.
1	Gitterabdeckung	Mesh cover	E08252141
4	Hauptschalter	Main switch	E010330034
10	Platine	Circuit board	E082521510
31	Reflektorblech	Reflector plate	E082521531
101	Infrarot-Heizröhre 2000W	Infrarated lamp 2000W	825219
102	Fernbedienung	Remote control	E010360013