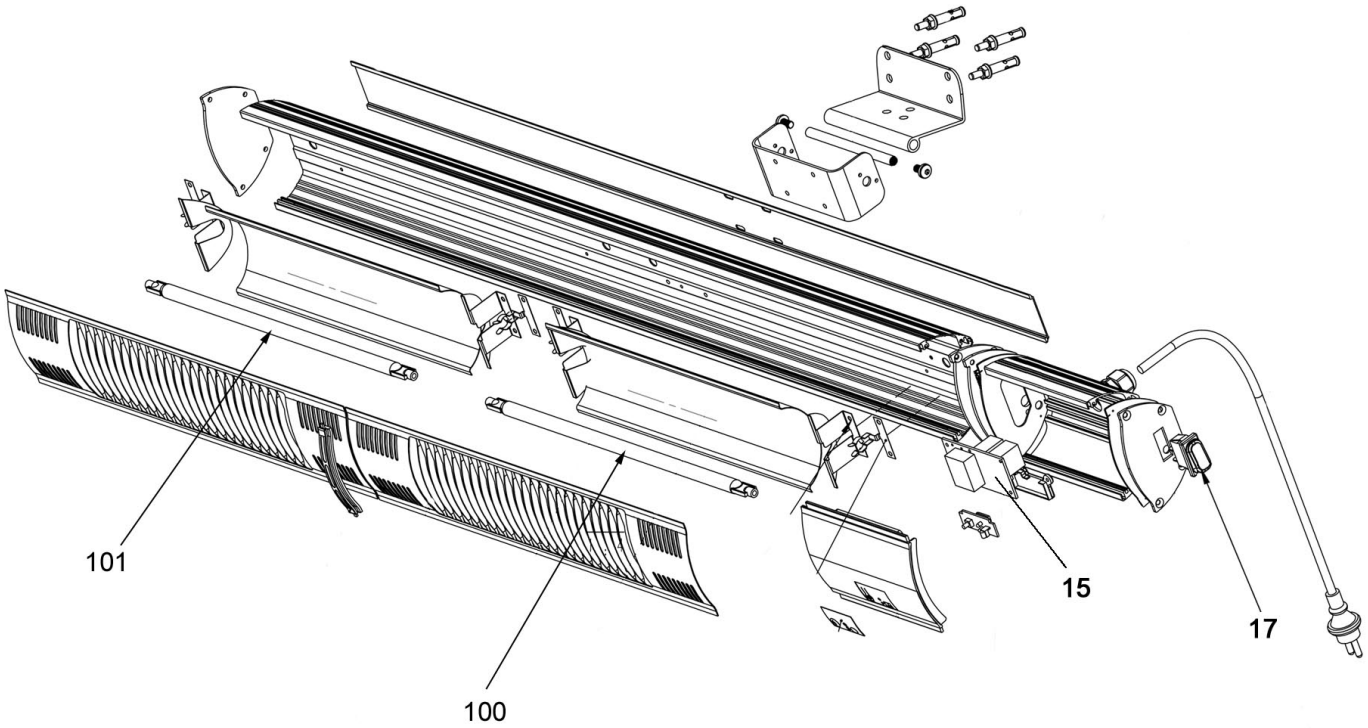

Bartscher	Elektrischer Infrarot-Heizstrahler W3000 Artikel-Nr.: 825214	Explosionszeichnung 23.12.2015	Seite 1/2

Pos.	Artikelbeschreibung	Description of item	Artikel Nr./Item No.
15	Platine	Circuit board	E082521415
17	Hauptschalter	Main switch	E010330034
100	Infrarot-Heizröhre 1500 W, rechts	Infrarated lamp 1500W, right	825217
101	Infrarot-Heizröhre 1500 W, links	Infrarated lamp 1500W, left	825218
102	Fernbedienung	Remot control	E0825214102