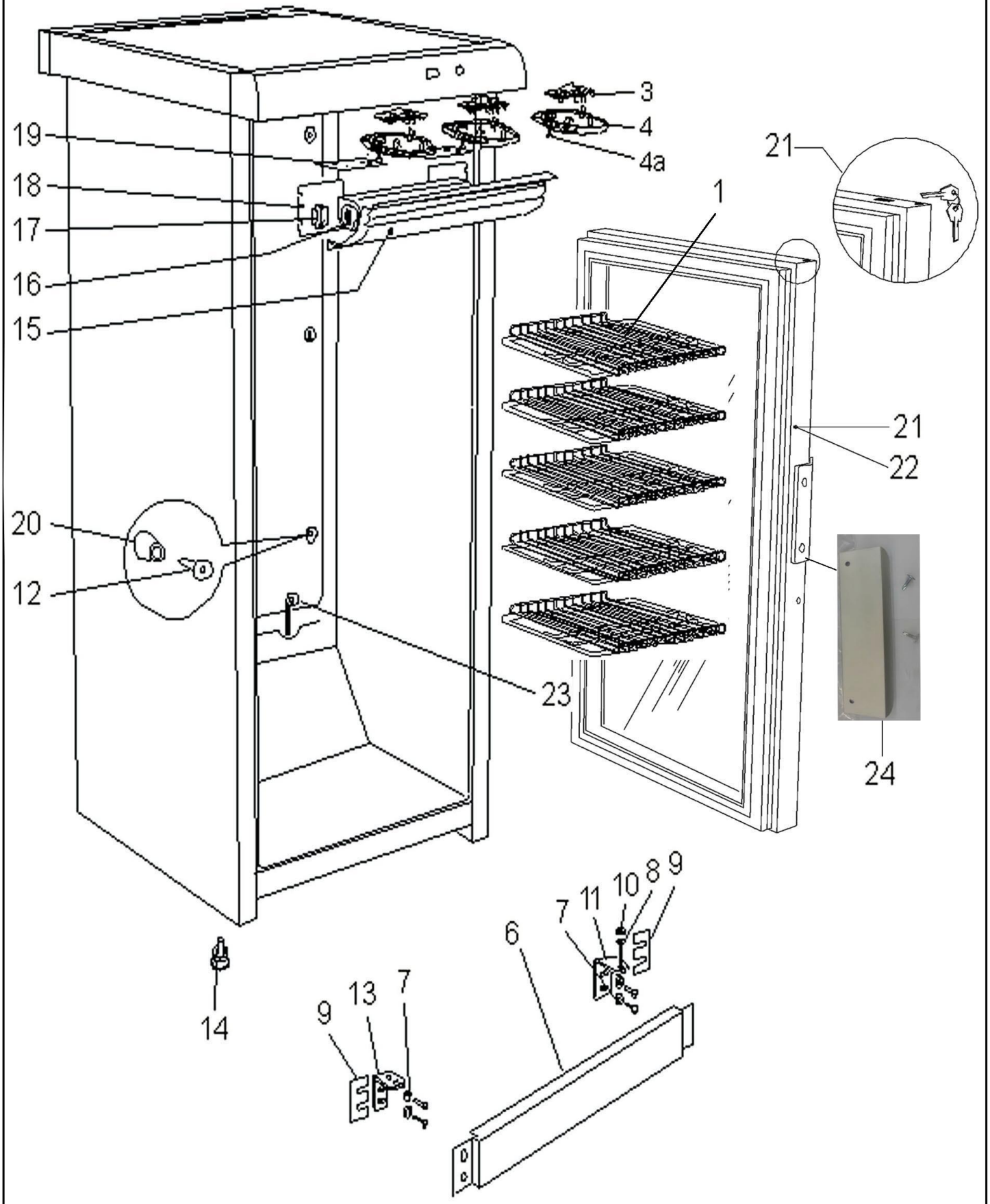

Bartscher	Flaschenkühlschrank 320LN Artikel-Nr.: 700321	Explosionszeichnung 15.09.2014	Seite 1/4

Pos.	Artikelbeschreibung	Description of item	Artikel Nr./Item No.
1	Rost	Grid	0V054081000
3	Beleuchtung, LED	LED illuminiation	E0S571057
4	Lampenabdeckung	Lamp cover	E0D404026
4a	Schraube 4 x 12	Screw 4 x 12	070027254
6	Blende, unten	Lower blind	0M150424
7	Unterlegscheibe	Flat washer	Auf Anfr./On req.
8	Unterlegscheibe	Flat washer	0M95002301
9	Distanzplättchen	Small spacer plate	0D155194
10	Distanzscheibe	Spacer washer	0D710009
11	Scharnierbock, unten-rechts	Hinge suuport, bottom-right	0V120082
12	Haltestift	Holding pin	0D194073
13	Winkel	Angle bracket	0M120206
14	Fuß	Base	0V043041
15	Abdeckung	Cover	0D31514301
16	Lüfter	Fan	0V800015
17	Bügel z. Rollo	Clamp f. curtain	0D140100
18	Rollo	Curtain	Auf Anfr./On req.
19	Winkel	Angle bracket	0M150402
20	Buchse	Socket	0D212126
21	Tür mit Schloss	Door with lock	E070032121
22	Tür ohne Schloss	Door without lock	0V320178
23	Reinigungsschaber	Cleaning scraper	0D578002
24	Türgriff	Door handle	0M253109
o.Abb/n.pic	Dichtung z. Tür	Gasket f. door	0V37210500

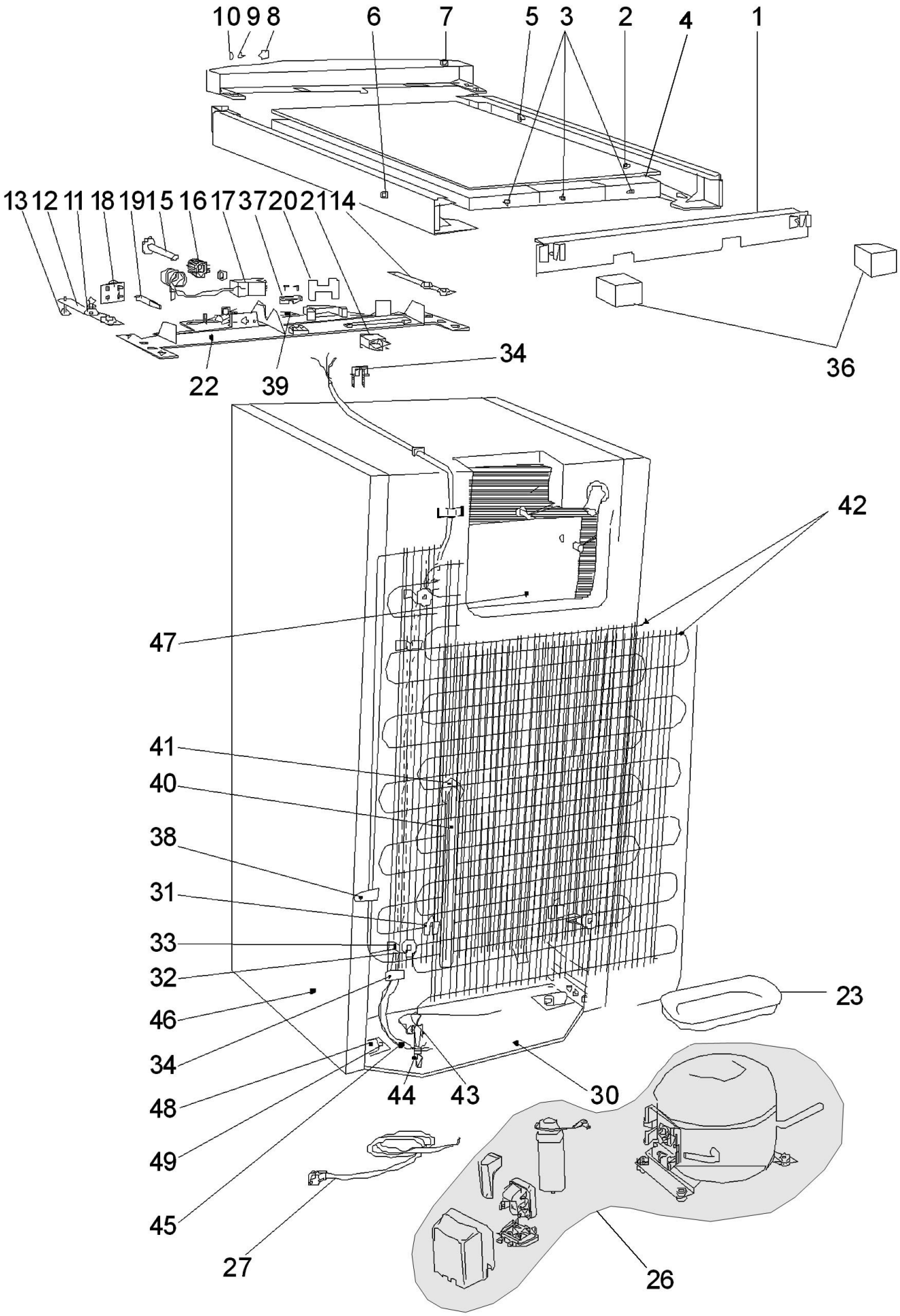

Bartscher	Flaschenkühlschrank 320LN Artikel-Nr.: 700321	Explosionszeichnung 15.09.2014	Seite 3/4

Pos.	Artikelbeschreibung	Description of item	Artikel Nr./Item No.
1	Abdeckung, oben-hinten	Cover, top-back	0D151113
2	Abdeckung, oben	Top cover	0D315138
3	Dämmung, oben-rechts	Upper right insulation sheet	0D15606703
4	Zwischenlage	Intermediate layer	0D156095
5	Schiene, links	Left rail	0D16101601
6	Schiene, rechts	Right rail	0D161016
7	Blende oben	Top panel	E0D060168
8	Abdeckung	Cover	0D315133
9	Abdeckung z. Kontrolllampe	Cover f. idicator light	0D31511701
10	Abdeckung	Cover	E0D315117
11	Unterlegscheibe	Flat washer	0M950023
12	Scharnier, oben rechts	Hinge, top-right	0V120083
13	Distanzscheibe	Spacer washer	0D710009
14	Scharnier, oben links	Hinge, top-left	0M120204
15	Regler	Controller	0D253099
16	Knebel z. Thermostat	Knob f. thermostat	0D22400802
17	Thermostat	Thermostat	E0V420090
18	Befestigung	Fixing	0D100130
19	Kontrolllampe grün	Green indicator light	0S571048
20	Halterung	Holder	Auf Anfr./On req.
21	Schalter	Switch	Auf Anfr./On req.
22	Schiene, oben	Top rail	Auf Anfr./On req.
23	Auffangschale	Drip tray	E0357281
26	Kompressor m. Relais	Compressor w. relay	0700321261
27	Anschlusskabel	Power cord	Auf Anfr./On req.
30	Bodenplatte	Bottom plate	Auf Anfr./On req.
31	Halterung, oben	Upper holder	Auf Anfr./On req.
32	Unterlegscheibe	Flat washer	Auf Anfr./On req.
33	Halterung, unten	Bottom holder	Auf Anfr./On req.
34	Klemme	Clamp	Auf Anfr./On req.
36	Stützblock	Support	0700341100
37	Halteklammer	Holding clamp	0D140117
38	Klemme	Clamp	Auf Anfr./On req.
39	Befestigungsplatte	Mounting plate	0M150427
40	Bügel	Clamp	Auf Anfr./On req.
41	Verschlusskappe	Screw cap	0D322042
42	Kondensator	Condenser	Auf Anfr./On req.
43	Rohr	Pipe	0M175136
44	Trockenfilter	Dry filter	0V433005
45	Kabel	Cable	Auf Anfr./On req.
46	Gehäuse	Housing	Auf Anfr./On req.
47	Verdampfer	Evaporator	Auf Anfr./On req.
48	Rolle	Roller	0D224007
49	Achse	Axle	0M206078