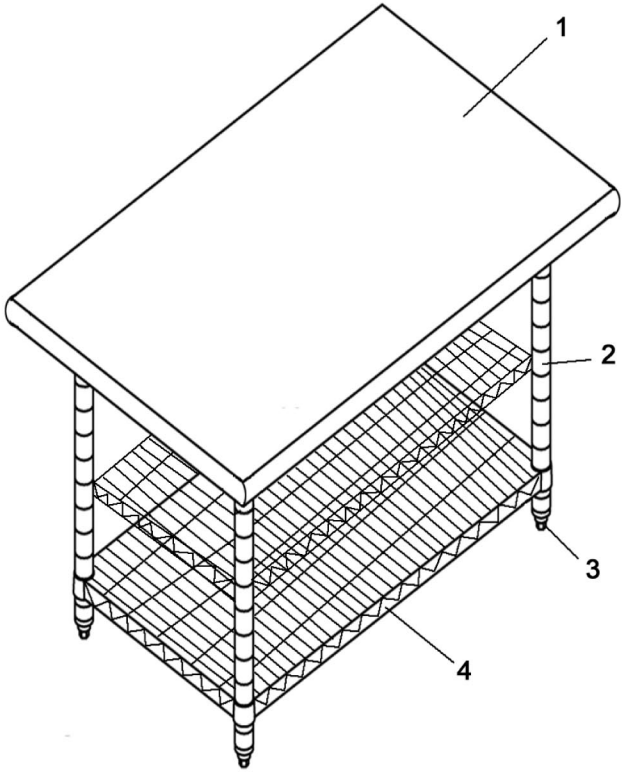

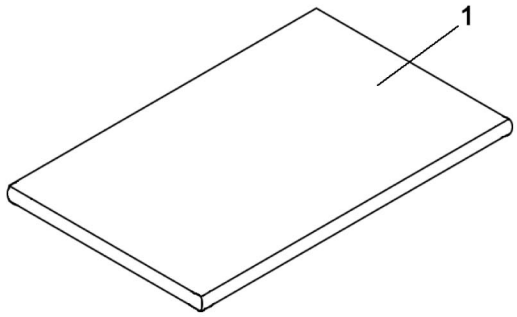

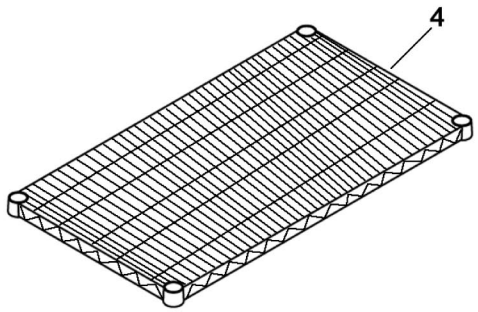

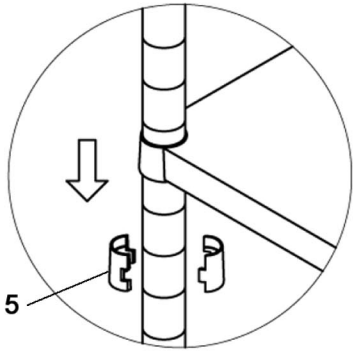

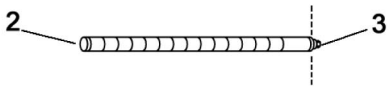

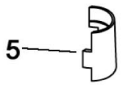

Bartscher	Arbeitstisch Artikel-Nr.: 601153	Explosionszeichnung 25.09.2014	Seite 1/2

Pos.	Artikelbeschreibung	Description of item	Artikel Nr./Item No.
1	Arbeitsplatte, CNS	Working plate, CNS	06011531
2	Tischbein - Set, 4 Stück	Table leg - set, 4 pieces	06011532
3	Fuß - Set, 4 Stück	Base - set, 4 pieces	041788
4	Gitterboden, Stahl	Grid shelf, steel	060115302
5	Befestigungshülsen-Set, 32 Stück	Sleeves-set, 32 pieces	041786