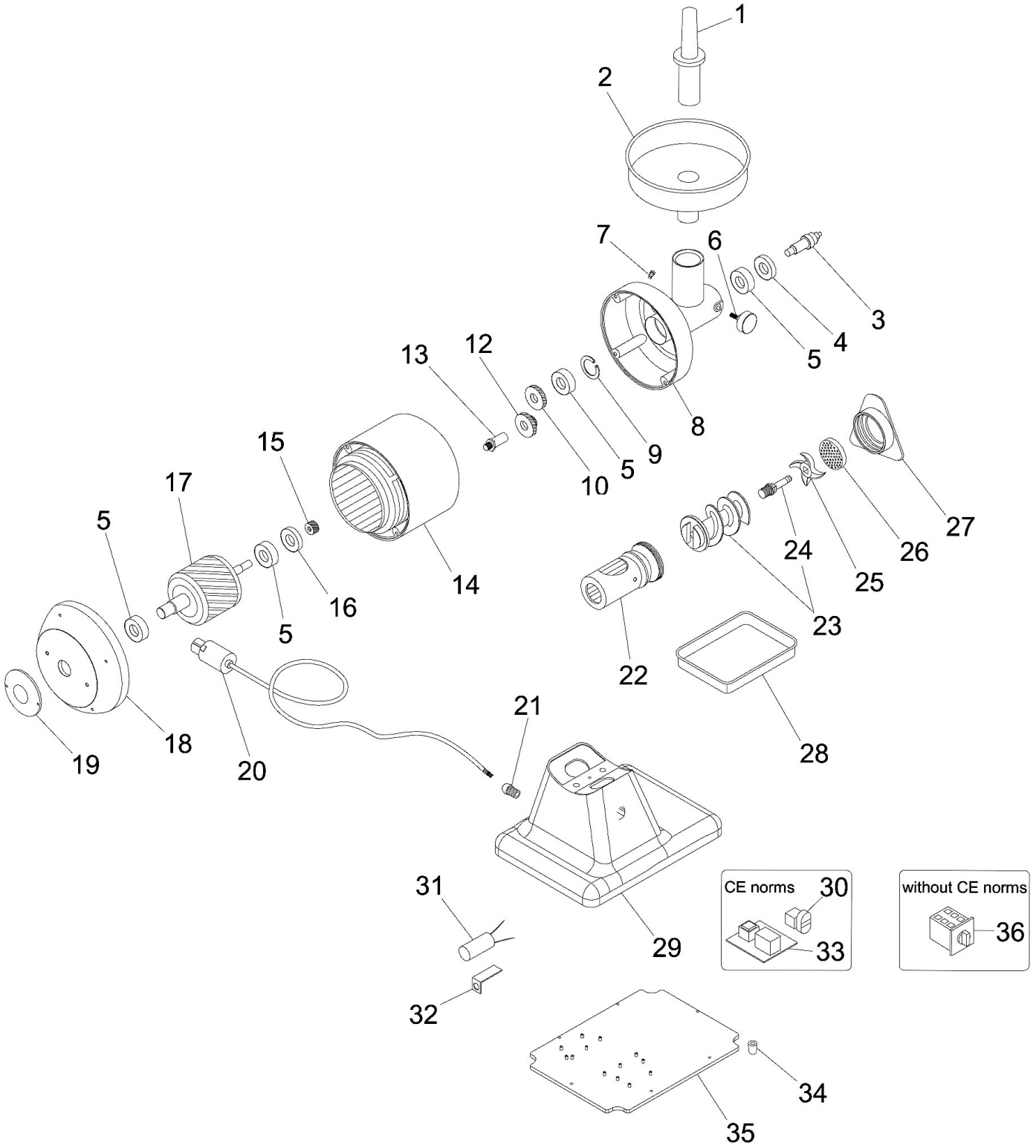

Bartscher	Fleischwolf 12SQO Artikel-Nr.: 370213	Explosionszeichnung 16.10.2015	Seite 1/2

Pos.	Artikelbeschreibung	Description of item	Artikel Nr./Item No.
1	Stopfer	Stopper	0SL4069
2	Trichter	Funnel	A0SL0136
3	Achse	Axle	0SL0140
4	Dichtung	Sealing	0SL0139
5	Lager 6203 2RS	Bearing 6203,2RS	E0SL0131
6	Schraube	Screw	A0SL0138
7	Stift	Pin	0SL2917
8	Gehäuse	Housing	0SL3980
9	Schließring	Locking ring	A0SL0132
10	Antriebsritzel	Pinion gear drive	A0SL0130
11	Getriebe komplett	Complete gear	0SA3710
12	Antriebsritzel	Pinion gear drive	A0SL0125
13	Achse	Axle	0SL0124
14	Motorfeld 230 V, 1 Ph, 50 Hz	Motor field 230 V, 1 Ph, 50 Hz	0SA1015
15	Antriebsritzel	Pinion gear drive	A0SL0128
16	Dichtung D 17 x D 40 x 7 mm	Sealing D 17 x D 40 x 7 mm	0SL0127
17	Laufrad 230V, 1Ph, 50Hz	Rotor 230V, 1Ph, 50Hz	A0SA7400
18	Abdeckung vorne	Front cover	0SL0186
19	Abdeckung, Kunststoff, vorne	Front cover, plastic	A0SL2833
20	Anschlusskabel 230V, 1Ph, GND	Power cord 230V, 1Ph, GND	A0SL1671
21	Zugentlastung PG11	Strain relief PG11	0SL1668
22	Schneckengehäuse	Worm housing	A0SL0142
23	Schnecke	Worm	A0SA5300
24	Achse	Axle	A0SL2521
25	Messer	Knife	A370204
26	Lochscheibe 2 mm	Perforated plate 2 mm	A370201
	Lochscheibe 4,5 mm	Perforated plate 4,5 mm	A370202
	Lochscheibe 8 mm	Perforated plate 8 mm	A370207
27	Mutter	Nut	A0SL0171
28	Auffangbehälter	Down slideway board	A0SL0180
29	Boden	Bottom	0SL2566
30	Schalter, Ein - Aus	Switch, on-off	A0SL0891
31	Kondensator	Condenser	A0SL0177
32	Klemme	Clamp	0SL0176
33	Elektronikplatine	Electronic card	A0SL0883
34	Fuß	Base	A0SL0235
35	Bodenplatte	Bottom plate	A0SL2651
36	Schalter	Switch	0SL0054