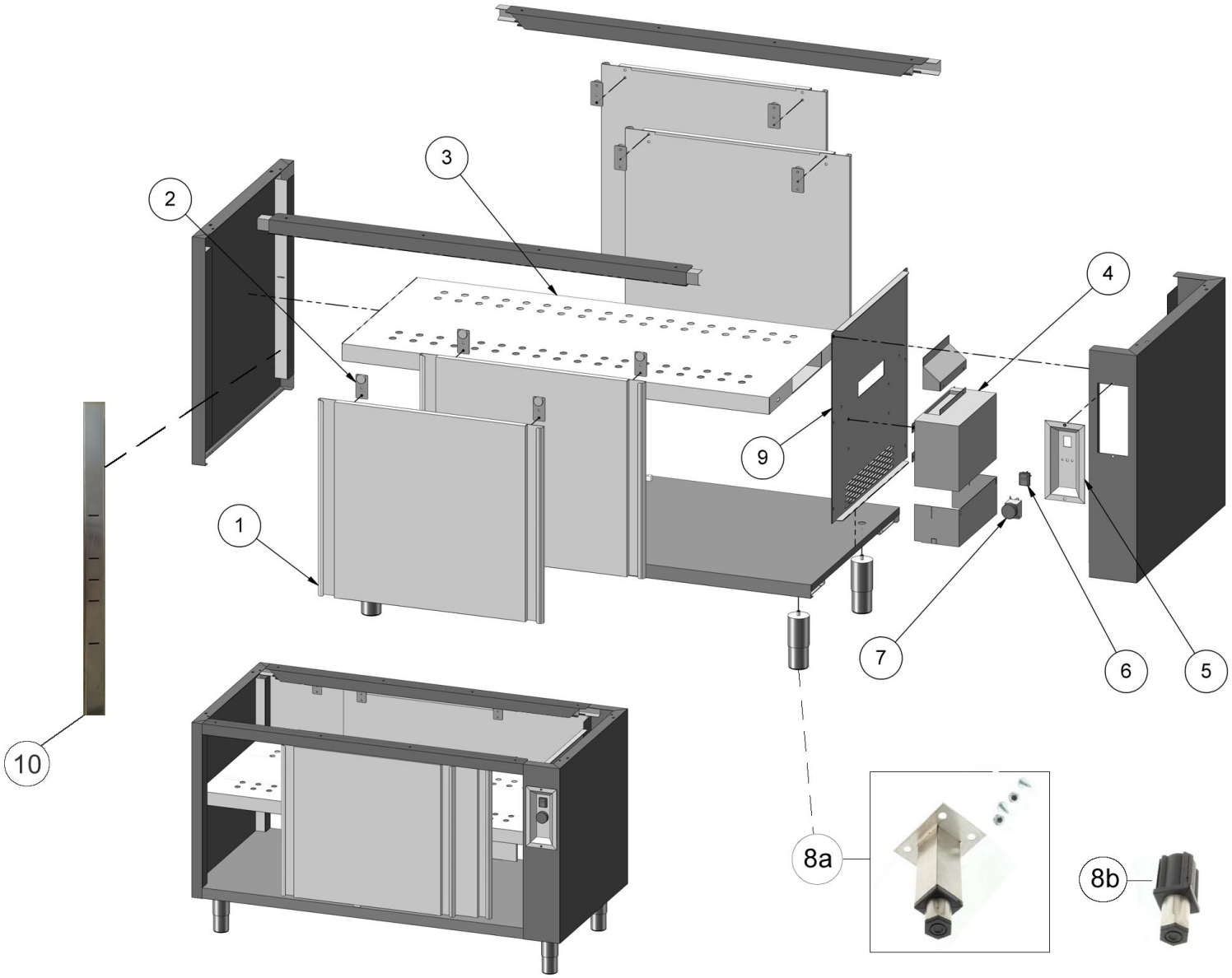

Bartscher

Wärmeschrank
Art.-Nr.: 347107, 347127, 347147, 347167, 347187, 347207

Explosionszeichnung
15.10.2014

Pos.	Artikelbeschreibung	Description of item	Artikel Nr./Item No.
1	Schiebetür (347107)	Sliding door (347107)	0310609
	Schiebetür (347127)	Sliding door (347127)	0310611
	Schiebetür (347147)	Sliding door (347147)	Auf Anfrage/On request
	Schiebetür (347167)	Sliding door (347167)	0310615
	Schiebetür (347187)	Sliding door (347187)	0310617
	Schiebetür (347207)	Sliding door (347207)	0310619
2	Rad z. Schiebetür	Roller f. sliding door	060736
3	Regalboden (347107)	Shelf buttom (347107)	E0TRA070710
	Regalboden (347127)	Shelf buttom (347127)	E0TRA070712
	Regalboden (347147)	Shelf buttom (347147)	Auf Anfrage/On request
	Regalboden (347167)	Shelf buttom (347167)	E0TRA070716
	Regalboden (347187)	Shelf buttom (347187)	E0TRA070718
	Regalboden (347207)	Shelf buttom (347207)	E0TRA070720
4	Lüfter m. heating element	Fan w. heating element	E0VEN020001
5	Abdeckung	Cover	E0CRV010001
6	Schalter	Switch	E0INT010001
7	Thermostat	Thermostat	E0TER010001
8a	Fuß, höhenverstellbar	Foot, height-adjustable	E0PIE040001
8b	Fuß, Verstellfuß	Base, height-adustable	0ZZ0002138
9	Abdeckung, seitlich	Side cover	E0PAN070700
10	Halterung z. Bodenträger	Bottom beam bracket	0010010
o. Abb./no pic.	Bodenträger	Bottom beam	060737
o. Abb./no pic.	Führungsschiene, Kunststoff (347187)	Guide rail, plastic (347187)	03471871
o. Abb./no pic.	Zwischenboden (347207)	Intermediate shelf (347207)	0RI197
o. Abb./no pic.	Zwischenboden (347147)	Intermediate shelf (347147)	E034714711