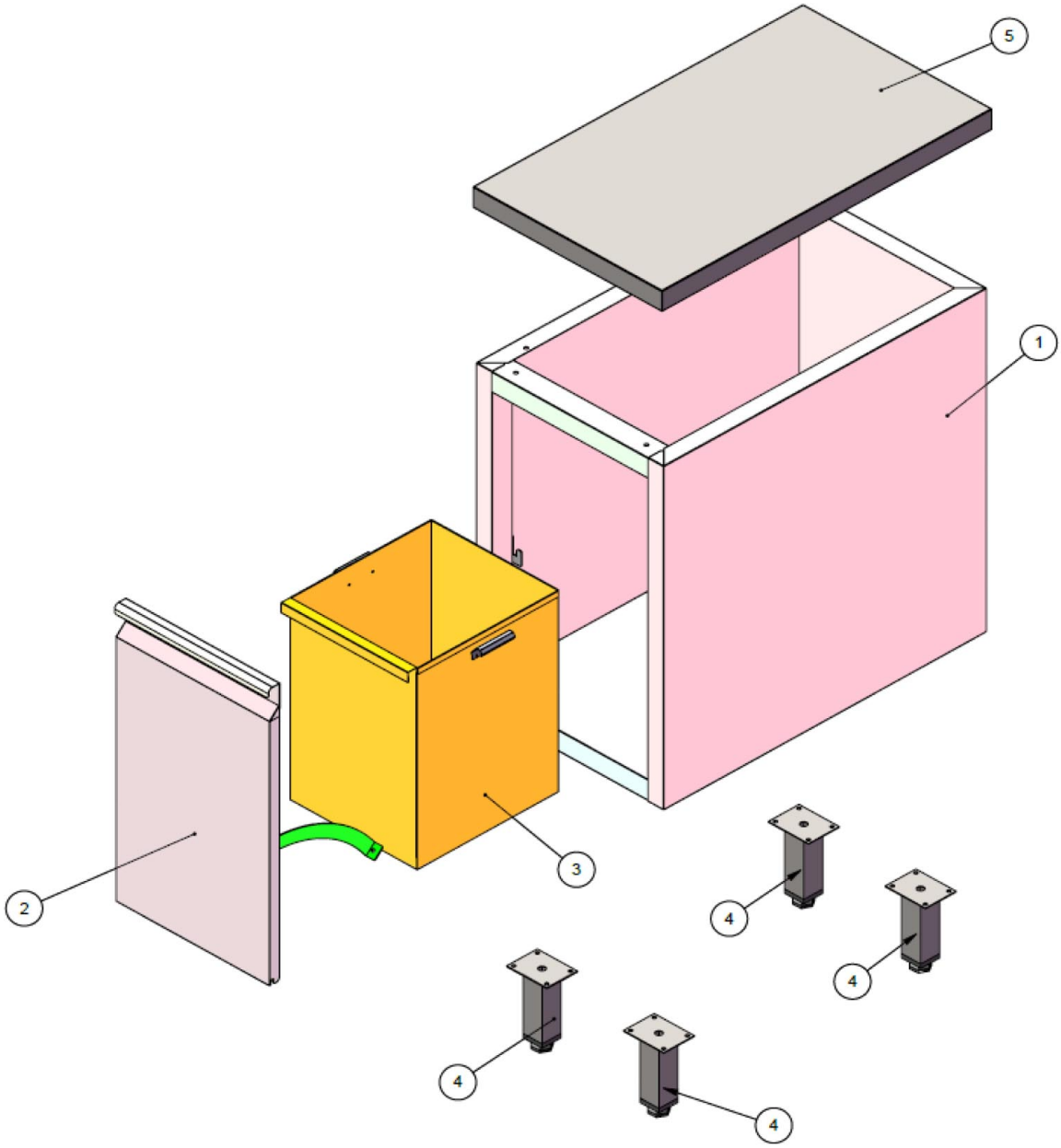

Bartscher	Abfalleimerschrank 700A1 MA Artikel-Nr.: 317347	Explosionszeichnung 26.10.2020	Seite 1/2

Pos.	Artikelbeschreibung	Description of item	Artikel Nr./Item No.
1	Gehäuse	Housing	E031734701
2	Tür	Door	E031734702
3	Behälter	Container	E031734703
4	Fuß	Base	E031734704
5	Arbeitsplatte o. Aufkantung	Worktop without splash back	E031734705
6	Arbeitsplatte m. Aufkantung	Worktop with splash back	E031734706