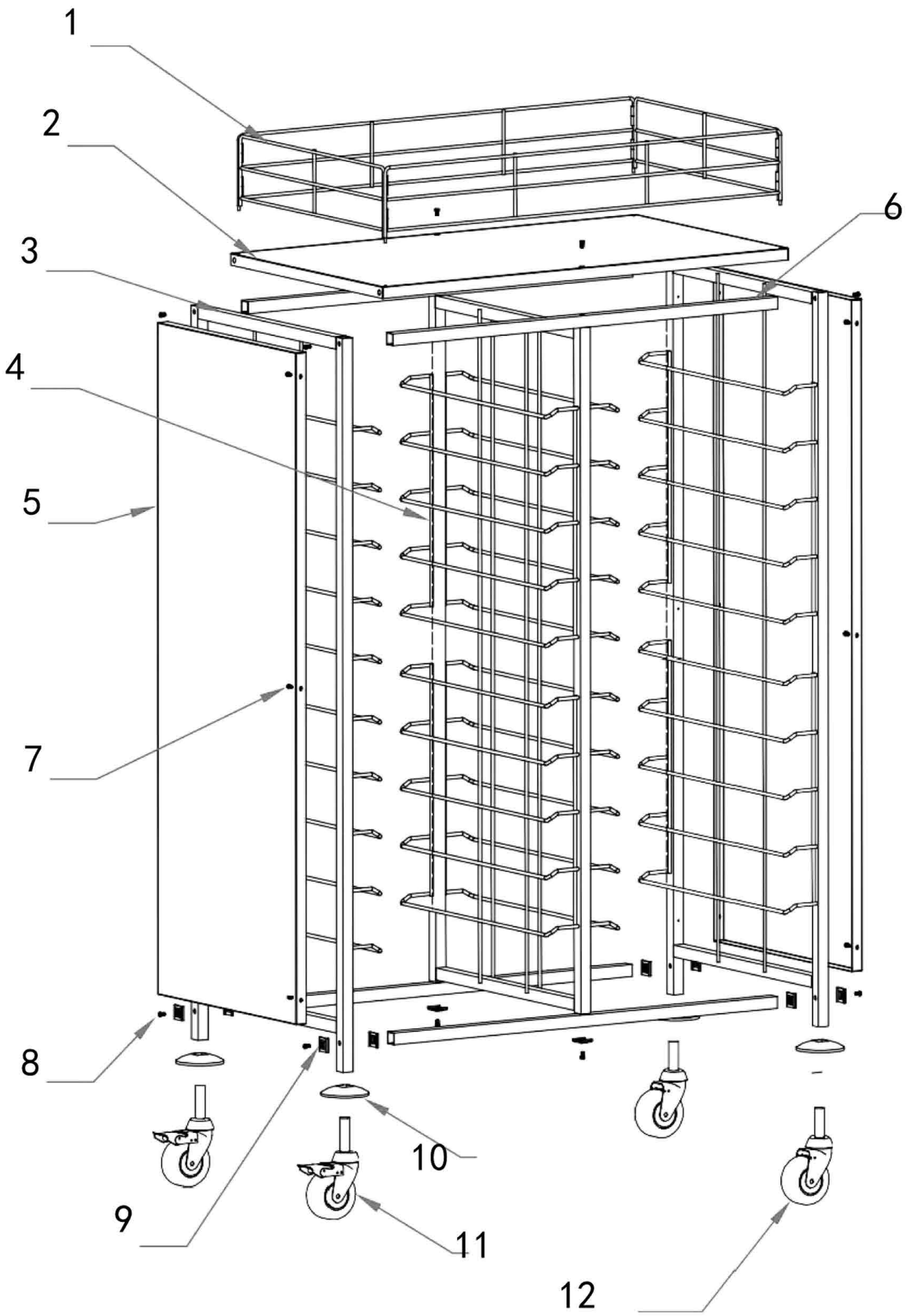

Bartscher	Tablettwagen TT2000 Artikel-Nr.: 300187	Explosionszeichnung Datum 26.09.2022	Seite 1/2

Pos.	Artikelbeschreibung	Description of item	Artikel Nr./Item No.
1	Rahmen oben	Top frame	E0B187001
2	Abdeckung oben	Top cover	E0B187002
3	Rahmen, seitlich	Side frame	E0B187003
4	Stütze mitte	Middle support	E0B187004
5	Seitenplatte	Side Plate	E0B187005
6	Querstrebe	Crossbar	E0B187006
7	Schraubensatz 12xM5x10 M8x55 10xUS	Screw set 12xM5x10 M8x55 10washer	E0B187007
8	Schraube M8x55	M8*55 Bolt	E0B185004
9	Unterlegscheibe	Square washers	E0B185005
10	Radpuffer	Wheel buffer with square hole	E0B185006
11	Rad m. Feststellbremse	wheel with brake	E0B185007
12	Rad o. Feststellbremse	wheel without brake	E0B185008