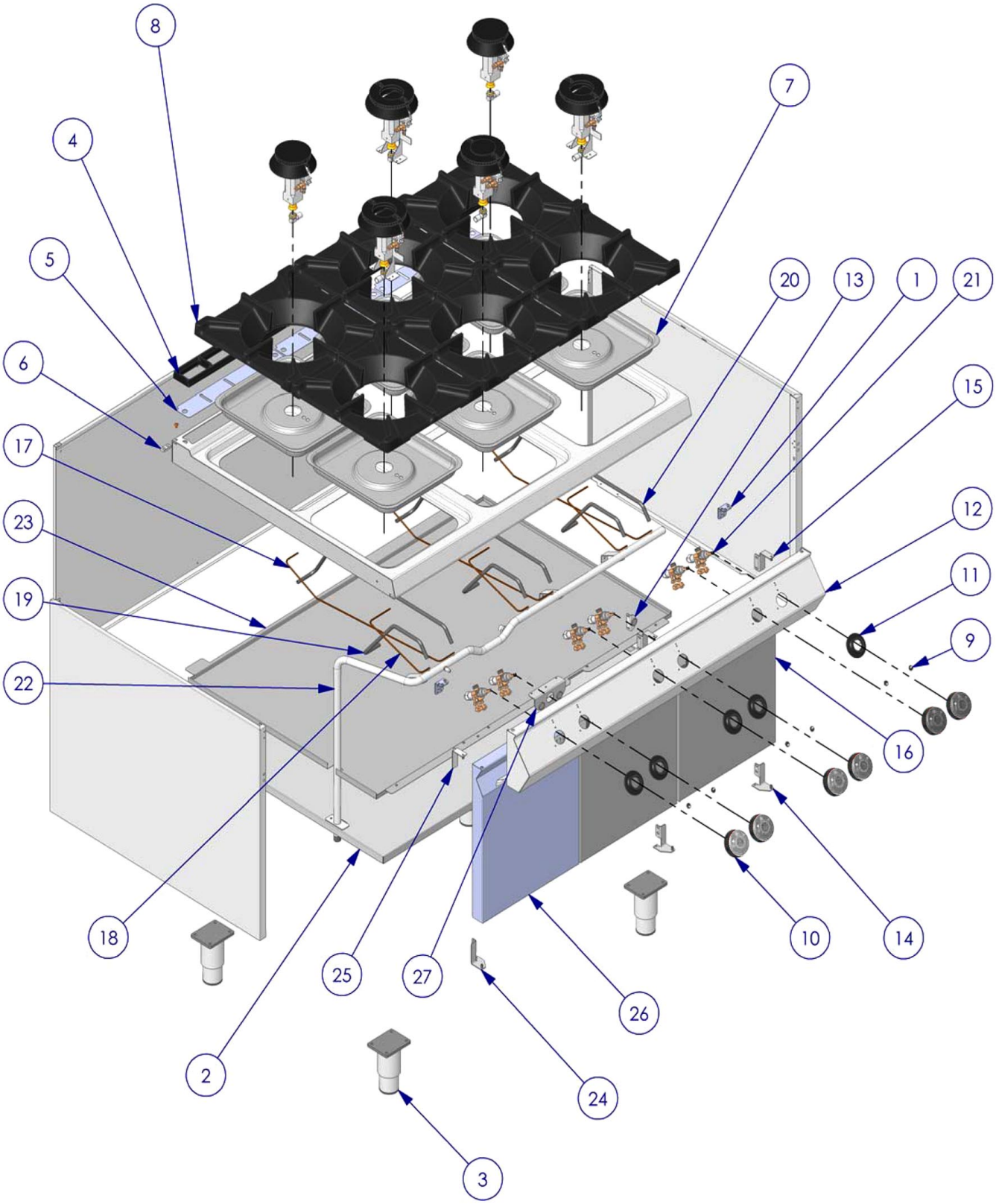

Bartscher	6 Flammen Gasherd mit offenem Unterbau Artikel-Nr.: 2951121	Explosionszeichnung 18.11.2016	Seite 1/4

Pos.	Artikelbeschreibung	Description of item	Artikel Nr./Item No.
1	Halterung	Holder	E060290
2	Bodenplatte	Bottom plate	E060295
3	Fuß, Edelstahl 100 x 80	Base, stainless steel 100 x 80	E031428
4	Kamingitter	Draught diverter grid	E060033
5	Blech	Plate	E061242
6	Verbindungsstück	Connecting piece	E060222
7	Auffangwanne z. 8 kW Brenner	Catch basin f. 8 kW burner	E060746
8	Gussrippenrahmen	Pan support	E060062
9	Markierung/Nullpunkt	Marking /zero point	E060610
10	Knebel	Knob	E062300
11	Skalenring z. Knebel	Scale ring f. knob	E060609
12	Bedienblende	Panel cover	E061804
13	Halterung f. Magnet	Bracket f. magnet	E060551
14	Türscharnier unten rechts m. Stift	Right lower hinge with pin	E062237
15	Türscharnier oben rechts	Right top door hinge	E062045
16	Tür 900, rechts Anschlag	Door 900, right side	296014
17	Zündgasleitung	Ignition gas pipe	E060071
18	Zündgasleitung	Ignition gas pipe	E060070
19	Hauptgasleitung	Main gas pipe	E060068
20	Hauptgasleitung	Main gas pipe	E060069
21	Gashahn	Gas tap	007060016
	Magneteinsatz z. Gashahn	Magnetic insert f. gas tap	091000
22	Gasrampe	Gas ramp	E060230
23	Abdeckung	Cover	E061895
24	Türscharnier unten links	Left lower door hinge	E062239
25	Türscharnier oben links	Left top door hinge	E062047
26	Tür 900, links Anschlag	Door 900, left side	296015
27	Halterung	Holder	E060560

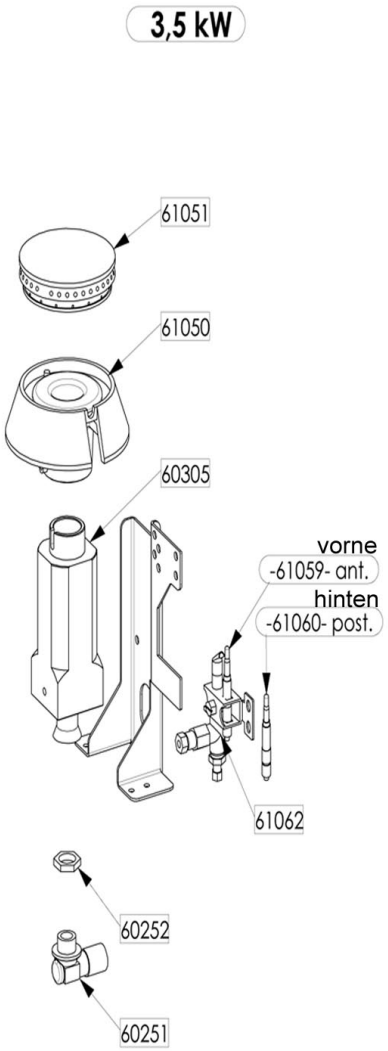
3,5 kW
61051
61050
60305
vorne
-61059- ant.
hinten
-61060- post.
61062
60252
60251

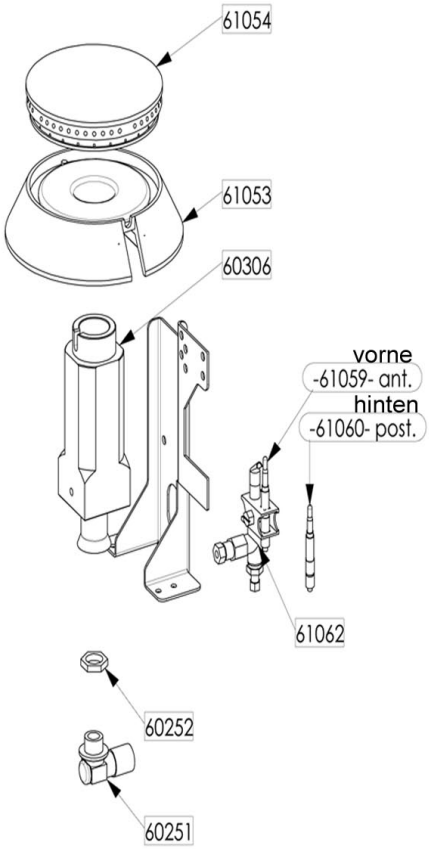
5 kW
61054
61053
60306
vorne
-61059- ant.
hinten
-61060- post.
61062
60252
60251

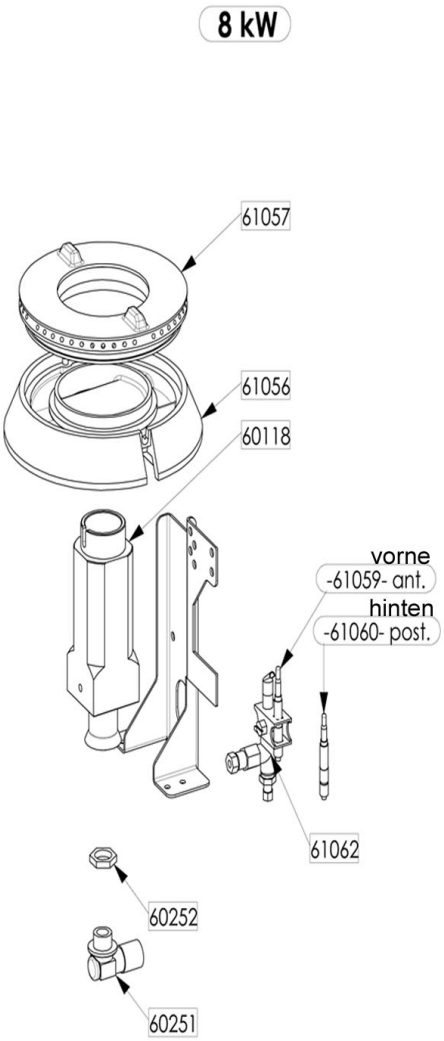
8 kW
61057
61056
60118
vorne
-61059- ant.
hinten
-61060- post.
61062
60252
60251

Pos.	Artikelbeschreibung	Description of item	Artikel Nr./Item No.
60118	Brennerfuß z. 8 kW Brenner	Burner base f. 8 kW burner	E060118
60251	Düsenträger	Nozzle holder	E060251
60252	Mutter 14 x 1 H4	Nut 14 x 1 H4	E060252
60305	Brennerfuß z. 3,5 kW Brenner	Burner base f. 3,5 kW burner	E060305
60306	Brennerfuß z. 5 kW Brenner	Burner base f. 5 kW burner	E060306
61050	Brennertulpe z. 3,5 kW Brenner	Burner body f. 3,5 kW burner	E061050
61051	Brennerdeckel z. 3,5 kW Brenner	Burner lid f. 3,5 kW burner	E061051
61053	Brennertulpe z. 5 kW Brenner	Burner body f. 5 kW burner	E061053
61054	Brennerdeckel z. 5 kW Brenner	Burner lid f. 5 kW burner	E061054
61056	Brennertulpe z. 8 kW Brenner	Burner body f. 8 kW burner	E061056
61057	Brennerring z. 8 kW Brenner	Burner ring f. 8 kW burner	E061057
61059	Thermoelement	Thermocouple	E061059
61060	Thermoelement	Thermocouple	E061060
61062	Zündbrenner	Ignition burner	E061062
o.Abb/n.pic	Düse, Erdgas/Propan D140	Nozzle, natural gas/propane, D140	E061155
	Düse, Erdgas G25, 20mbar, D160	Nozzle, natural gas G25, 20mbar, D160	E061159
	Düse, Erdgas G25, 25mbar, D150	Nozzle, narutal gas G25, 25mbar, D150	E061157
	Düse, Propan G30/31, 28/37mbar, D90	Nozzle, propane G30/31, 28/37mbar, D90	E061149
	Düse, Propan G30/31, 50mbar, D80	Nozzle, propane G30/31, 50mbar, D80	E061148
	Düse, Erdgas G20, 20mbar, D165	Nozzle, natural gas G20, 20mbar, D165	E061160
	Düse, Erdgas G25, 20mbar, D180	Nozzle, natural gas G25, 20mbar, D180	E061162
	Düse, Erdgas G25, 25mbar, D175	Nozzle, natural gas G25, 25mbar, D175	E061161
	Düse, Propan G30/31, 28/37mbar, D115	Nozzle, propane G30/31, 28/37mbar, D115	E061151
	Düse, Propan G30/31, 50mbar, D100	Nozzle, propane G30/31, 50mbar, D100	E061150
	Düse, Erdgas G20, 20mbar, D205	Nozzle, natural gas G20, 20mbar, D205	E061165
	Düse, Erdgas, D230	Nozzle, natural gas, D230	E061168
	Düse, Erdgas G25, 25mbar, D220	Nozzle, natural gas G25, 25mbar, D220	E061166
	Düse G30/31, 28/37mbar, D145	Nozzle G30/31, 28/37mbar, D145	E061156
	Düse, Propan G30/31, 50mbar, D125	Nozzle, propane G30/31, 50mbar, D125	E061152
	Düsensatz, Propan G30/31, 28/37mbar	Nozzle set, Propane G30/31, 28/37mbar	E073053