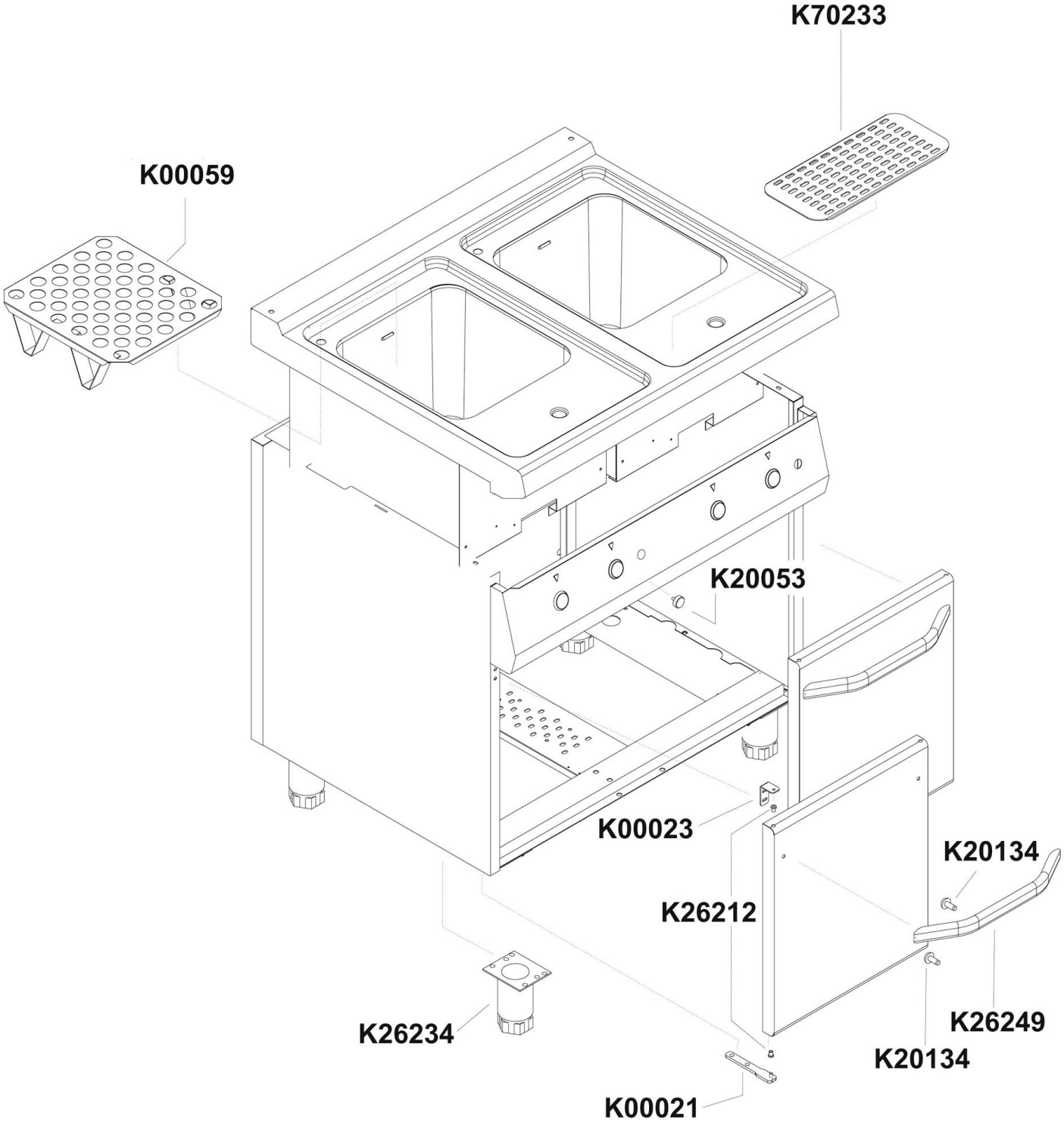

Bartscher	Nudelkocher 700, B400, 24L Nudelkocher 700, B800, 2x24L Artikel-Nr.: 286305, 286310	Explosionszeichnung bis Seriennr. 17.... 15.08.2017	Seite 1/7

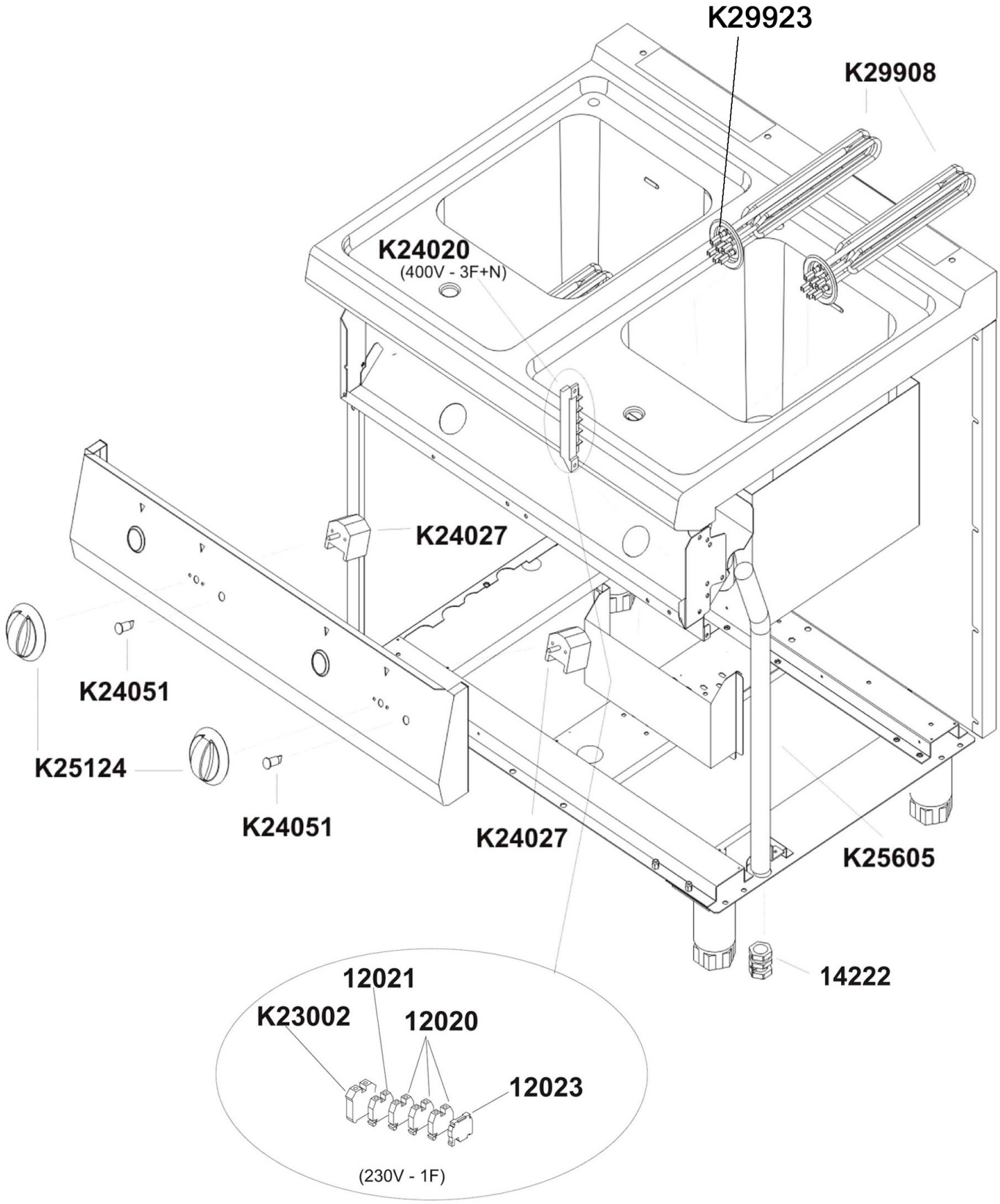
K29923
K29908
K24020
(400V - 3F+N)
K24027
K24051
K25124
K24051
K24027
K25605
14222
12021
K23002
12020
12023
(230V - 1F)

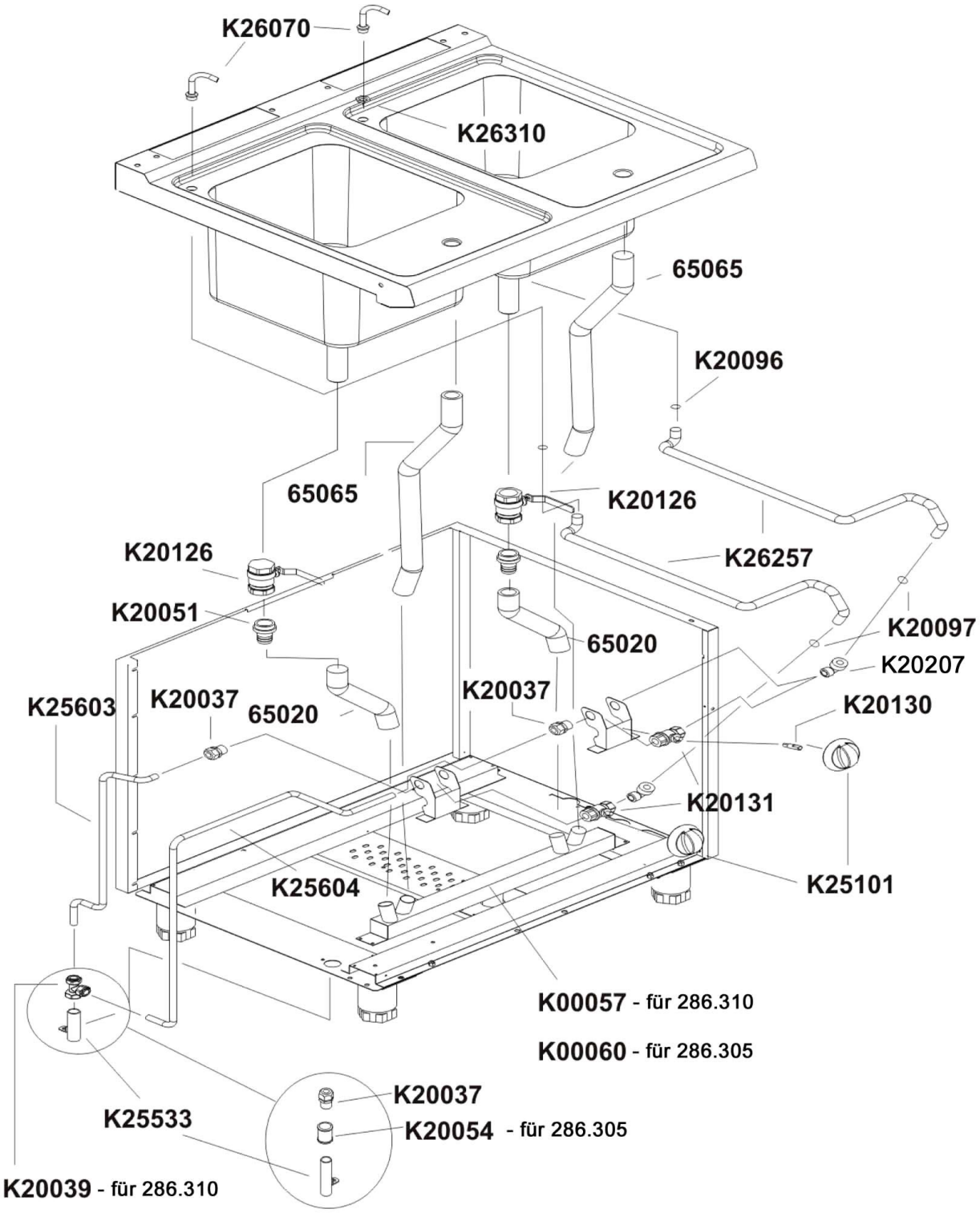
K26070
K26310
65065
K20096
65065
K20126
K20126
K26257
K20051
K20097
65020
K20207
K25603
K20037
65020
K20037
K20130
K20131
K25604
K25101
K00057 - für 286.310
K00060 - für 286.305
K20037
K25533
K20054 - für 286.305
K20039 - für 286.310

Pos.	Artikelbeschreibung	Description of item	Artikel Nr./Item No.
12020	Nullleiterklemme	Neutral terminal	049121
12021	Phasenklemme	Line terminal	049122
12023	Sperre	End cap	049123
14222	Zugentlastung PG21	Strain relief PG21	010578028
65020	Schlauch 25 x 35 - 0,20	Hose 25 x 35 - 0,20	049935
65065	Schlauch, Geyer, 25 x 35, L 650 mm	Hose, Geyer, 25 x 35, L 650 mm	049883
K00021	Türscharnierset	Door hinge set	049033
K00023	Türscharnierset	Door hinge set	=> K00021
K00057	Ablauf	Drain	049936
K00059	Korbstütze	Basket bracket	049213
K00060	Ablauf	Drain	049937
K20037	Verbindungsstück, 1/2 Zoll, D 12	Connecting piece, 1/2", D 12	049874
K20039	T-Stück 1/2 Zoll, D 12	T-piece 1/2", D 12	049885
K20051	Verbindungsstück	Connecting piece	049886
K20053	Magnet	Magnet	05900356
K20054	Rohr, Messing, 1/2 Zoll	Pipe, brass, 1/2"	049888
K20096	Wassereinlauf komplett	Complete inlet cooker	=> K26070
K20097	Dichtung	Sealing	049126
K20126	Ablasshahn 1 Zoll	Drain cock 1"	049215
K20130	Achse z. Knebel	Support	049460
K20131	Wasserhahn	Water tap	049218
K20134	Abstandstück, Gummi	Spacer, rubber	049800
K20207	Nippel 1/2 Zoll	Nipple 1/2	049127
K23002	Erdklemme	Earth terminal	049806
K24020	Anschlussklemme	Terminal clamp	06050577
K24027	Schalter, 4-Takt	4-tact switch	011102
K24051	Kontrolllampe orange	Orange indicator light	E0K00225
K25101	Knebel z. Wassereinlauf, 10 x 8	Knob f. water intake, 10 x 8	049045
K25124	Knebel 4 Positionen, 6 x 4,6	Knob 4 posititons, 6 x 4,6	049212
K25533	Rohr, 1/2 x 1/2 Zoll	Pipe, 1/2 x 1/2"	049875
K25603	Rohr	Pipe	049938
K25604	Rohr	Pipe	049939
K25605	Rohr	Pipe	049809
K26070	Wassereinlauf komplett	Complete inlet cooker	049043
K26212	Türscharnierset	Door hinge set	=> K00021
K26234	Fuß komplett, H120/170	Complete base, H120/170	049034
	Fuß komplett, H150/200	Complete base, H150/200	049014
	Fuß H130/190, mit Gewinde	Foot H130/190, w. thread	E026437
K26249	Türgriff, kurz	Short door handle	049035
K26257	Rohr	Pipe	049128
K26310	Wassereinlauf komplett	Complete inlet cooker	=> K26070
K29908	Heizkörper	Heating element	049210
K29923	Dichtung z. Heizkörper	Gasket f. heating element	022644
K70233	Gitter	Grid	049214
o.Abb./n.pic	Verbindungssatz	Connection set	049130

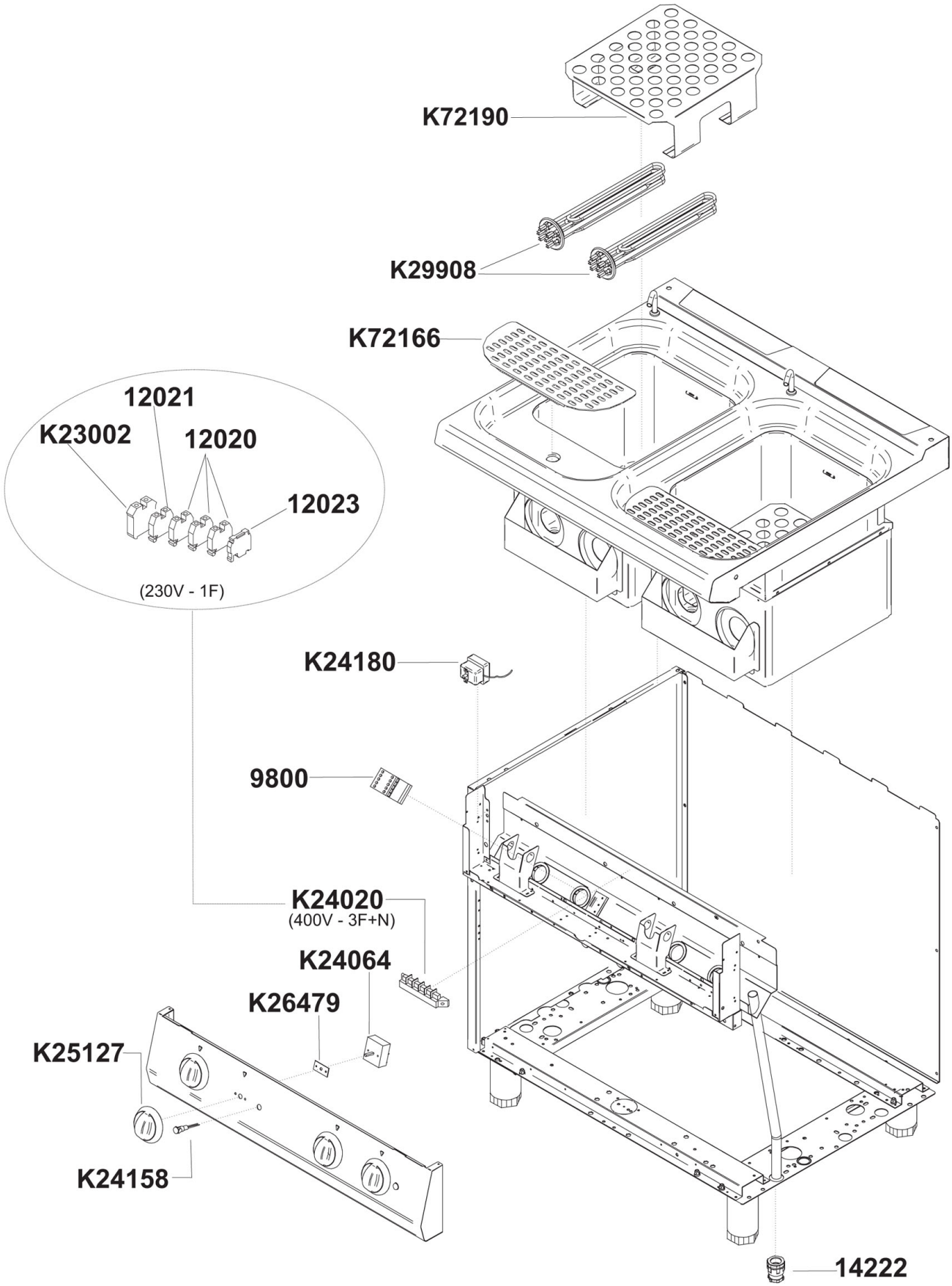

Bartscher	Nudelkocher 700, B400, 24L Nudelkocher 700, B800, 2x24L Artikel-Nr.: 286305, 286310	Explosionszeichnung ab Seriennr. 18... 15.08.2017	Seite 5/7

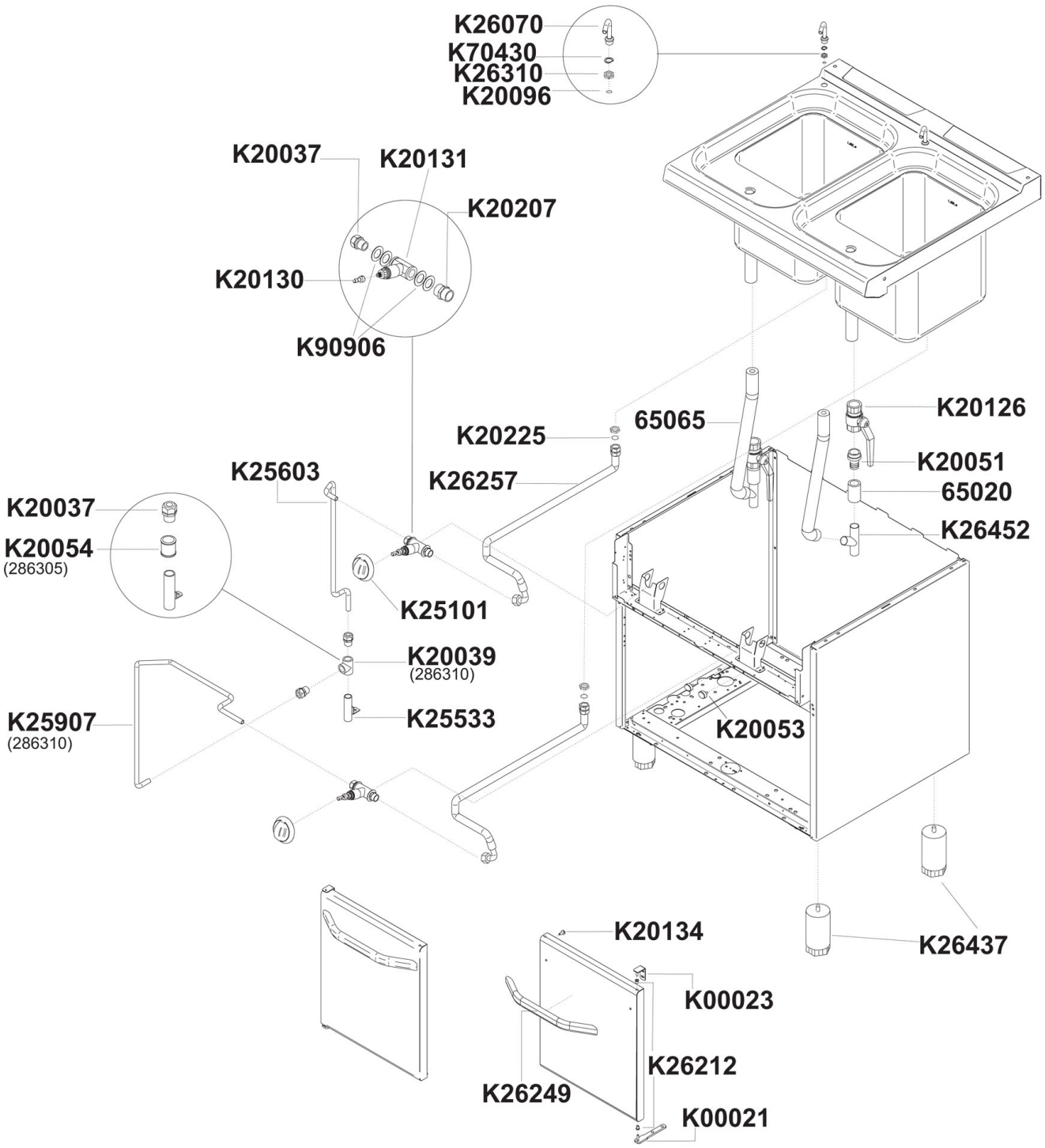

Bartscher	Nudelkocher 700, B400, 24L Nudelkocher 700, B800, 2x24L Artikel-Nr.: 286305, 286310	Explosionszeichnung ab Seriennr. 18... 15.08.2017	Seite 6/7

Pos.	Artikelbeschreibung	Description of item	Artikel Nr./Item No.
9800	Schütz, 230 V, 50/60 Hz, 4 C	Contactor, 230 V, 50/60 Hz, 4 C	0A047031
12020	Nullleiterklemme	Neutral terminal	049121
12021	Phasenklemme	Line terminal	049122
12023	Sperre	End cap	049123
14222	Zugentlastung PG21	Strain relief PG21	010578028
65020	Schlauch 25 x 35 - 0,20	Hose 25 x 35 - 0,20	049935
65065	Schlauch, Geyer, 25 x 35, L 650 mm	Hose, Geyer, 25 x 35, L 650 mm	049883
K00021 + K00023 + K26212	Türscharnierset	Door hinge set	049033
K20037	Verbindungsstück, 1/2 Zoll, D 12	Connecting piece, 1/2", D 12	049874
K20039	T-Stück 1/2 Zoll, D 12	T-piece 1/2", D 12	049885
K20051	Verbindungsstück	Connecting piece	049886
K20053	Magnet	Magnet	05900356
K20054	Rohr, Messing, 1/2 Zoll	Pipe, brass, 1/2"	049888
K20096 + K26070	Wassereinlauf komplett	Complete inlet cooker	049043
K20126	Ablasshahn 1 Zoll	Drain cock 1"	049215
K20130	Achse z. Knebel	Support	049460
K20131	Wasserhahn	Water tap	049218
K20134	Abstandstück, Gummi	Spacer, rubber	049800
K20207	Nippel 1/2 Zoll	Nipple 1/2	049127
K20225	Unterlegscheibe	Flat washer	Auf Anfr./on requ.
K23002	Erdklemme	Earth terminal	049806
K24020	Anschlussklemme	Terminal clamp	06050577
K24064	Energieregler 13 A, 230 V	Energy regulator 13 A, 230 V	05057021010
K24158	Kontrolllampe orange	Orange indicator light	E0K00225
K24180	Sicherheitsthermostat	Thermostat	E051066
K25101	Knebel z. Wassereinlauf, 10 x 8	Knob f. water intake, 10 x 8	049045
K25127	Knebel 6 x 4,6	Knob 6 x 4,6	049172
K25533	Rohr, 1/2 x 1/2 Zoll	Pipe, 1/2 x 1/2"	049875
K25603	Rohr	Pipe	049938
K25907	Rohr	Tube	E051067
K26212	Buchse f. Türscharnier	Bush for oven door hinge	049823
K26249	Türgriff, kurz	Short door handle	049035
K26257	Rohr	Pipe	049128
K26437	Fuß H130/190, mit Gewinde	Foot H130/190, w. thread	E026437
K26452	Rohr	Tube	E051068
K26479	Dichtung	Seal	E0K26479
K29908	Heizkörper	Heating element	049210
K70430	Unterlegscheibe	Flat washer	Auf Anfr./on requ.
K72166	Gitter	Grill	E051069
K72190	Halterung	Handle	E051070
K90906	Unterlegscheibe	Flat washer	Auf Anfr./on requ.