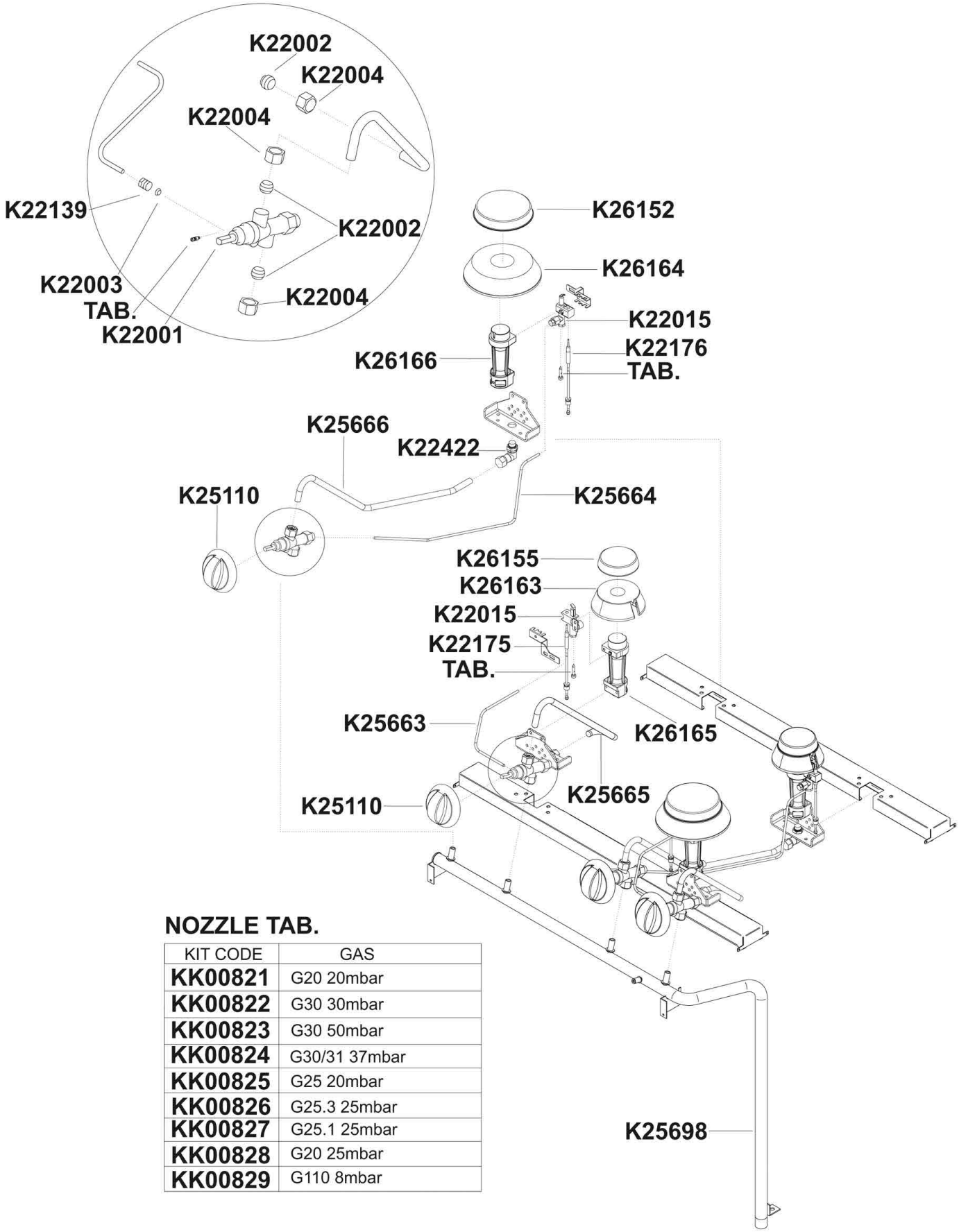

NOZZLE TAB.

KIT CODE	GAS
KK00821	G20 20mbar
KK00822	G30 30mbar
KK00823	G30 50mbar
KK00824	G30/31 37mbar
KK00825	G25 20mbar
KK00826	G25.3 25mbar
KK00827	G25.1 25mbar
KK00828	G20 25mbar
KK00829	G110 8mbar

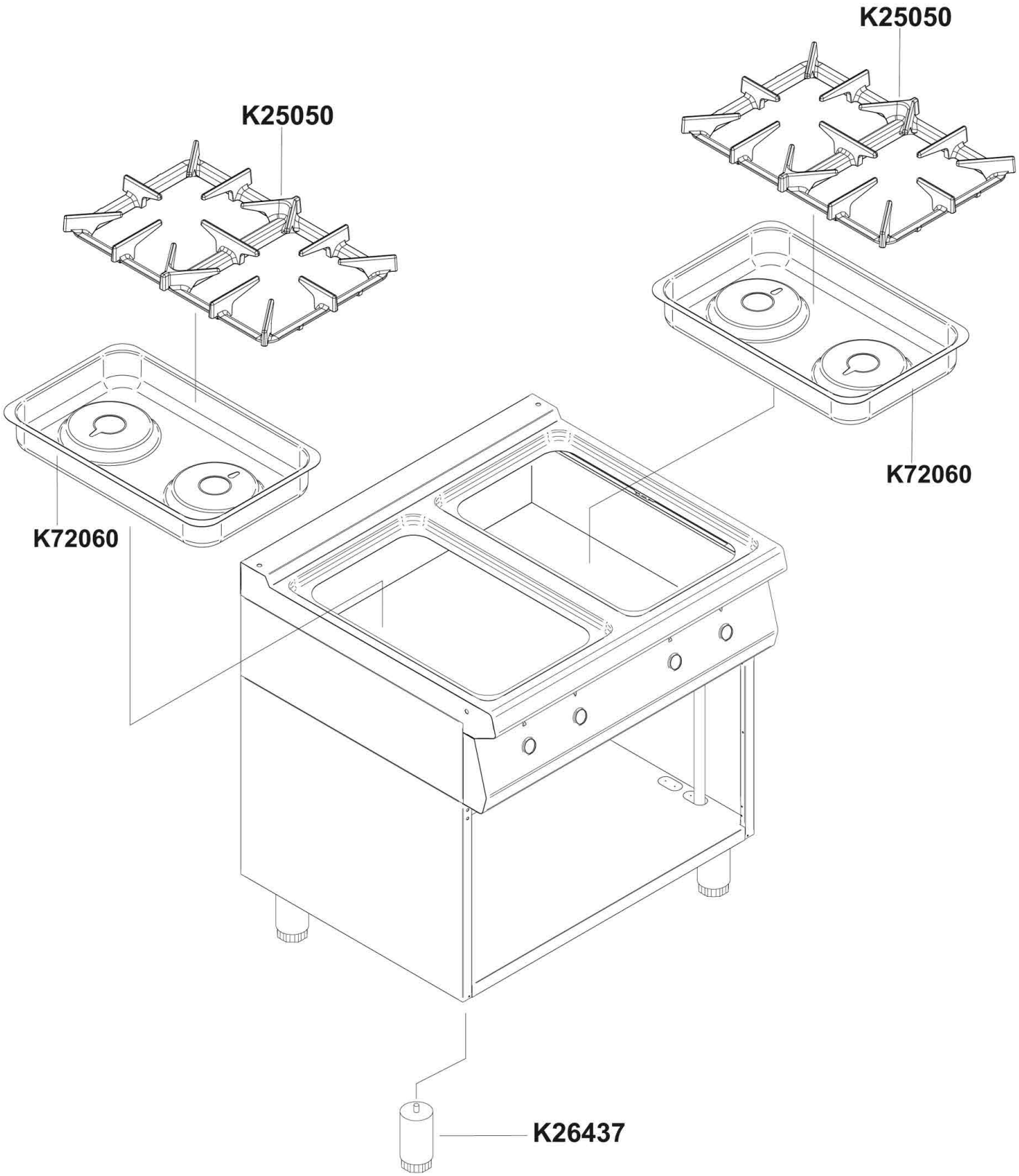
K25050
K25050
K72060
K72060
K26437

Pos.	Artikelbeschreibung	Description of item	Artikel Nr./Item No.
KK00821	Düse, Erdgas, G20, 20mbar Set	Nozzle, natural gas, G20, 20mbar Set	E0KK00821
KK00822	Düse, Flüssiggas, G30, 28-30mbar Set	Nozzle, propane, G30, 28-30mbar Set	E0KK00822
KK00823	Düse, Flüssiggas, G30, 50mbar Set	Nozzle, propane, G30, 50mbar Set	E0KK00823
KK00824	Düse, Flüssiggas, G30/31, 37mbar Set	Nozzle, propane, G30/31, 37mbar Set	E0KK00824
KK00825	Düse, Erdgas, G25, 20mbar Set	Nozzle, natural gas, G25, 20mbar Set	E0KK00825
KK00826	nur auf Anfrage	only on request	
KK00827	nur auf Anfrage	only on request	
KK00828	Düse, Erdgas, G20, 25mbar Set	Nozzle, natural gas, G20, 25mbar Set	E0KK00828
KK00829	nur auf Anfrage	only on request	
K22002	Doppelkegelring D 10 mm	Double taper seal D 10 mm	049818
K22004	Mutter f. Doppelkegelring	Nut f. double taper seal	049819
K22015	Zündbrenner z. Kochstelle	Ignition burner f. hot plate	049088
K22139	Anschluss	Connection	049279
K22175	Thermoelement Quick, 400 mm	Thermocouple Quick, 400 mm	049220
K22176	Thermoelement, länge: 750 mm	Thermocouple, length: 750 mm	049072
K22422	Düseneinsatz für Schlauch	Nozzle insert	E0K22422
K25050	Rost für Gasherde Serie K7	Grid	E0K25050
K25110	Knebel, Gaseinstellung	Knob, gas setting	049062
K25663	Leitung für Pilotflamme	Pilot flame line	E0K25663
K25664	Leitung für Pilotflamme	Pilot flame line	E0K25664
K25665	Schlauch für Brenner vorne	Hose for burner front	E0K25665
K25666	Schlauch für Brenner hinten	Hose for burner back	E0K25666
K25698	Gasrampe	Gas ramp	049970
K26152	Brennerdeckel DTK	Burner lid D TK	E0K26152
K26155	Brennerdeckel C TK	Burner lid C TK	E0K26155
K26163	C-TK Brenner	C-TK Burner	E0K26163
K26164	D-TK Brenner	D-TK Burner	E0K26164
K26165	Venturischlauch C	Venturi hose C	E0K26165
K26166	Venturischlauch D	Venturi hose D	E0K26166
K26437	Fuß H130/190, mit Gewinde	Foot H130/190, w. thread	E026437
K72060	Brennerschalen	Burner bowls	E0K72060