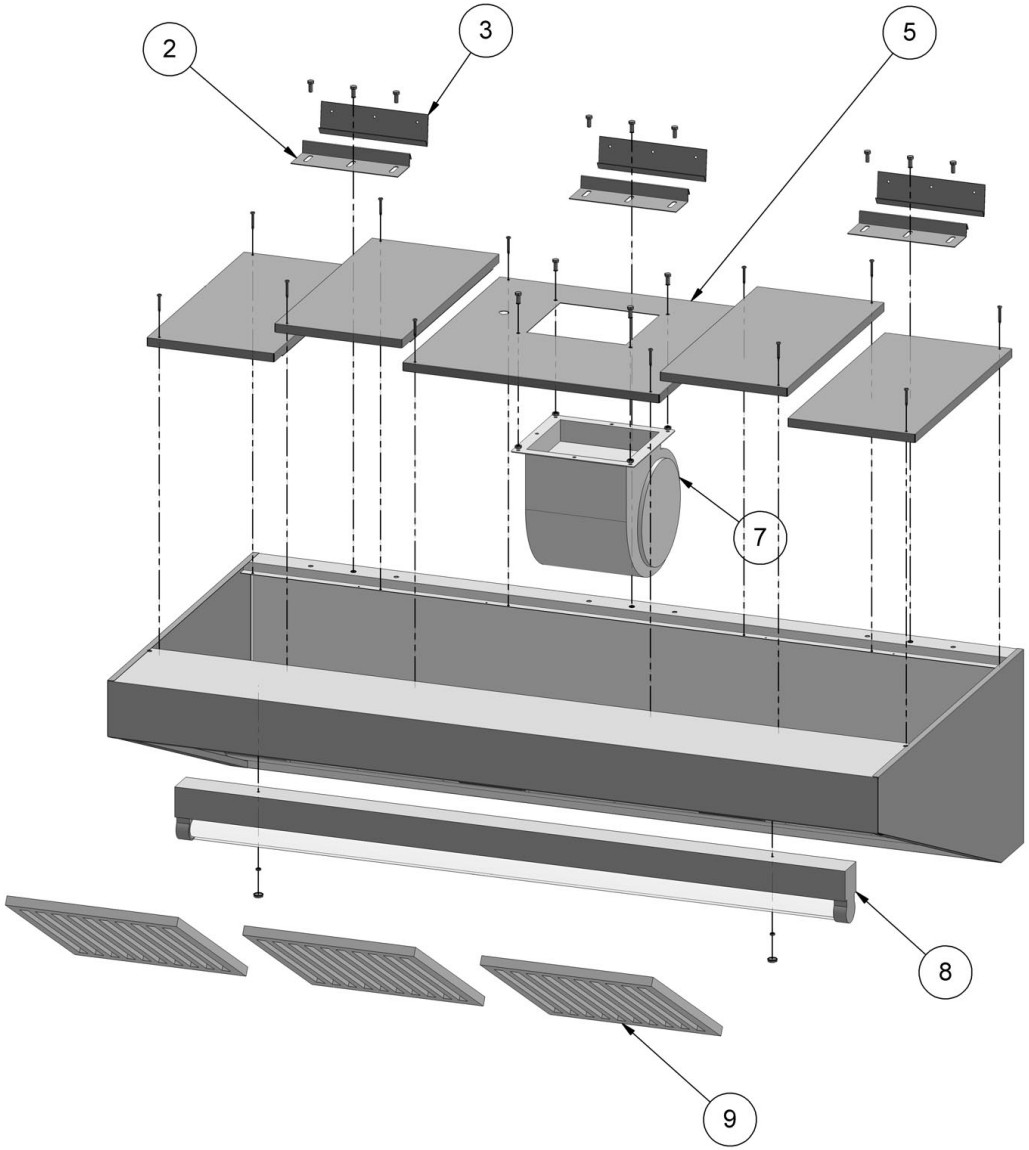

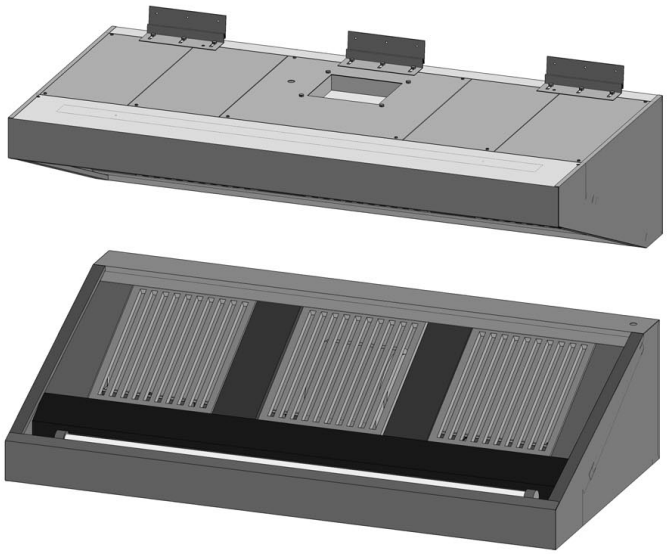

Bartscher

Wandhaube 900
Artikel-Nr.: 264130 - 264260,
265100 - 265280

Explosionszeichnung
31.03.2014

Pos.	Artikelbeschreibung	Description of item	Artikel Nr./Item No.
2	Halterung z. Haube	Bracket f. hood	010100
3	Wandhaltung	Wall bracket	020100
5	Halterung z. Motor (Haube mit Motor)	Bracket f. motor (Hood with motor)	E0110060
	Halterung (Haube ohne Motor)	Bracket (Hood without motor)	E0130060
7	Motor 200 W	Motor 200 W	020177
	Motor 420 W	Motor 420 W	E020199
8	Lampe 600mm 1 x 18 Watt (265100, 265120, 265140,	Lamp 600mm 1 x 18 Watt (265100, 265120, 265140,	021H50
	Lampe 1200mm 1 x 36 Watt (265180, 26200, 265220,	Lamp 1200mm 1 x 36 Watt (265180, 26200, 265220,	028H50
	Lampe 1200mm 2 x 36 Watt (265340, 264380)	Lamp 1200mm 2 x 36 Watt (265340, 264380)	028H50 (einzel/single)
9	Filter	Filter	020405
o.Abb./n. pic	Fettablasshahn	Grease drain cock	030100