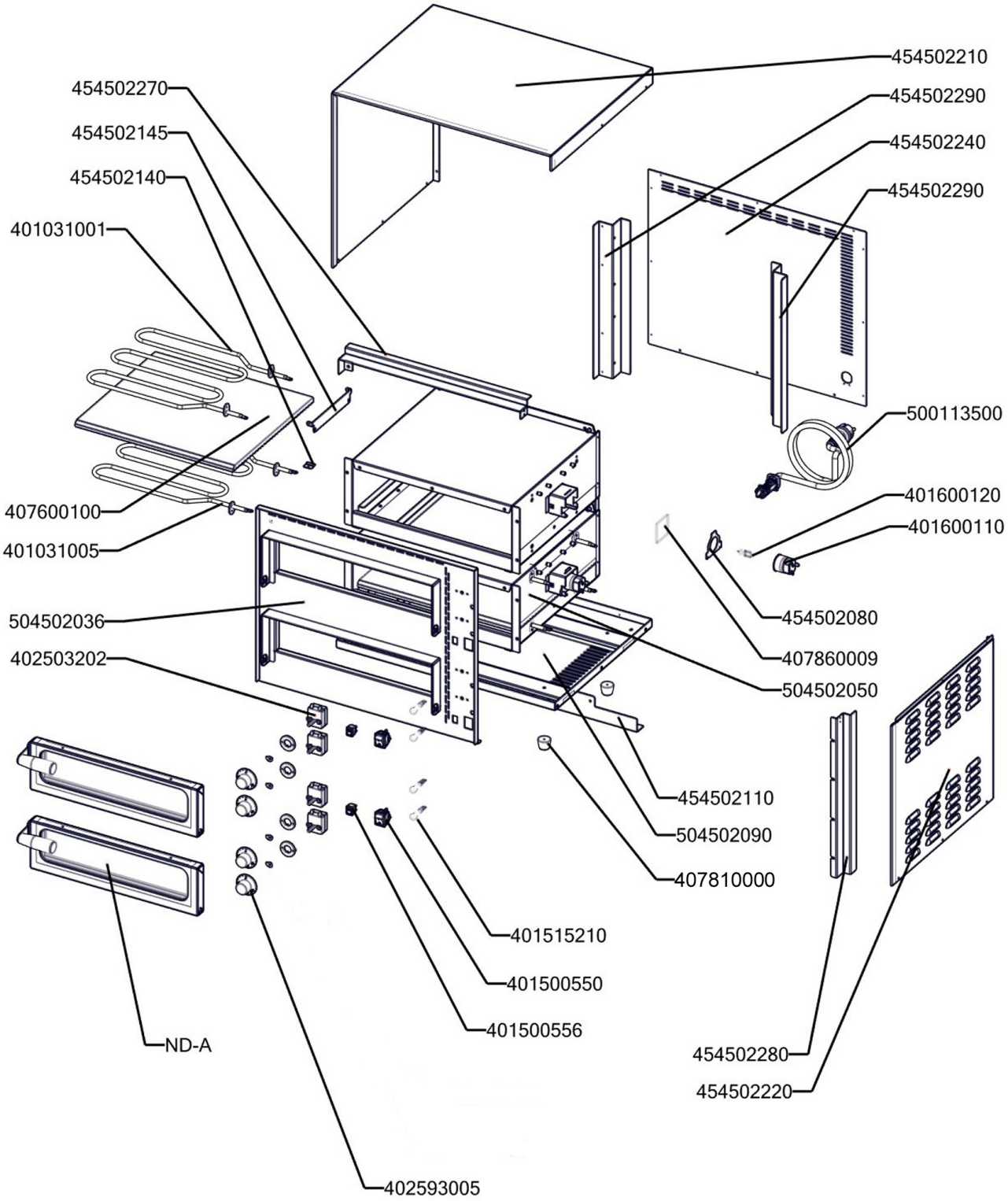

Bartscher	Pizzabackofen "Mini Plus 2" Artikel-Nr.: 203535	Explosionszeichnung 03.07.2017	Seite 1/3

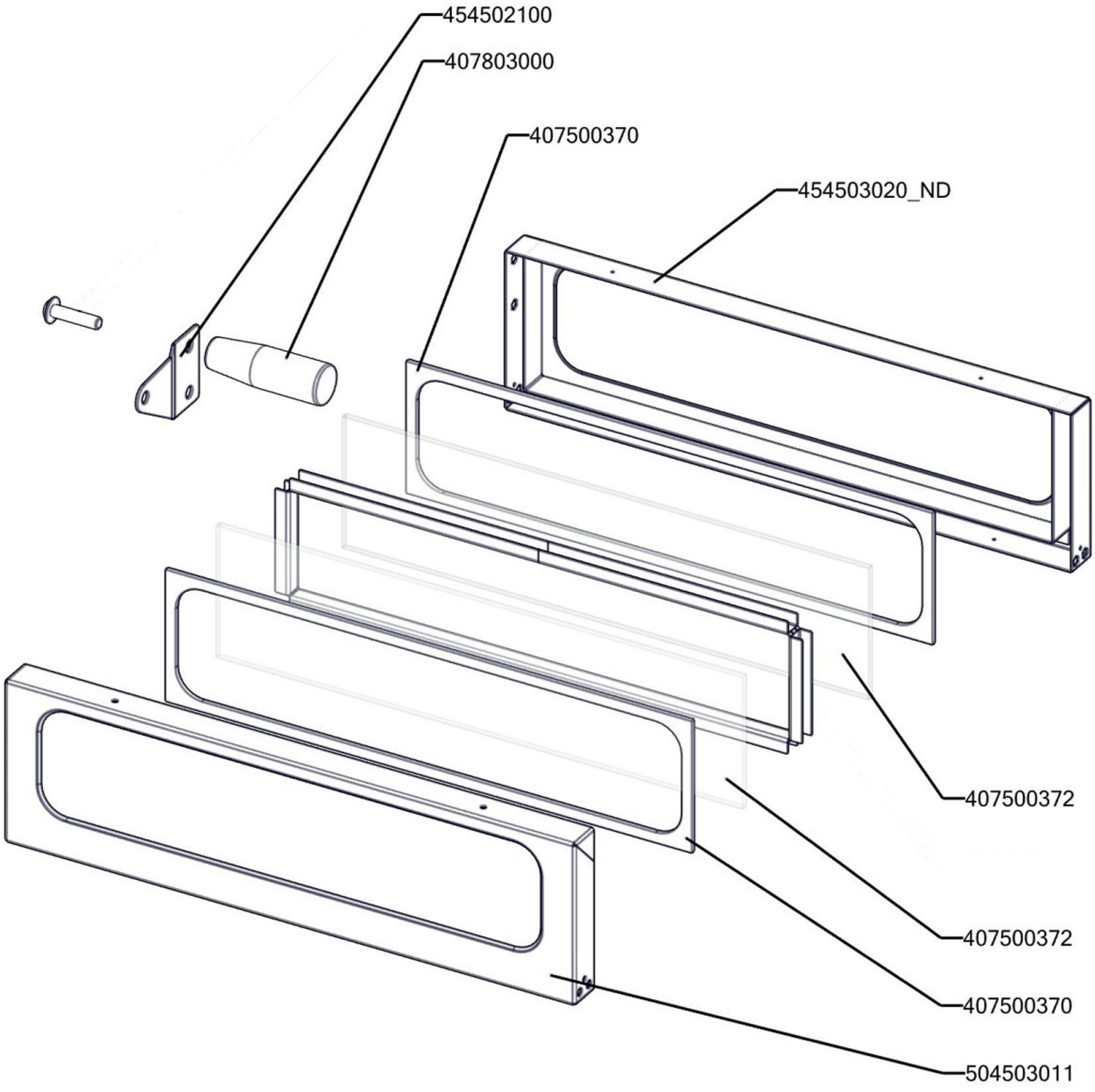

Bartscher	Pizzabackofen "Mini Plus 2" Artikel-Nr.: 203535	Explosionszeichnung 03.07.2017	Seite 2/3

Pos.	Artikelbeschreibung	Description of item	Artikel Nr./Item No.
401031001	Heizkörper, 1000 W, 230 V	Heating element, 1000 W, 230 V	0401031001
401031005	Heizkörper 700W, 230V	Heating element, 700W, 230V	E0401031005
401500550	Kippschalter, grün	Lever key, green	0401500550
401500556	Hauptschalter, schwarz	Main switch, black	0401500556
401515210	Kontrolllampe weiß	White indicator light	0401515210
401600110	Lampenfassung	Lamp holder	0401600110
401600120	Lampe, 40 W, 230 V, Halogen	Lamp 40 W, 230 V, Halogen	0401600120
402503202	Thermostat	Thermostat	0402503202
402593005	Knebel 100-400°C	Handle 100-400°C	E0402593005
407500370	Isolierung	Insulation	E0407500370
407500372	Glasscheibe z. Tür	Glass f. door	E0407500372
407600100	Stein, hitzebeständig	Stone, heat-resistant	0407600100
407803000	Griff z. Rost	Handle f. grid	0407803000
407810000	Fuß, Gummi 28 x 22	Base, rubber 28 x 22	0407810000
407860009	Abdeckung	Cover	0407860009
454502080	Halterung f. Halogenbirne	Bracket f. halogen bulb	0454502080
454502100B	Halterung	Holder	E0454502100B
454502110	Befestigungsschiene	Fastening rail	0454502110
454502140	Halterung f. Heizkörper	Bracket f. heating element	0454502140
454502145	Halterung	Holder	E0454502145
454502210	Gehäuse	Housing	E0454502210
454502240	Abdeckung, hinten	Back cover	E0454502240
454502270	Blende, oben	Top panel	0454502270
454502290	Halterung z. Isolierung	Insulation bracket	E0454502290
454503020	Tührrahmen, innen	Inner door frame	E0454503020
500113500	Kabel m. Stecker	Cable m. plug	A0500113500
504502036A	Rahmen	Frame	E0504502036A
504502050B	Kammer	Chamber	E0504502050B
504502090	Bodenplatte	Bottom plate	0504502090
504503011	Türrahmen	Door frame	E0504503011
ND-A	Tür komplett	Complete door	0504503010