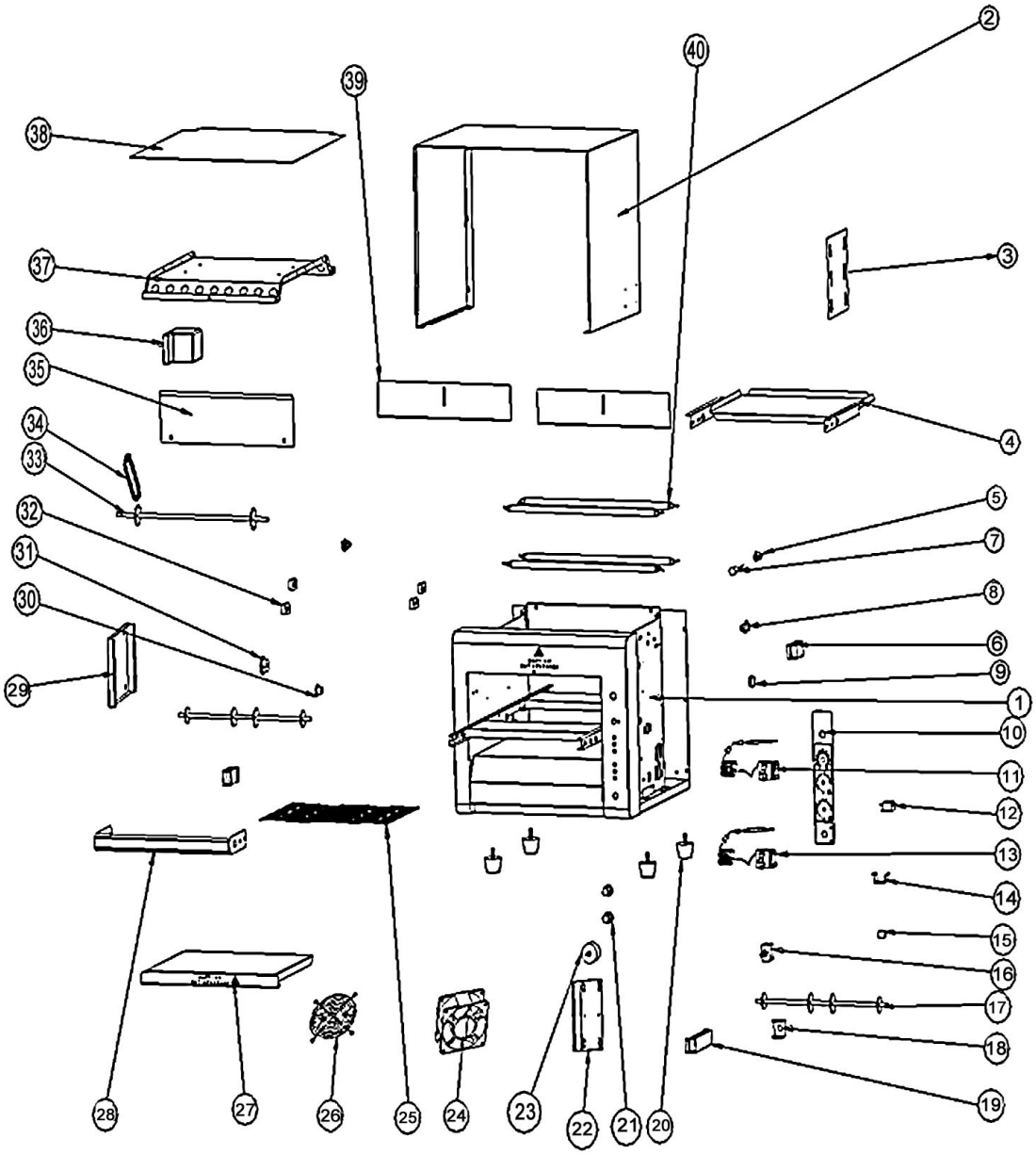
2
40
39
38
37
3
36
35
4
34
33
5
32
7
31
8
30
6
9
29
1
10
11
12
13
14
15
16
17
18
19
28
27
26
25
24
23
22
21
20

Pos.	Artikelbeschreibung	Description of item	Artikel Nr./Item No.
5	Thermostat	Thermostat	E0905020003
6	Klemme	Terminal	E0905120041
7	Kontrolllampe 240V	Indicator light 240V	E0905010003
8	Befestigung	Drive shaft mounting	E020107060012
9	Schutzring	Protective ring	E0905140001
11	Temperaturregler	Temperature controller	E0905050020
12	Schalter	Switch	E0905050019
13	Thermostat 250 V, 16 A	Thermostat 250 V, 16 A	A039884
15	Zugentlastung	Strain relief	E0905140009
16	Schalter	Switch	E0905020029
20	Fuß, Gummi	Rubber base	E0910010093
21	Knebel	Knob	E0905020031
23	Widerstand	Resistor	E0905990060
24	Lüfter	Fan	E0905990003
25	Laufband	Wire-mesh beld	E0915010111
26	Lüftergitter	Fan grill	E0909010001
30	Getriebe, klein	Small gear	E0909010105
31	Getriebe, groß	Big gear	E0909010104
32	Befestigung	Driven shaft fixing block	E0909010101
34	Kette	Chain	E0915010112
36	Motor	Motor	E0905060030
40	Heizkörper	Heating element	E0906010060