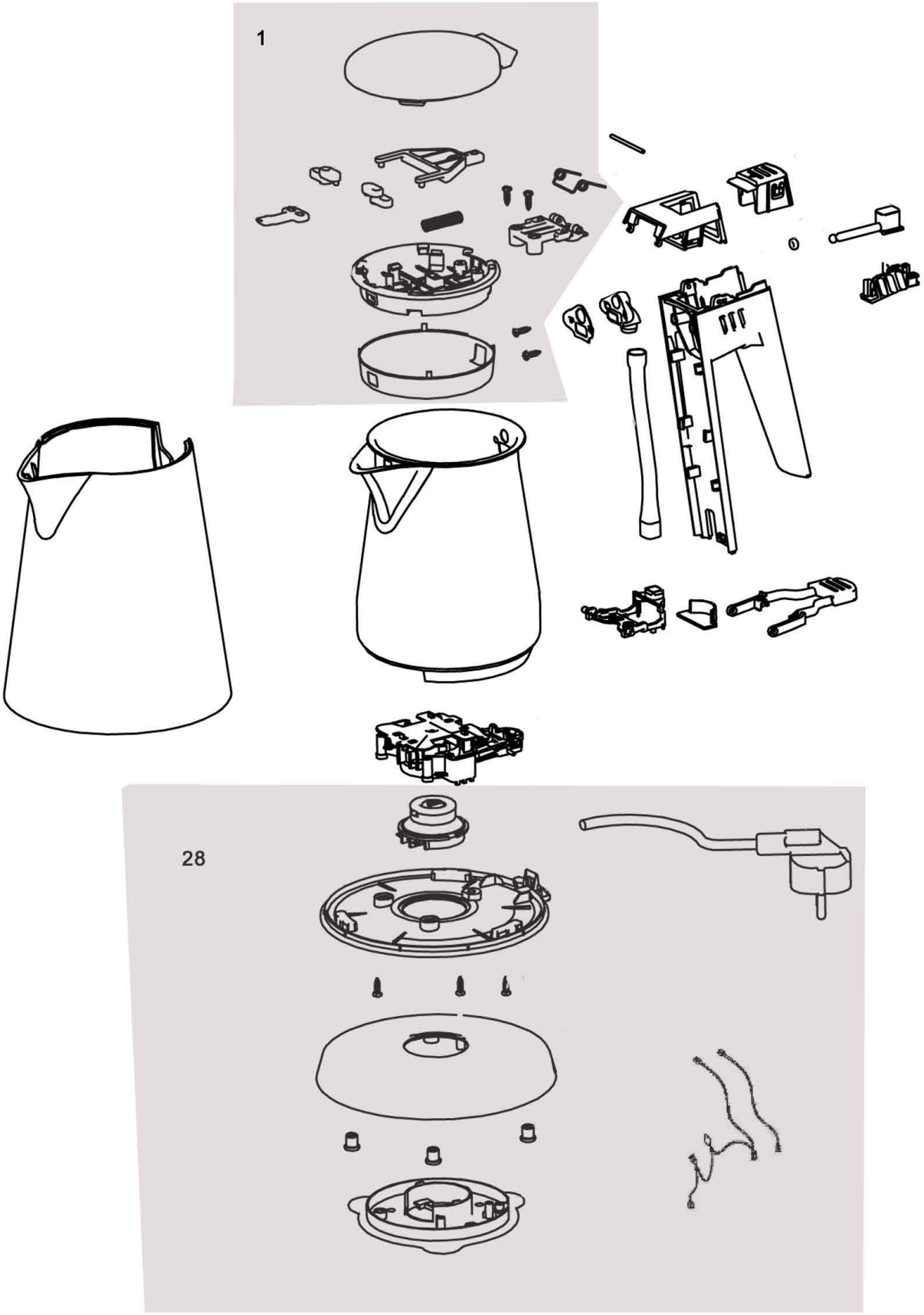

Bartscher	Wasserkocher 0,6L Artikel-Nr.: 200111	Explosionszeichnung Datum 16.12.2021	Seite 1/2

Pos.	Artikelbeschreibung	Description of item	Artikel Nr./Item No.
1	Deckel komplett	Lid complete	E020011101
28	Fuß mit Anschlußkabel	Complete station incl. cord	E020011128