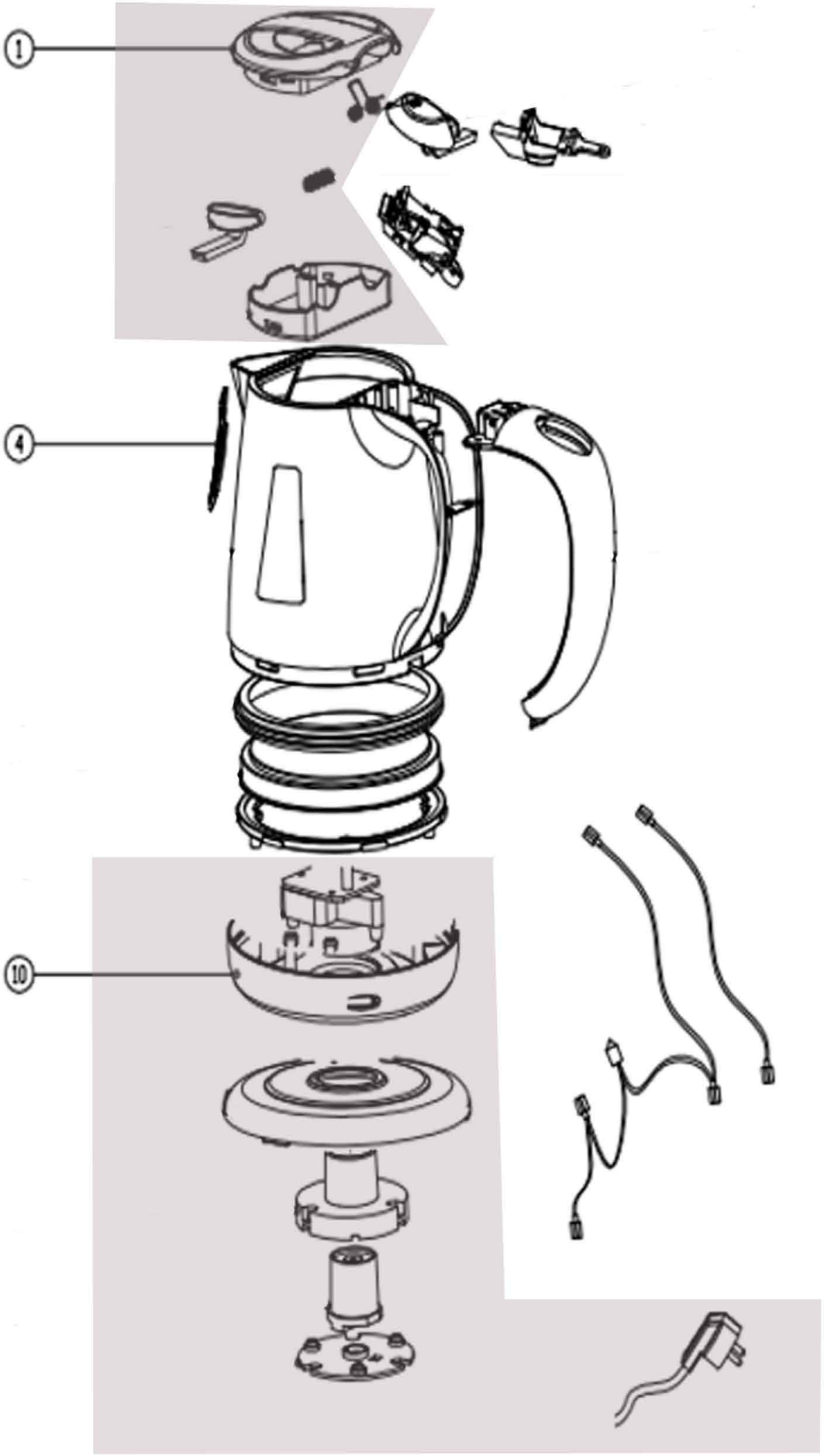

Bartscher	Wasserkocher 0,8L Artikel-Nr.: 200108	Explosionszeichnung Datum 16.12.2021	Seite 1/2

Pos.	Artikelbeschreibung	Description of item	Artikel Nr./Item No.
1	Deckel, komplett	Lid complete	E020010801
4	Filter	Filter	E020010804
10	Fuß mit Anschlußkabel	Complete station incl. Cord	E020010810