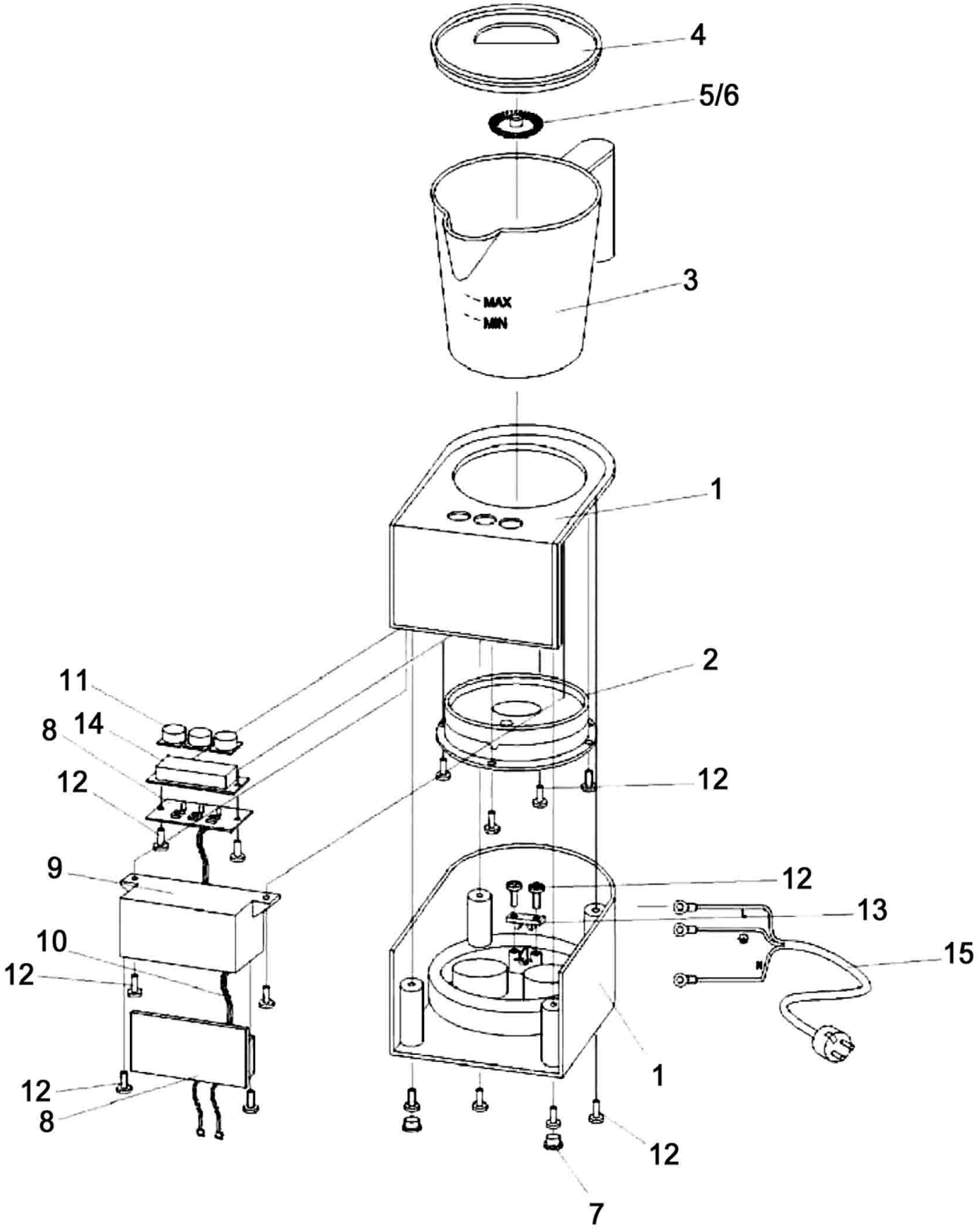

Bartscher	Milchaufschäumer Induktion Artikel-Nr.: 190129	Explosionszeichnung 12.03.2014	Seite 1/2

Pos.	Artikelbeschreibung	Description of item	Artikel Nr./Item No.
1	Boden	Bottom	01901291
2	Heizkörper	Heating element	01901292
3	Kanne	Jug	01901293
4	Deckel	Lid	01901294
5	Aufschäumscheibe	Frother disc	0190195
6	Mixscheibe	Mixing rod	01901296
7	Fuß, rutschfest	Base, nonslip	01901297
8	Elektronikplatine	Electronic card	01901298
9	Anschlussbox	Connection box	01901299
10	Verkabelung	Cabling	019012910
11	Drucktasten-Satz	Push button set	019012911
12	Schraubensatz	Screw set	019012912
13	Verschraubungssatz	Screw set	019012913
14	Abdeckung, Gummi	Rubber cover	019012914
15	Anschlusskabel	Power cord	019012915