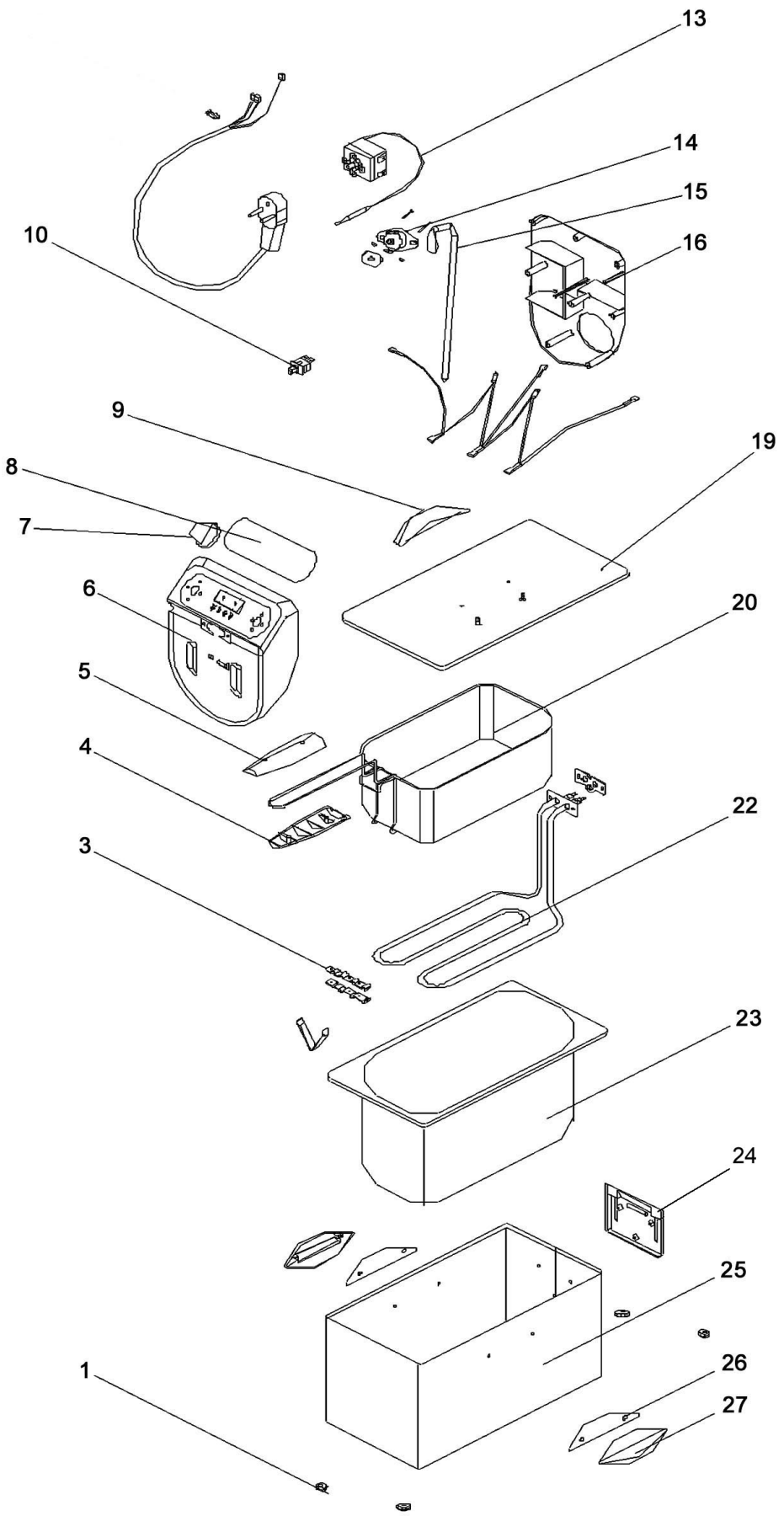

Bartscher	Fritteuse "PETIT" Artikel-Nr.: 165103	Explosionszeichnung 26.09.2014	Seite 1/2

Pos.	Artikelbeschreibung	Description of item	Artikel Nr./Item No.
1	Fuß	Base	016510314
3	Klemme z. Heizkörper	Clamp f. heating element	016510315
4	Korb / Fritteusenkorb 3l kplt. m. Griff	Complete basket	=> Pos. 20
5	Korb / Fritteusenkorb 3l kplt. m. Griff	Complete basket	=> Pos. 20
6	Schaltkasten komplett	Switch box complete	016510313
7	Knebel	Knob	n.m.lieferbar/n.m.available
8	Aufkleber f. Schaltkasten	Sticker f. switch box	n.m.lieferbar/n.m.available
9	Griff z. Deckel	Holder f. lid	n.m.lieferbar/n.m.available
10	Mikroschalter	Microswitch	01651033
13	Thermostat	Thermostat	01651031
14	Sicherheitsthermostat	Safety thermostat	01651032
15	Fühler	Sensor	016510316
16	Blende	Panel	016510317
19	Deckel	Lid	n.m.lieferbar/n.m.available
20	Ersatzkorb 3 L, mit Griff	Substitute basket 3 L, with handle	165526
22	Heizkörper	Heating element	01651039
23	Becken	Basin	016510310
24	Führungsblech	Guide rail	E016510324
25	Gehäuse m. Führung	Housing w. rail	016510311
26	Griff, seitlich komplett	Handle, sideways complete	016510312
27			