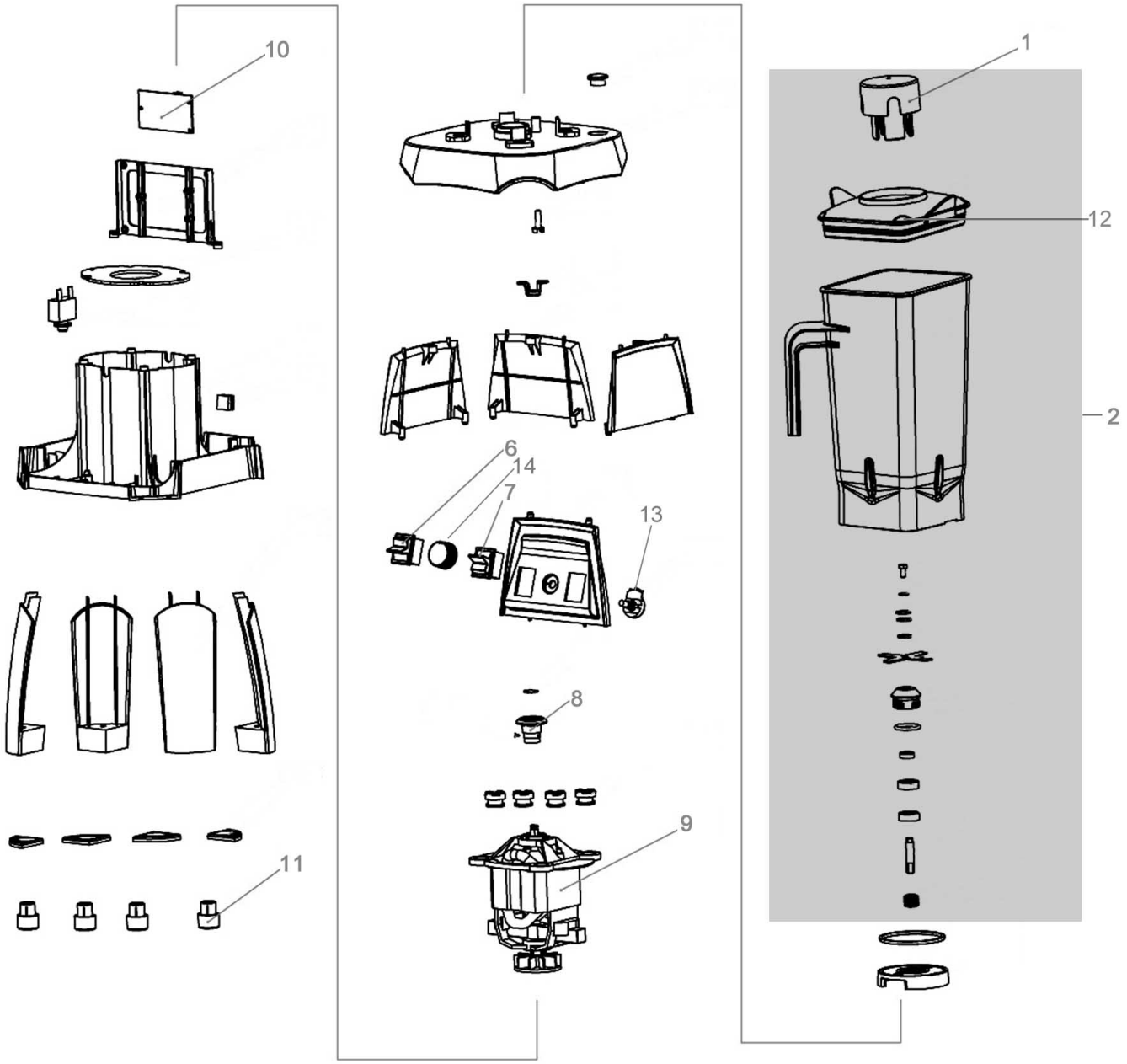

Bartscher	Blender Pro 2,5L Artikel-Nr.: 150159	Explosionszeichnung 05.07.2017	Seite 1/2

Pos.	Artikelbeschreibung	Description of item	Artikel Nr./Item No.
1	Deckelverriegelung	Lid lock	E015015901
2	Mixbecher komplett	Shaker complete	E015015902
6	Ein-/Ausschalter	On-/off Switch	E015015906
7	Taster	Button	E015015907
8	Rad	Gear	E015015908
9	Motor	Motor	E015015909
10	Platine	Circuit board	E015015910
11	Fuß	Base	E015015911
12	Deckel	Lid	E015015918
	Magnet	Magnet	E015015913
	Abdeckung z. Magnet	Cover f. magnet	E015015914
13	Geschwindigkeitsregler	Speed adjuster	E015015915
14	Knebel	Knob	E015015916
o.Abb/n.pic	Messer	Blade	E015015912
o.Abb/n.pic	Stopfer	Stopper	E015015917