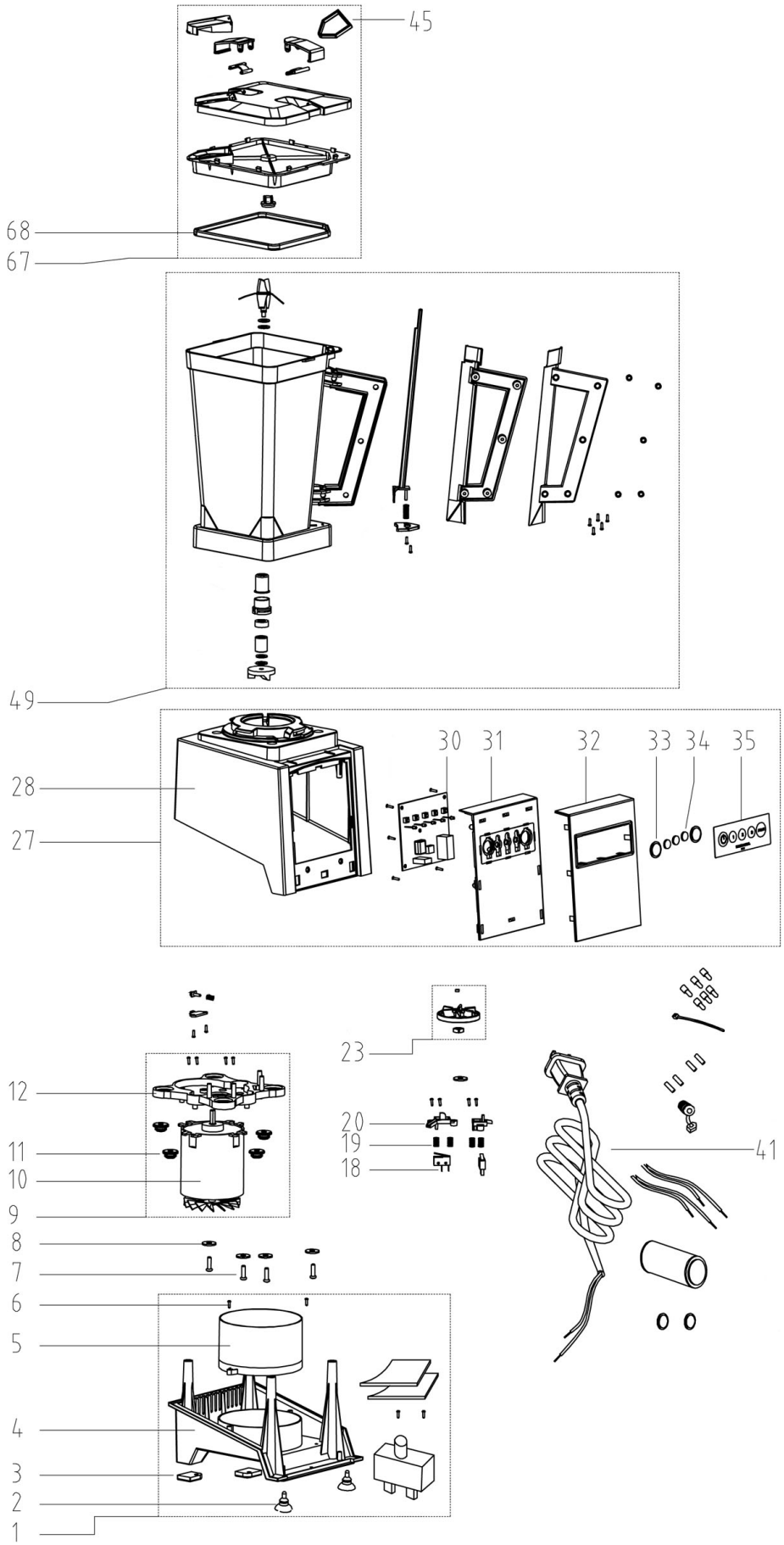

Bartscher	Multi-Blender Artikel-Nr.: 150151	Explosionszeichnung 17.03.2017	Seite 1/2

Pos.	Artikelbeschreibung	Description of item	Artikel Nr./Item No.
1	Boden komplett	Complete base	E0150151005
2	Fuß	Base	E015015101
3	Fuß, hinten	Back base	E015015102
9	Motor komplett	Complete motor	E0150151004
10	Motor 230V, 1000W	Motor 230V, 1000W	E015015106
11+12+18	Motorplatte, komplett	Motor plate, complete	E015015107
19	Druckfeder	Compression spring	E015015108
20	Gehäuse z. Schalter	Switch box	E015015109
23	Antriebsrad	Drive wheel	E015015110
27	Gehäuse komplett	Complete housing	E0150151003
28	Gehäuse	Housing	E015015111
30	Platine	Circuit board	E015015115
31-35	Bedienblende, komplett	Panel cover, complete	E015015116
41	Anschlusskabel	Power cord	E015015121
49	Mixbecher komplett	Complete shaker	E015015112
67	Deckel komplett	Complete Lid	E015015114
68	Dichtung, Silikon	Gasket, silicone	n.m.lieferbar/n.m.available