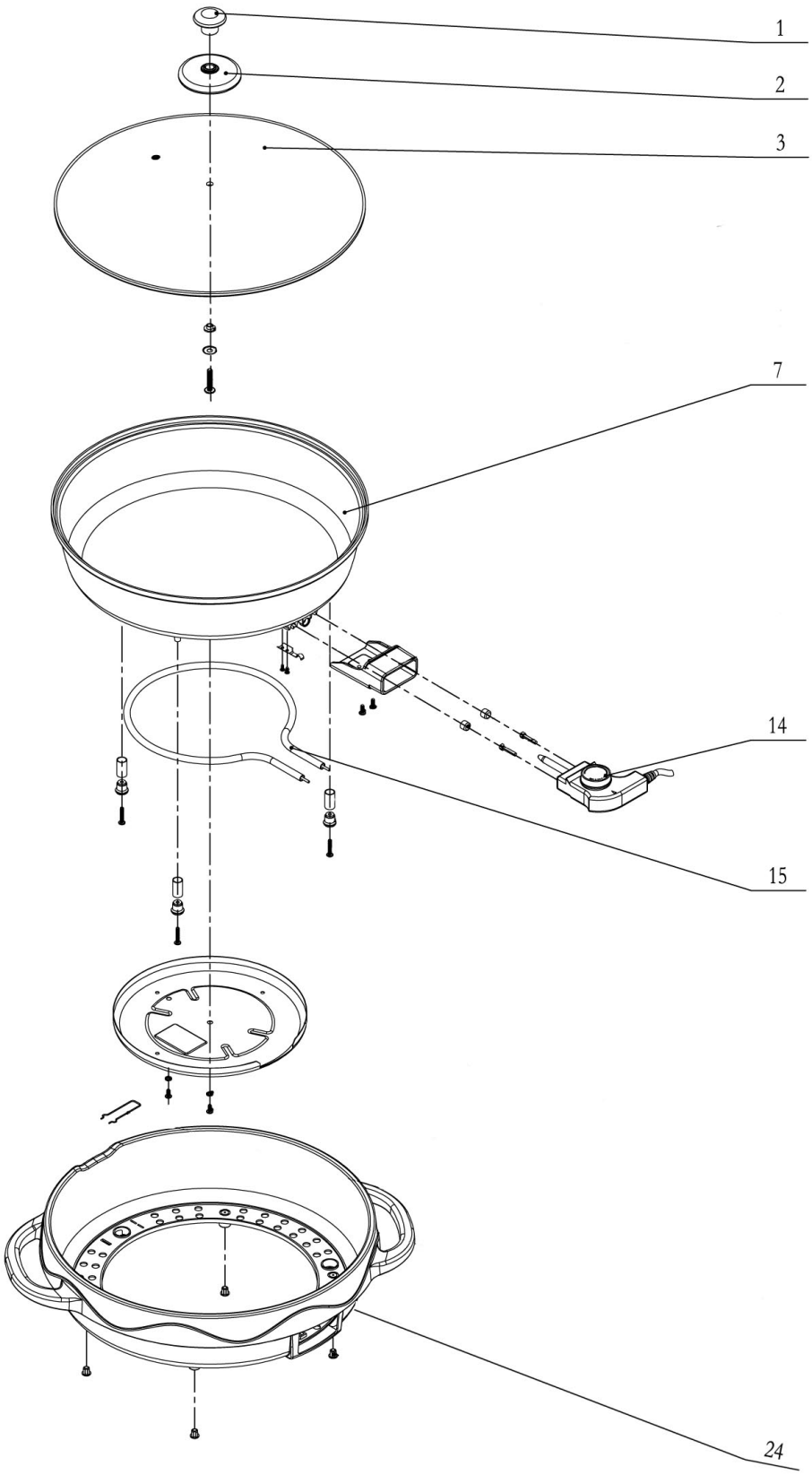

Bartscher	Multipfanne 37 cm Artikel-Nr.: 150121	Explosionszeichnung 31.07.2019	Seite 1/2

Pos.	Artikelbeschreibung	Description of item	Artikel Nr./Item No.
1 + 2	Knebel	Knob	E015012101
3	Deckel, Glas	Glass lid	E015012103
7 + 15	Pfanne m. Heizkörper	Pan w. heating element	E015012107
14	Thermostat	Thermostat	E015012114
24	Gehäuse	Housing	E015012124