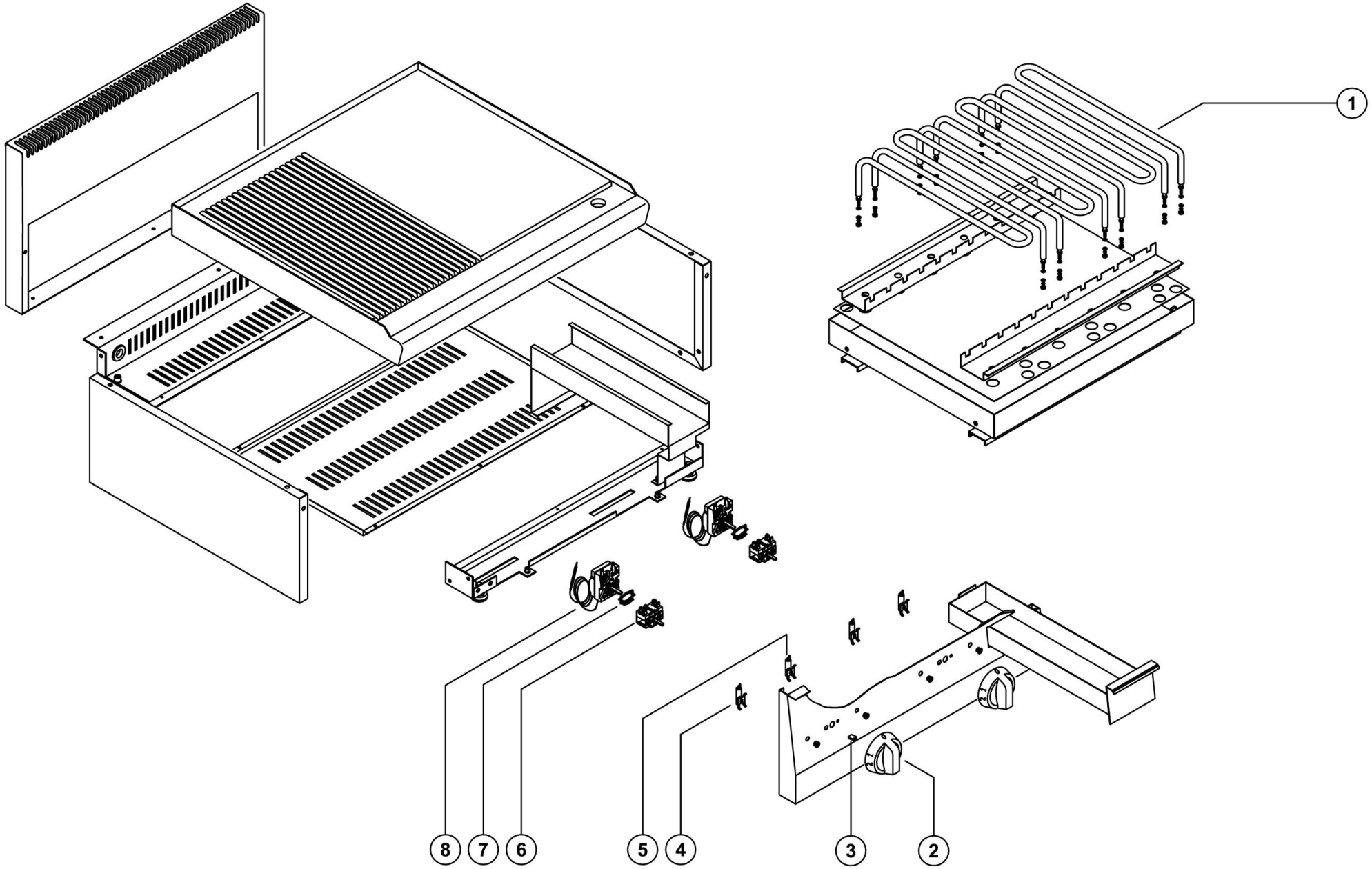

Bartscher	Griddleplatte 600, B600, 1/2-1/2 Artikel-Nr.: 132255	Explosionszeichnung 08.05.2017	Seite 1/2

Pos.	Artikelbeschreibung	Description of item	Artikel Nr./Item No.
1	Heizkörper, 1200 W	Heating element, 1200 W	06001147
2	Knebel, 1 - 8	Knob, 1 - 8	02008674
3	Feder z. Knebel	Spring f. knob	05900242
4	Kontrolllampe weiß	White indicator light	06061072
5	Kontrolllampe grün	Green indicator light	06061073
6	Hauptschalter, 4-polig	Main switch, 4-pole	022290
7	Halteklammer z. Thermostat	Holding clamp f. thermostat	018276
8	Thermostat	Thermostat	018336
o.Abb/n.pic	Schütz, 25 A, AC1 B., 230 V	Contactor, 25 A, AC1 B., 230 V	06046038