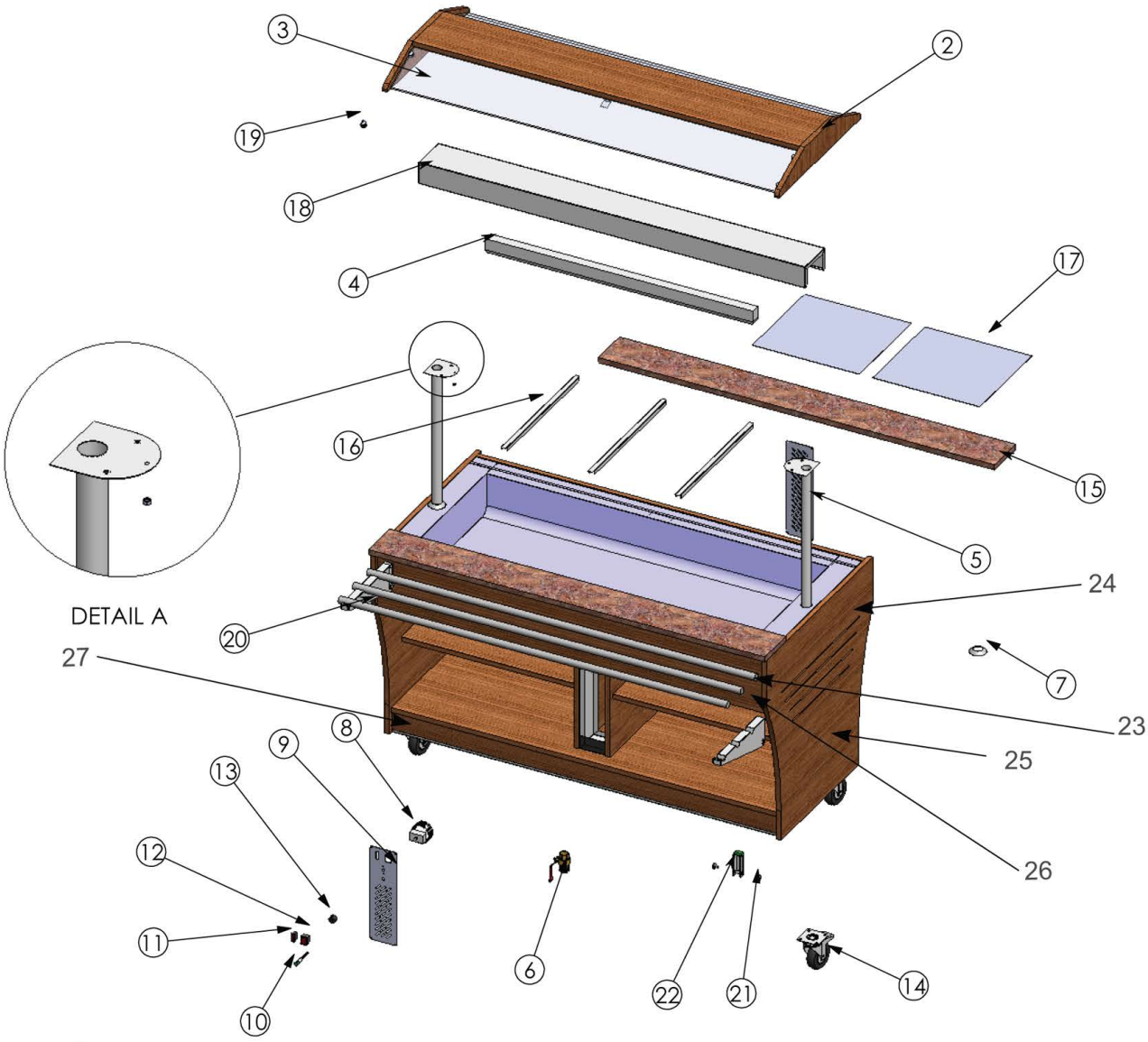

Bartscher	Buffetwagen, warm, 4x 1/1GN Artikel-Nr.: 125628	Explosionszeichnung 20.12.2019	Seite 1/2

Pos.	Artikelbeschreibung	Description of item	Artikel Nr./Item No.
2	Abdeckung, Holz	Wooden cover	E051109
3	Abdeckung, Glas	Glass cover	052305
4	Beleuchtung 28 W	Lighting 28 W	052989
5	Haltestange	Support	052947
6	Ablasshahn	Drain cock	052948
7	Abdeckung z. Haltestange	Support cover	052983
8	Thermostat	Thermostat	E053986
9	Bedienblende	Control panel	E051116
10	Kontrolllampe, grün, komplett	Indicator light, green, complete	043828
11	Schalter, Ein - Aus	Switch, on-off	052991
12			
13	Knebel z. Thermostat	Knob f. thermostat	052303
14	Rad o. Bremse	Wheel without brake	052956
	Rad m. Bremse	Wheel w. brake	052957
15	Arbeitsplatte, Granit	Granite worktop	052960
16	Zwischensteg	Intermediate bar	052961
17	Heizkörper, Flächenheizkörper, Silikon	Heating element, silicone	0SHSY1500
18	Lampenfassung	Lamp holder	052978
19	Glashalterung	Glass holder	052450
	Glashalterung, mitte	Glass bracket, central	E051075
20 - 22	Tablettrutsche, 1 Stück, 4x 1/1 GN	Tray slide, 1 piece, 4x 1/1 GN	125503
23	Schraubenabdeckung, Vorderseite	Cover f. screw, font side	061409
24	Schraubenabdeckung, Seite	Cover f. screw, side	061410
25	Abdeckung seitlich, Holz	Side cover, wood	E051103
26	Abdeckung vorne o. hinten, Holz	Front or back cover, wood	E051111
27	Abdeckung unten, Holz	Lower cover, wood	E051112
o.Abb/n.pic	Schlauch f. Wasserablauf	Hose f. water outlet	E0SHBRPL0003
o.Abb/n.pic	Befestigungs-Set f. Tablettrutsche	Installation materials f. tray slide	052927