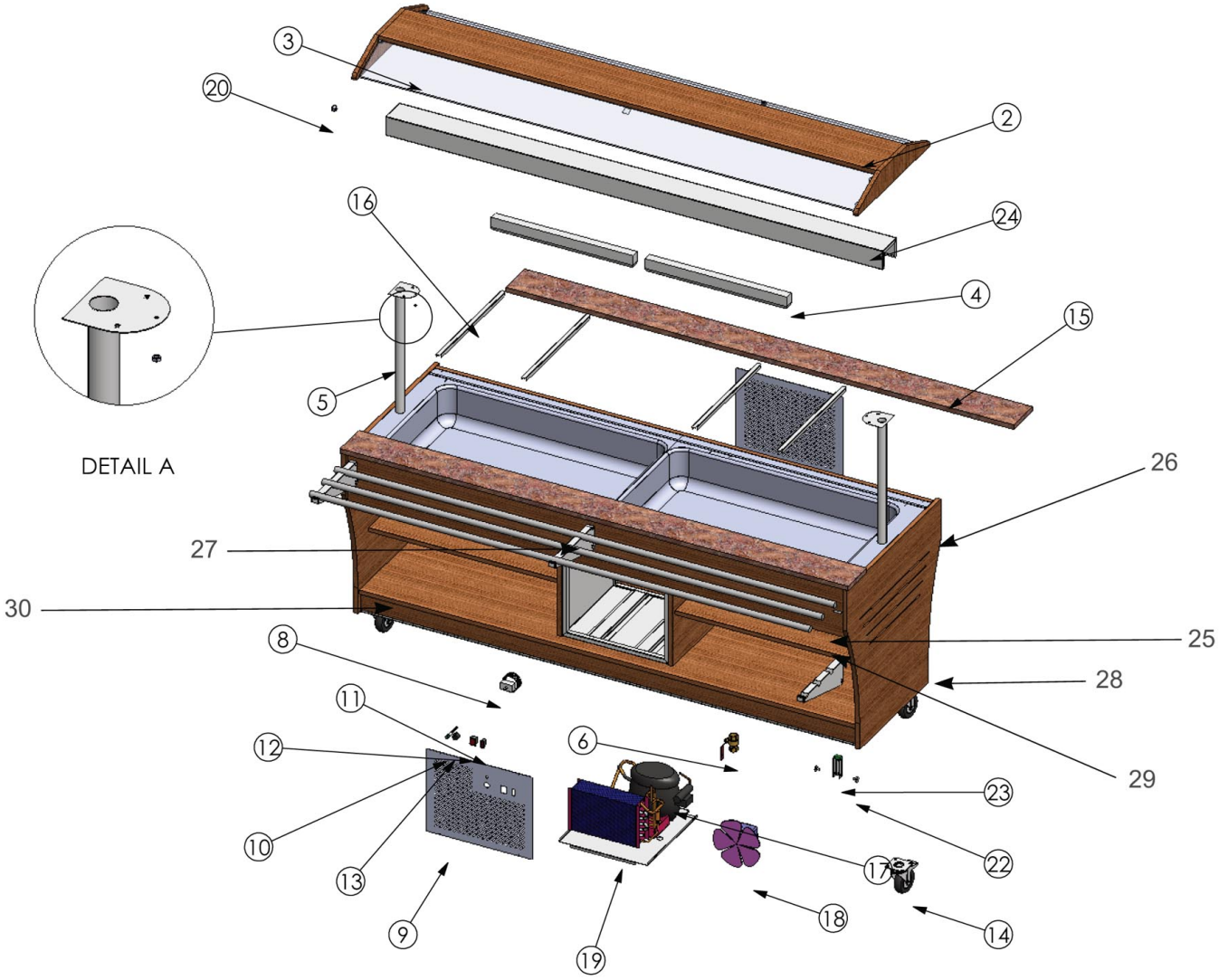

Bartscher	Buffetwagen, warm, 6x 1/1 GN Artikel-Nr.: 125624	Explosionszeichnung 27.12.2019	Seite 1/2

Pos.	Artikelbeschreibung	Description of item	Artikel Nr./Item No.
2	Abdeckung, Holz	Wooden cover	E053988
3	Abdeckung, Glas	Glass cover	052999
4	Beleuchtung 14 W	Lighting 14 W	052982
5	Haltestange	Support	052947
6	Ablasshahn	Drain cock	052948
7	Abdeckung z. Haltestange	Support cover	052983
8	Thermostat	Thermostat	E053986
9	Bedienblende	Panel cover	052951
10	Kontrolllampe, grün, komplett	Indicator light, green, complete	043828
11	Schalter, Ein - Aus	Switch, on-off	052991
12			
13	Knebel z. Thermostat	Knob f. thermostat	052303
14	Rad o. Bremse	Wheel without brake	052956
	Rad m. Bremse	Wheel w. brake	052957
15	Arbeitsplatte, Granit	Granite working plate	052300
16	Zwischensteg 530 mm	Intermediate bar 530 mm	A120602
17	Heizkörper, Flächenheizkörper, 1000 W	Heat. element, panel heater, 1000 W	E0SHSY1000
18	Lampenfassung	Lamp holder	052301
19	Glashalterung	Glass holder	052450
20	Tablettrutsche	Tray slide	125504
23	Schraubenabdeckung, Vorderseite	Cover f. screw, font side	061409
24	Schraubenabdeckung, Seite	Cover f. screw, side	061410
25	Halterung	Holder	E051101
26	Abdeckung seitlich, Holz	Side cover, wood	E051103
27	Abdeckung vorne o. hinten, Holz	Front or back cover, wood	E051107
28	Abdeckung unten, Holz	Lower cover, wood	E051108
o.Abb/n.pic	Befestigungs-Set f. Tablettrutsche	Installation materials f. tray slide	052927
o.Abb/n.pic	Schlauch f. Wasserablauf	Hose f. water outlet	E0SHBRPL0003