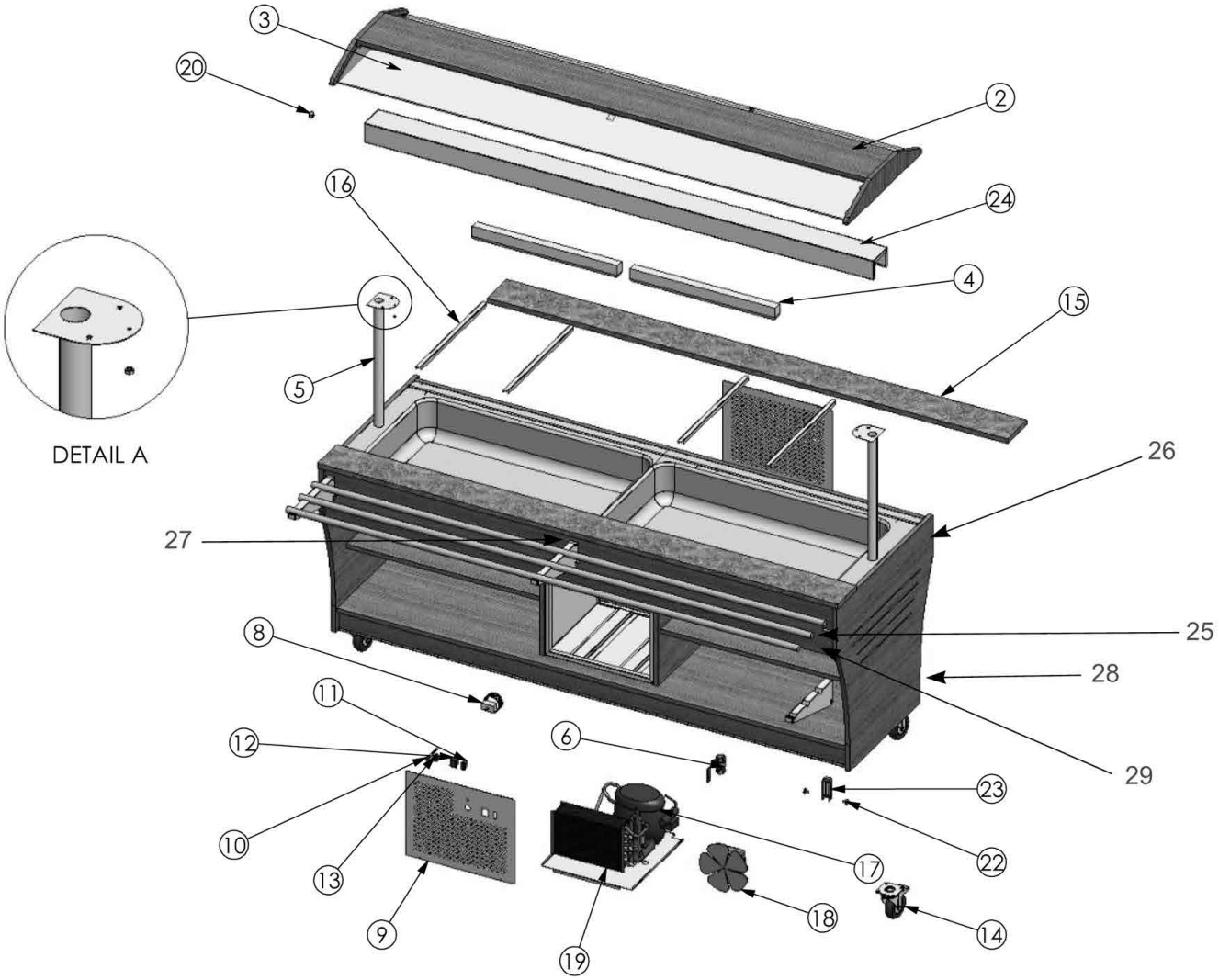


| | | | |
|---|---|---|---|
| Bartscher | Buffetwagen, kalt, 6x 1/1 GN<br>Artikel-Nr.: 125527 | Explosionszeichnung<br>24.10.2022 | Seite 1/2 |

| Pos. | Artikelbeschreibung | Description of item | Artikel Nr./Item No. |
|---|---|---|---|
| 2 | Abdeckung, Holz | Wooden cover | E053988 |
| 3 | Abdeckung, Glas | Glass cover | 052999 |
| 4 | Beleuchtung 14 W | Lighting 14 W | 052982 |
| 5 | Haltestange | Support | 052947 |
| 6 | Ablasshahn | Drain cock | 052948 |
| 7 | Abdeckung z. Haltestange | Support cover | 052983 |
| 8 | Thermostat | Thermostat | 052984 |
| 9 | Bedienblende | Panel cover | 052990 |
| 10 | Kontrolllampe, grün, komplett | Indicator light, green, complete | 043828 |
| 11 | Schalter, Ein - Aus | Switch, on-off | 052991 |
| 12 | | | |
| 13 | Knebel z. Thermostat | Knob f. thermostat | 052992 |
| 14 | Rad o. Bremse | Wheel without brake | 052956 |
| | Rad m. Bremse | Wheel w. brake | 052957 |
| 15 | Arbeitsplatte, Granit | Granite working plate | 052300 |
| 16 | Zwischensteg, 530 mm | Intermediate bar, 530 mm | A120602 |
| 17 | Kompressor R290 | Compressor R290 | E0SGKM14 |
| 18 | Kondensatorlüfter | Condenser ventilator | 052988 |
| 19 | Kondensator | Condenser | 052965 |
| 20 | Glashalterung | Glass holder | 052450 |
| 21-23 | Tablettrutsche 1 Stück, 6 x 1/1GN | Tray slide, 1 piece, 6 x 1/1 GN | 125504 |
| 24 | Lampenfassung | Lamp holder | 052301 |
| 27 | Halterung | Holder | E051101 |
| 28 | Abdeckung seitlich, Holz | Side cover, wood | E051103 |
| 29 | Abdeckung vorne o. hinten, Holz | Front or back cover, wood | E051107 |
| 30 | Abdeckung unten, Holz | Lower cover, wood | E051108 |
| 31 | Befestigungs-Set f. Tablettrutsche | Installation materials f. tray slide | 052927 |
| 32 | Schlauch f. Wasserablauf | Hose f. water outlet | E0SHBRPL0003 |
| o.Abb/.npic | Schraubenabdeckung, Vorderseite | Cover f. screw, font side | 061409 |
| o.Abb/.npic | Schraubenabdeckung, Seite | Cover f. screw, side | 061410 |
| o.Abb/.npic | Kapillarrohr 2400mm | Capillary tube 2400 mm | E0YDKLC12400 |