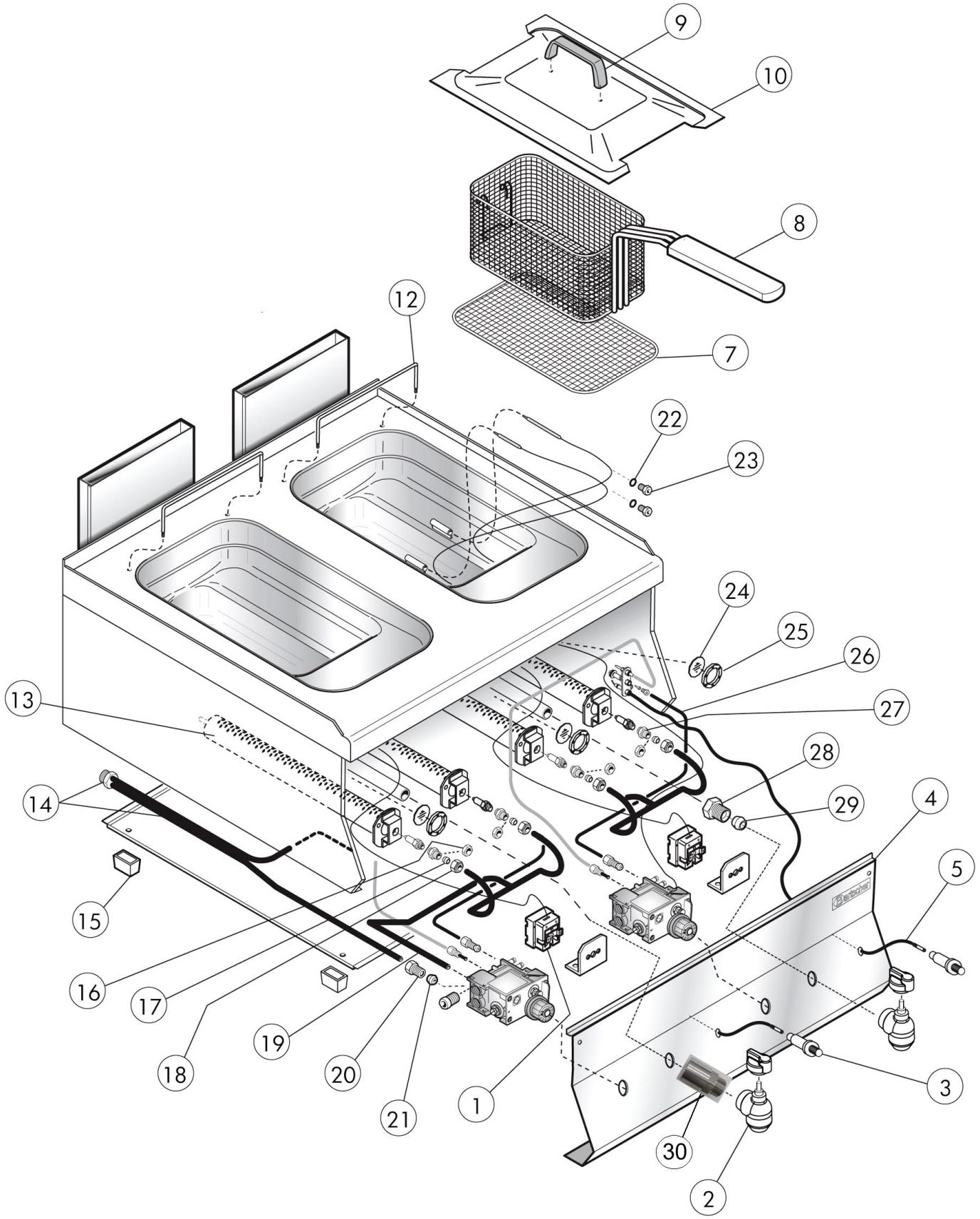

Bartscher	Gas-Fritteuse 650, 2x8L, TG Artikel-Nr.: 1152113	Explosionszeichnung 29.01.2018	Seite 1/4

Pos.	Artikelbeschreibung	Description of item	Artikel Nr./Item No.
1	Sicherheitsthermostat	Safety thermostat	0CM097701
2	Ablasshahn	Drain cock	0CR0846920
3	Piezozünder	Piezo igniter	01936100
4	Blende	Panel	08478101
5	Zündkabel 160 mm	Ignition cable 160 mm	0CR0508710
7	Krümelsieb	Crumb sieve	0CRO508560
8	Ersatzkorb Fritteuse 650, 8L	Substit.basket d.fat fryer 650, 8L	158616
9	Griff	Handle	08222510
10	Deckel o. Griff	Lid without handle	0MA1044733812
12	Korbaufhängung	Rod for hanging basket	0CR0508540
13	Brenner	Burner	0CR0508410
14	Gasleitung	Gas pipe	0CR0847950
15	Fuß	Base	01036021613
16	Mutter 14 x 1	Nut 14 x 1	01033700200
17	Schneidring	Cutting ring	086720
18	Verschraubung M16 x 1,5 A19	Screw connection M16 x 1,5 A19	01326500
19	Hauptgasleitung	Main gas pipe	0CR0849970
20	Verschraubung	Screw connection	0459300
21	Schneidring	Cutting ring	0417810
22	Dichtring	Sealing ring	0CM097900
23	Schraube M10 x 1	Screw M10 x 1	0CM012401
24	Kontrollscheibe z. Brennerkontrolle	Control disc f. burner control	01033600
25	Rahmen z. Scheibe	Plate frame	n.m.lieferbar/n.m.available
26	Zündgasleitung	Gas ignition hose	0CR0849980
27	Düsenträger	Nozzle holder	0CR0508630
28	Schraube z. Ablasshahn	Screw f. drain cock	0866000
29	Schneidring 18	Cutting ring	0866200
30	Verlängerung z. Ablasshahn	Extension f. drain cock	0CR0846931

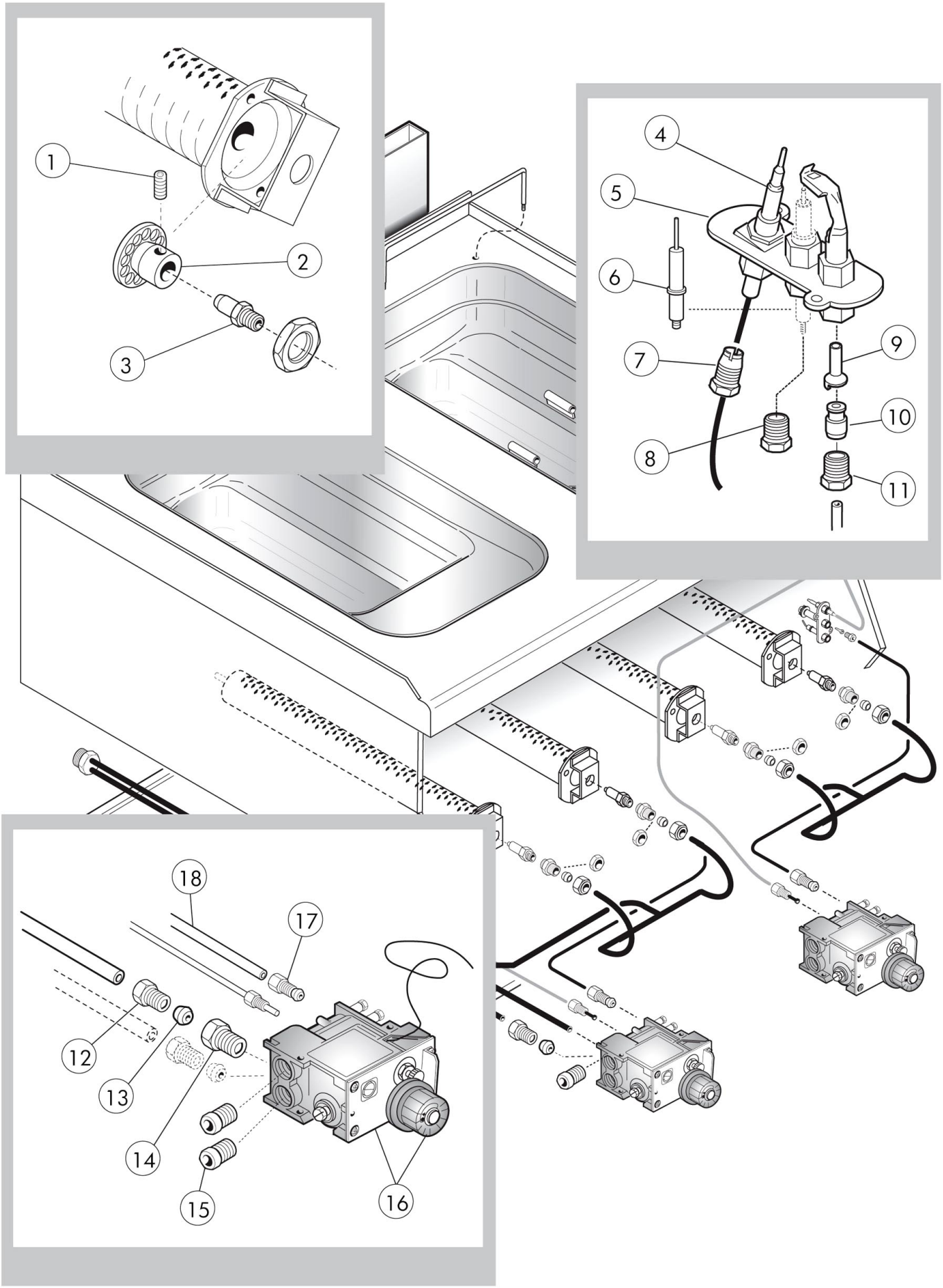
1
2
3
4
5
6
7
8
9
10
11
12
13
14
15
16
17
18

Pos.	Artikelbeschreibung	Description of item	Artikel Nr./Item No.
1	Madenschraube	Locking screw	0CM040400
2	Lufthülse	Air regulation bush	0CR0508400
3	Düse, Propan, D 83, G 30, 50 mbar	Nozzle, propane, D 83, G 30, 50mbar	0508730
3	Düse, D 95, G 30/28/37	Nozzle, D 95, G 30/28/37	01491100
3	Düse, Erdgas H, D 145	Nozzle, natural gas H, D 145	02902500
3	Düse, D 160, G 25, 20 mbar	Nozzle, D 160, G 25, 20 mbar	01631200
4	Thermoelement m. Kabel	Thermocouple w. cable	049232
5	Zündbrenner	Ignition burner	0CM040800
6	Zündkerze	Ignition plug	01888300
7	Verschraubung z. Thermoelement	Screw connection f. thermocouple	020219
8	Anschluss z. Zündkerze	Connection f. ignition plug	054361
9	Zünddüse, Propan, D 20, G30/50	Ignition nozzle,propane,D 20,G30/50	01033719600
9	Zünddüse D 25	Ignition nozzle D 25	01874700
9	Zünddüse, Erdgas, D 41	Ignition nozzle, natural gas, D 41	01033719700
10	Schneidring	Cutting ring	0MA673600
11	Verschraubung M10 x 1/4	Screw connection M10 x 1/4	0673500
12	Verschraubung	Screw connection	0459300
13	Schneidring	Cutting ring	0417810
14	Verschraubung	Screw connection	0CR0508790
15	Kegelventil z. Eurosit Armatur	Cone valve f. Eurosit Armature	049638
16	Armatur Eurosit	Armature Eurosit	022163
17	Verschraubung z. Gasleitung	Screw connection f. gas pipe	0A011608
18	Zündgasleitung	Ignition gas pipe	0CR0849980