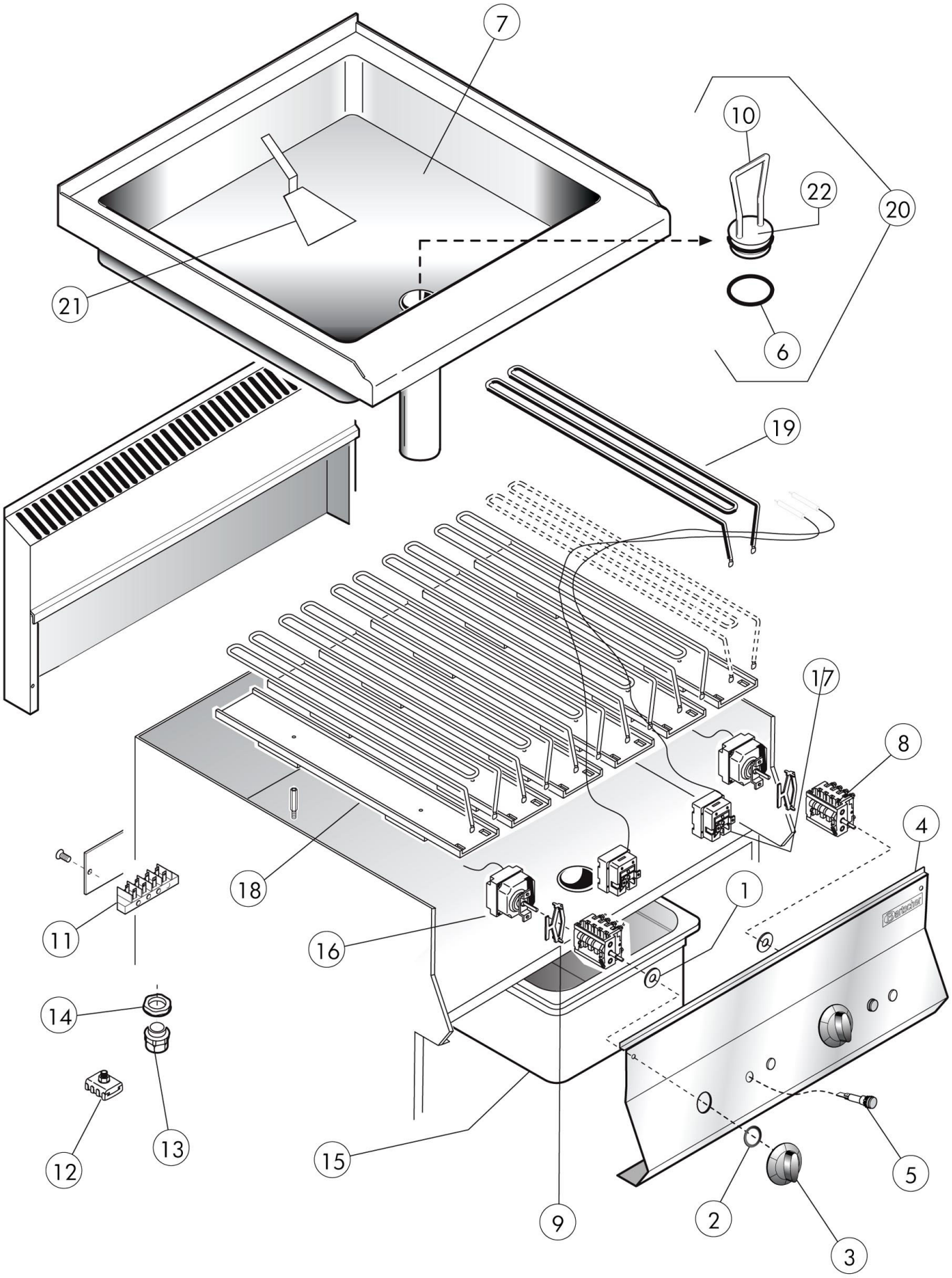

Bartscher	Multibräter 650, B600, TG Artikel-Nr.: 115157	Explosionszeichnung 18.01.2017	Seite 1/2

Pos.	Artikelbeschreibung	Description of item	Artikel Nr./Item No.
1	Dichtung f. Schalterstift	Gasket	050460
2	Dichtung z. Knebel	Gasket f. knob	0588510
3	Knebel	Knob	02599314
4	Frontblende	Front panel	0931600
5	Kontrolllampe orange	Orange indicator light	0587500
6	Dichtung f. Ablassstopfen	Gasket f. drain stopper	0CR0413880
7	Tiegel	Pan	0931780
8	Hauptschalter, 4-polig	Main switch, 4-pole	016933
9	Halteklammer z. Thermostat	Holding clamp f. thermostat	018276
10	Griff z. Stopfen	Handle f. stopper	0413890
11	Anschlussklemme, 6-polig	Terminal clamp, 6-pole	0A036206
12	Potentialausgleichsklemme	Potential equalisation clamp	01878400
13	Zugentlastung PG21	Strain relief PG21	010578028
14	Verschraubung f. Zugentlastung PG21	Screw connection f. strain relief PG21	01037114500
15	GN Behälter, 1/1, T150	GN container, 1/1, D150	A120610
16	Thermostat 50 - 300° C	Thermostat 50 - 300° C	01309115
17	Sicherheitsthermostat	Safety thermostat	01878500
18	Isolierung, Schiene	Insulation, rail	01044358300
19	Heizkörper	Heating element	01037317700
20	Stopfen komplett	Stopper complete	0414040
21	Spatel	Spatula	n.m.lieferbar/n.m.available
22	Stopfen	Stopper	01033206801