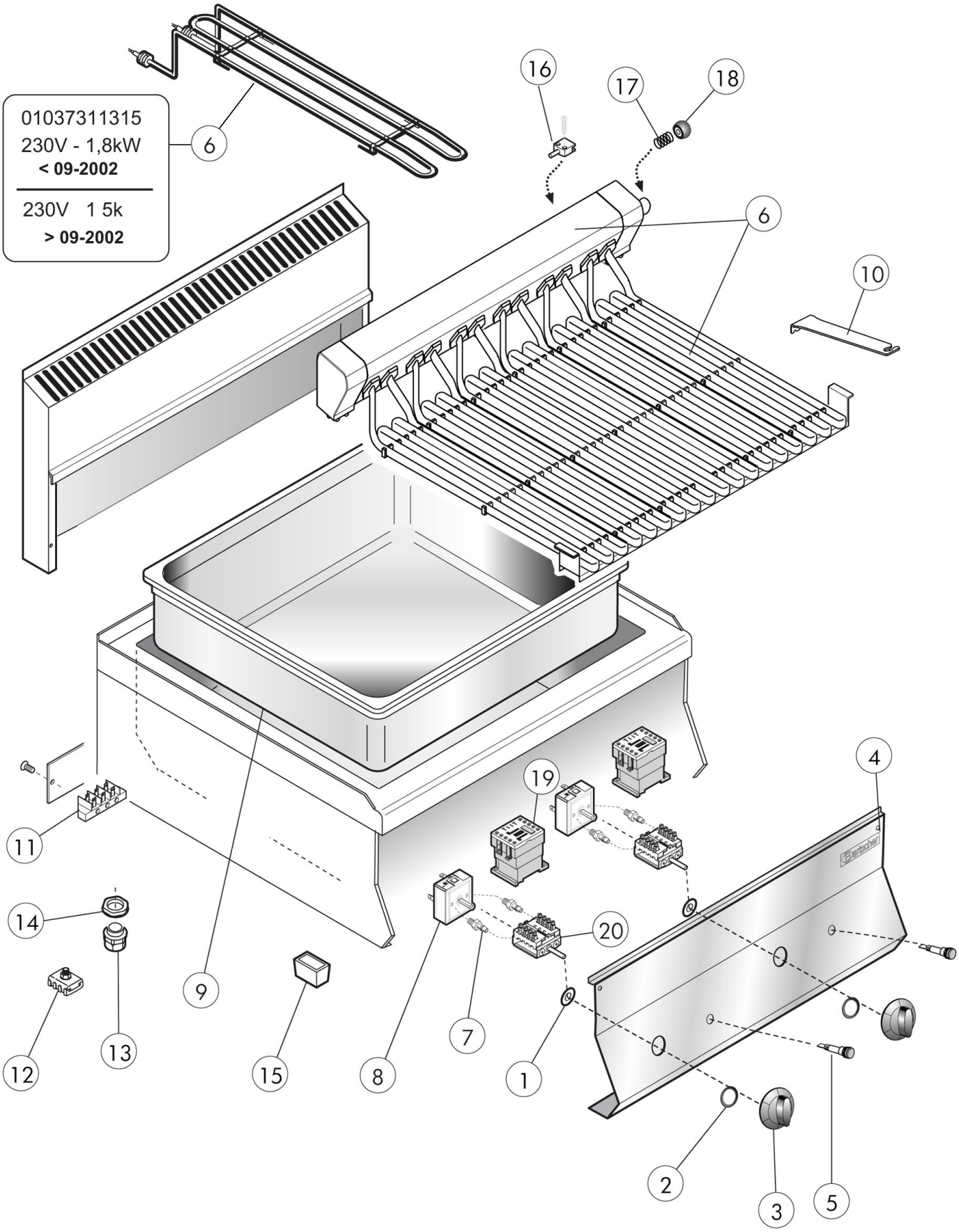


| | | | |
|---|---|---|---|
| Bartscher | Rostbräter 650, B800<br>Artikel-Nr.: 115141 | Explosionszeichnung<br>18.01.2017 | Seite 1/2 |

| Pos. | Artikelbeschreibung | Description of item | Artikel Nr./Item No. |
|---|---|---|---|
| 1 | Dichtring, Silikon | Sealing ring, silicone | 02993700 |
| 2 | Dichtung z. Knebel | Gasket f. knob | 0588510 |
| 3 | Knebel | Knob | 0796710 |
| 4 | Frontblende | Front panel | E0935920 |
| 5 | Kontrolllampe orange | Orange indicator light | 0587500 |
| 6 | Heizkörper | Heating element | 0935870 |
| | Heizkörperblock, 60 cm | Heating element block, 60 cm | 0935871 |
| | Heizkörperblock, 2 Heizzonen | Heating element block, 2 heat.zones | E0935873 |
| | Heizkörper, 1,5 kW | Heating element, 1,5 kW | 01037311315 |
| 7 | Halterung | Bracket | 0686310 |
| 8 | Energieregler 13 A, 230 V | Energy regulator 13 A, 230 V | 05057021010 |
| 9 | Becken 2/1 GN | Basin 2/1 GN | 0936020 |
| 10 | Schaber | Scraper | E0975930 |
| 11 | Anschlussklemme, 6 polig | Terminal clamp, 6-pin | E0103710400 |
| 12 | Potentialausgleichsklemme | Potential equalisation clamp | 01878400 |
| 13 | Zugentlastung PG21 | Strain relief PG21 | 010578028 |
| 14 | Verschraubung f. Zugentlastung PG21 | Screw connection f. strain relief PG21 | 01037114500 |
| 15 | Fuß | Base | 01036021613 |
| 16 | Schalter | Switch | E0979280 |
| 17 | Feder | Spring | E0979290 |
| 18 | Verschraubung | Screw connection | E0979300 |
| 19 | Schütz, 10A | Contactor, 10A | E0187301 |
| 20 | Schalter | Switch | E0710300 |