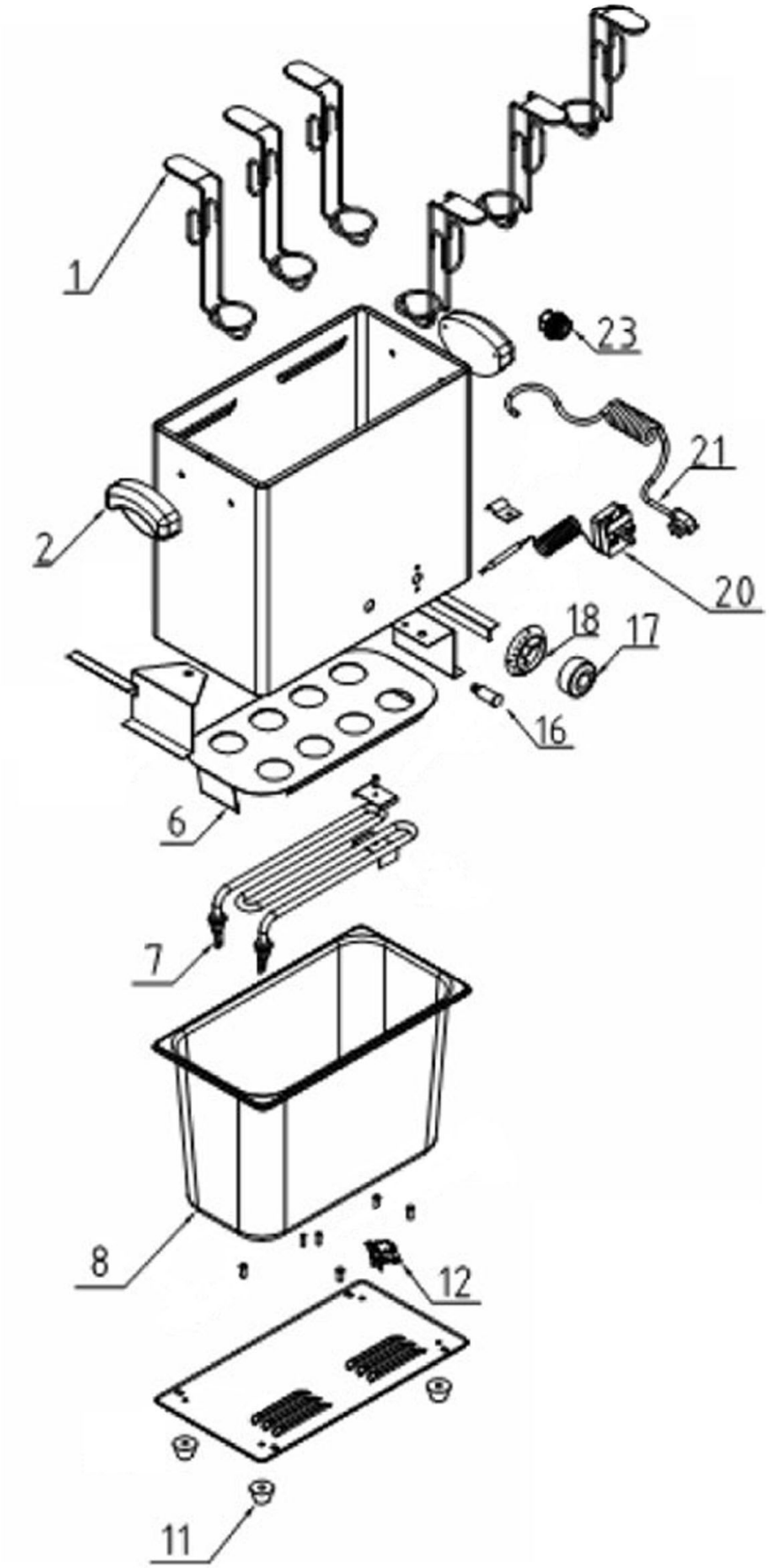

Bartscher	Eierkocher EH6 Artikel-Nr.: 115129	Explosionszeichnung 22.08.2017	Seite 1/2

Pos.	Artikelbeschreibung	Description of item	Artikel Nr./Item No.
1	Eierhalter, rot	Egg holder, red	E011512901
	Eierhalter, gelb	Egg holder, yellow	E011512924
	Eierhalter, orange	Egg holder, orange	E011512925
	Eierhalter, blau	Egg holder, blue	E011512926
	Eierhalter, schwarz	Egg holder, black	E011512927
	Eierhalter, lila	Egg holder, purple	E011512928
2	Griff	Handle	E011512902
6	Lochblech	Perforated plate	E011512906
7	Heizkörper	Heating element	E011512907
8	Becken	Basin	E011512908
11	Fuß	Base	E011512911
12	Sicherheitsthermostat	Safety thermostat	E011512912
16	Kontrolllampe	Indicator lamp	E011512916
17	Knebel	Knob	E011512917
18	Skalenring	Scale ring	E011512918
20	Thermostat	Thermoostat	E011512920
21	Anschlusskabel m. Stecker	Power cord w. plug	E011512921
23	Zugentlastung	Strain relieg	01143605