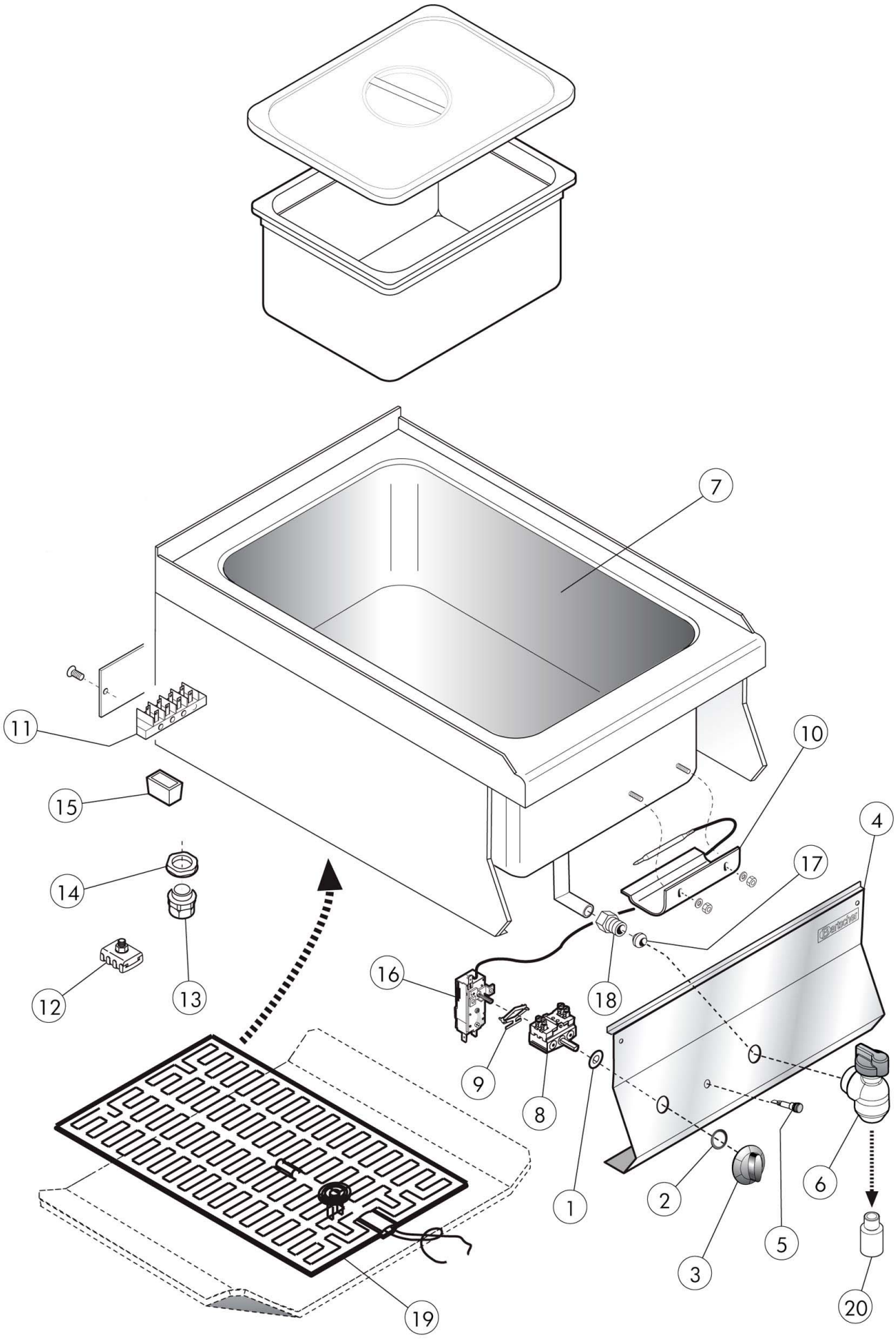


| | | | |
|---|---|---|---|
| Bartscher | Bain-Marie, B400, 1/1GN, TGOK<br>Artikel-Nr.: 115121 | Explosionszeichnung<br>29.01.2018 | Seite 1/2 |

| Pos. | Artikelbeschreibung | Description of item | Artikel Nr./Item No. |
|---|---|---|---|
| 1 | Dichtung f. Schalterstift | Gasket | 050460 |
| 2 | Dichtung z. Knebel | Gasket f. knob | 0588510 |
| 3 | Knebel 0/90/70/50/30 | Knob 0/90/70/50/30 | 02599310 |
| 4 | Frontblende | Front panel | 0932100 |
| 5 | Kontrolllampe orange | Orange indicator light | 0587500 |
| 6 | Ablasshahn | Drain cock | 0CR0846920 |
| 7 | Becken | Basin | 0933780 |
| 8 | Hauptschalter, 2-polig, 6,3mm | Main switch, 2-pole, 6,3mm | 018116 |
| 9 | Halteklammer z. Thermostat | Holding clamp f. thermostat | 018276 |
| 10 | Halterung z. Thermostat | Bracket f. thermostat | 0506510 |
| 11 | Anschlussklemme, 6-polig | Terminal clamp, 6-pole | 0A036206 |
| 12 | Potentialausgleichsklemme | Potential equalisation clamp | 01878400 |
| 13 | Zugentlastung PG21 | Strain relief PG21 | 010578028 |
| 14 | Verschraubung f. Zugentlastung PG21 | Screw connection f. strain relief PG21 | 01037114500 |
| 15 | Fuß | Base | 01036021613 |
| 16 | Thermostat | Thermostat | 01037117700 |
| 17 | Schneidring 18 | Cutting ring | 0866200 |
| 18 | Schraube z. Ablasshahn | Screw f. drain cock | 0866000 |
| 19 | Heizkörper, 1000 W, 230 V | Heating element, 1000 W, 230 V | 0935000 |
| 20 | Verlängerungsstück | Extension part | 0846930 |