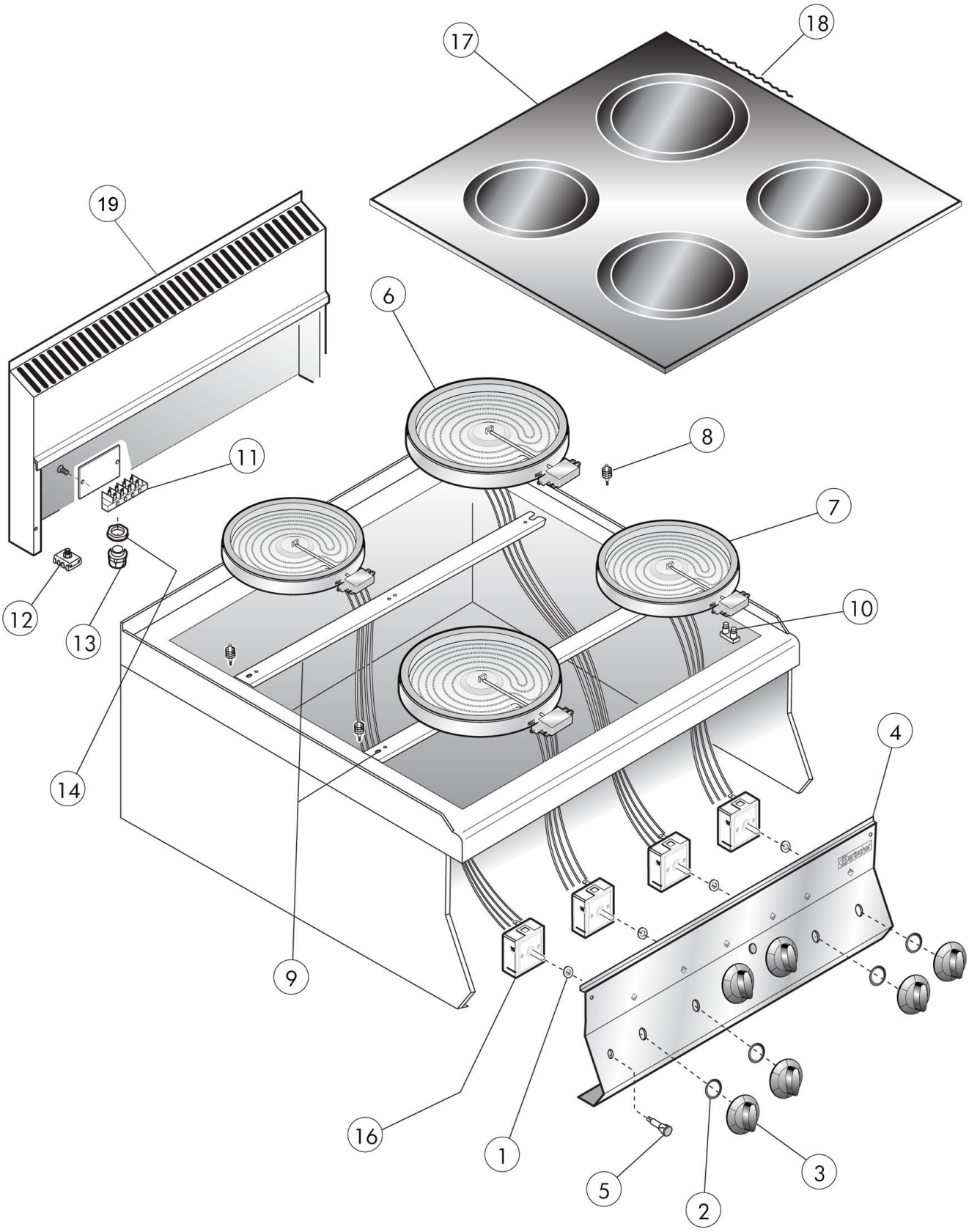

Bartscher	Elektroherd 650, B700, 4Felder, EBO Artikel-Nr.: 115059	Explosionszeichnung 17.01.2017	Seite 1/4

Pos.	Artikelbeschreibung	Description of item	Artikel Nr./Item No.
1	Dichtung f. Schalterstift	Gasket	050460
2	Dichtung z. Knebel	Gasket f. knob	0588510
3	Knebel	Knob	0796710
4	Frontblende	Front panel	0936380
5	Kontrolllampe orange	Orange indicator light	0587500
6	Heizkörper, 2500 W	Heating element, 2500 W	0791310
7	Heizkörper, 1,8 kW	Heating element, 1,8 kW	0930620
8	Feder z. Heizplatte	Spring f. heating plate	0294000
9	Halterung f. Heizkörper	Bracket f. heating element	0848170
10	Restwärmeanzeige	Residual heat indication	0792810
11	Anschlussklemme, 6-polig	Terminal clamp, 6-pole	0A036206
12	Potentialausgleichsklemme	Potential equalisation clamp	01878400
13	Zugentlastung PG21	Strain relief PG21	010578028
14	Verschraubung f. Zugentlastung PG21	Screw connection f. strain relief PG21	01037114500
16	Energieregler 13A, 230V	Energy regulator 13A, 230V	05057021010
17	Glasplatte, Ceran	Glass plate, ceramic	0930580
18	Klebstoff f. Ceranplatten, Pactan	Adhesive f. cerane stoves, Pactan	052811770
19	Kamin	Chimney	01041115300

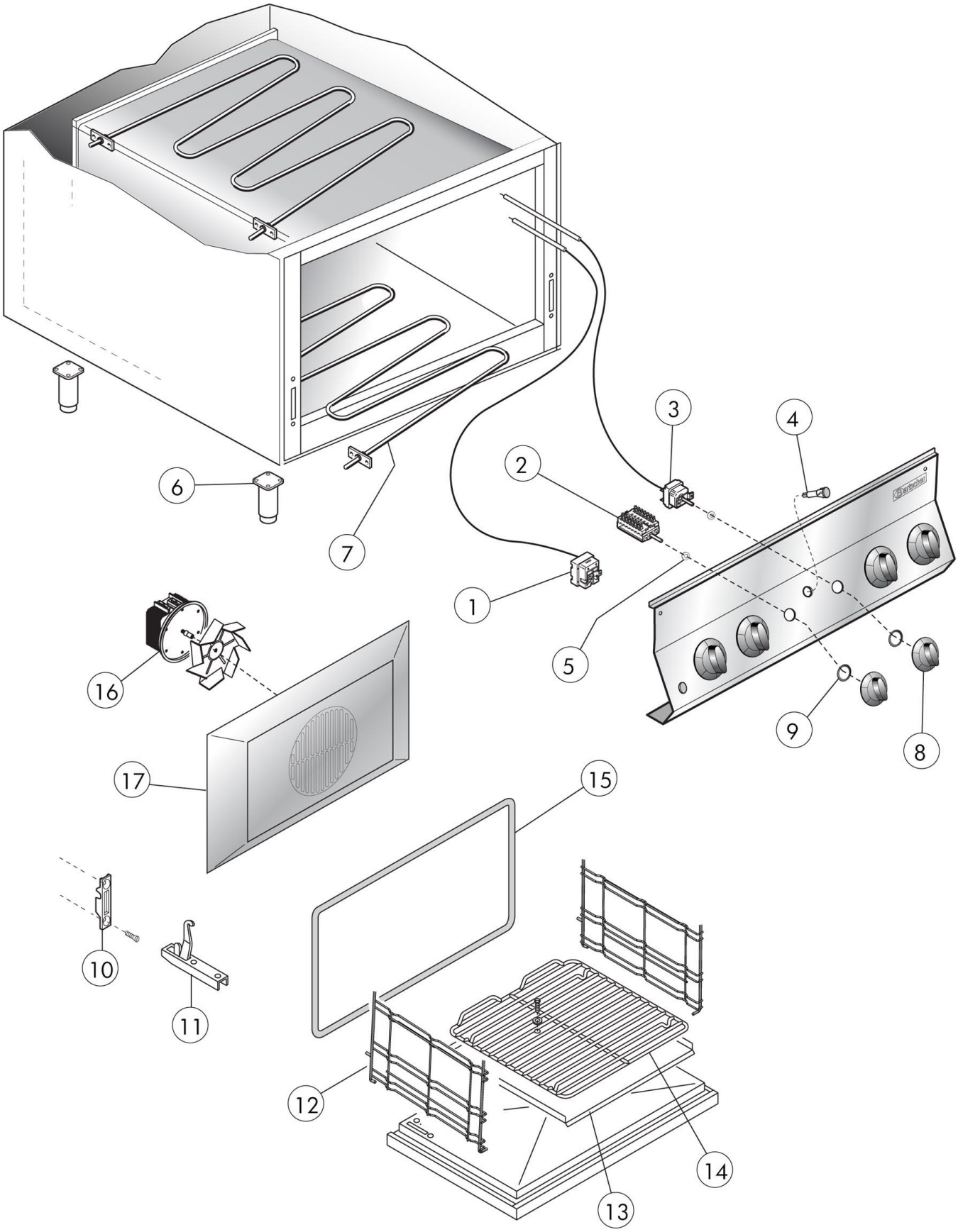

Bartscher	Elektroherd 650, B700, 4Felder, EBO Artikel-Nr.: 115059	Explosionszeichnung 17.01.2017	Seite 3/4

Pos.	Artikelbeschreibung	Description of item	Artikel Nr./Item No.
1	Sicherheitsthermostat	Safety thermostat	01878500
2	Wahlschalter	Selection switch	0A046750
3	Thermostat 50 - 300° C	Thermostat 50 - 300° C	01309115
4	Kontrolllampe orange	Orange indicator light	0587500
5	Dichtung f. Schalterstift	Gasket	050460
6	Fuß	Base	06086200
7	Heizkörper	Heating element	0932670
8	Knebel	Knob	0795470
9	Dichtung z. Schalterwelle	Gasket for interruptor	02519490
10	Gegenstück z. Türscharnier	Counterpiece f. door hinge	E0MA1304500
11	Scharnier z. Backofentür	Hinge f. oven door	0934850
12	Auflageschienen-Set	Set of guiding rails	0932690
13	Bodenblech	Bottom plate	0932710
14	Backofenrost 650	Oven grid 650	105804
15	Dichtung f. Backofentür	Gasket f. oven door	0931990
16	Lüftermotor	Fan motor	04330800
17	Lüftergitter	Fan grid cover	0932640
o. Abb./ no pic.	Tür z. Backofen	Oven door	E0933510