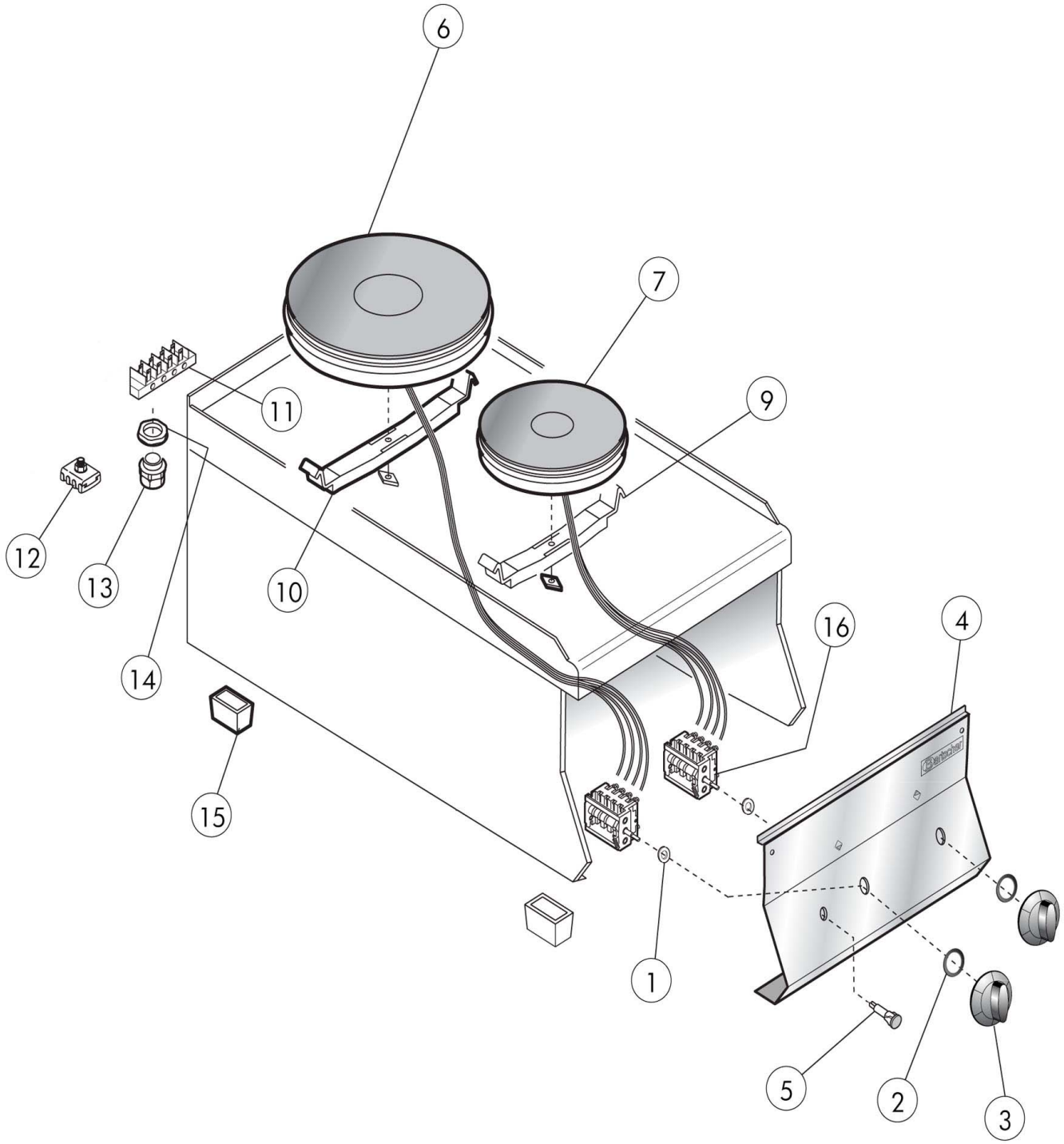

Bartscher	Elektroherd , B400, 2PL, TGOK Artikel-Nr.: 115006	Explosionszeichnung 29.01.2018	Seite 1/2

Pos.	Artikelbeschreibung	Description of item	Artikel Nr./Item No.
1	Dichtung f. Schalterstift	Gasket	050460
2	Dichtung z. Knebel	Gasket f. knob	0588510
3	Knebel, schwarz	Knob, black	E02599311
4	Frontblende	Front panel	0931190
5	Kontrolllampe orange	Orange indicator light	0587500
6	Kochplatte 230V, 2600W, rund Ø 220 mm	Cooking plate 230V, 2600W round Ø 220 mm	019287
7	Kochplatte 230V, 1500W Ø 180 mm	Cooking plate 230V, 1500W Ø 180 mm	017797
9	Befestigungsbügel, Kochplatte Ø 180 mm	Mounting bracket, cooking plate Ø 180 mm	01712022000
10	Befestigungsbügel, Kochplatte Ø 220 mm	Mounting bracket, cooking plate Ø 220 mm	01712023000
11	Anschlussklemme, 6-polig	Terminal clamp, 6-pole	0A036206
12	Potentialausgleichsklemme	Potential equalisation clamp	01878400
13	Zugentlastung PG21	Strain relief PG21	010578028
14	Verschraubung f. Zugentlastung PG21	Screw connection f. strain relief PG21	01037114500
15	Fuß	Base	01036021613
16	Schalter, 7-Takt	7-tact switch w. screw	010507