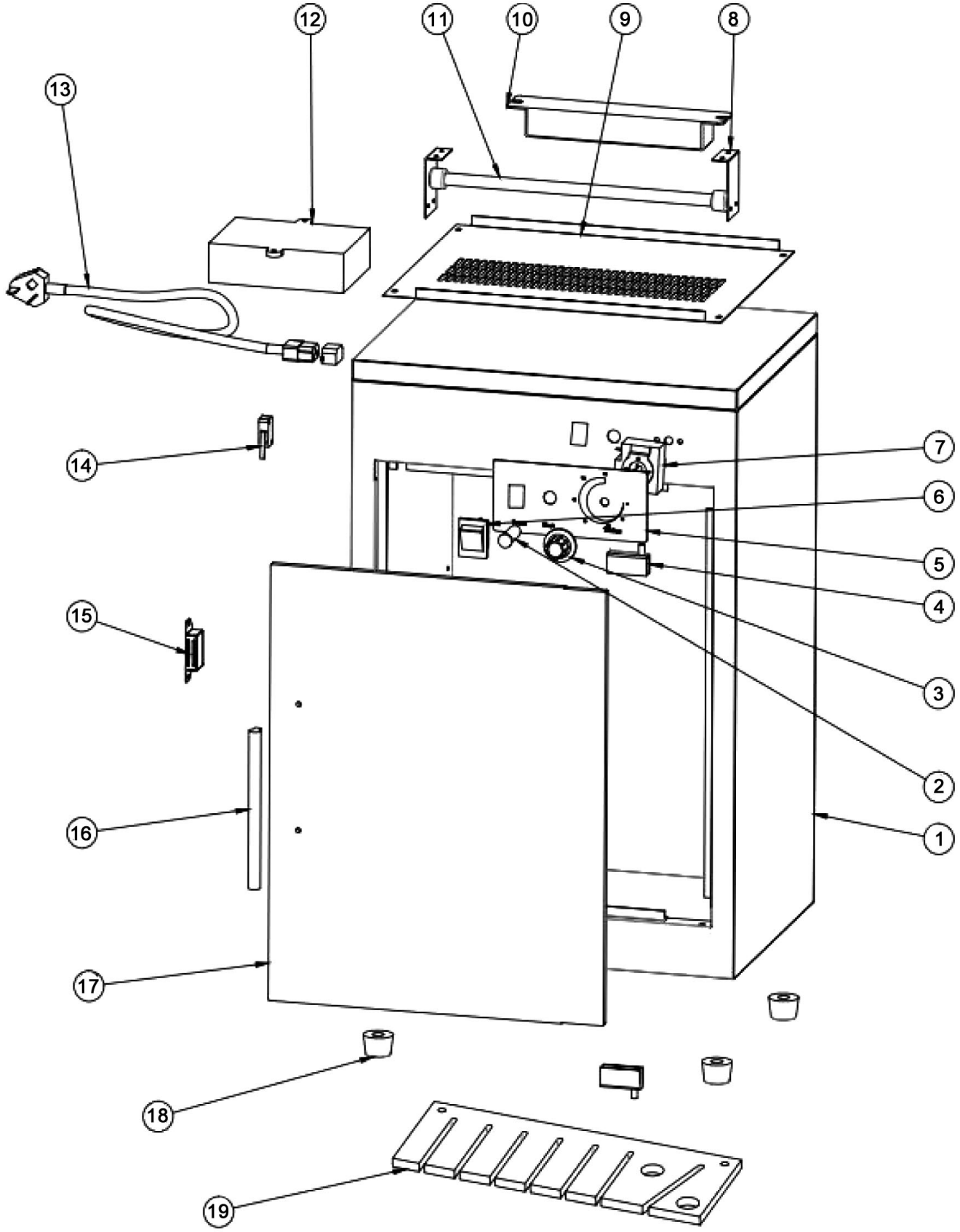

Bartscher	Messersterilisator 9-330 Artikel-Nr.: 110438	Explosionszeichnung 21.09.2020	Seite 1/2

Pos.	Artikelbeschreibung	Description of item	Artikel Nr./Item No.
1	Gehäuse	Housing	Auf Anfrage/on request
2	Kontrolllampe	Indicator light	E011043802
3	Knebel	Knob	E011043803
4	Türscharnier	Door hinge	E011043804
5	Bedienfeldfolie	Control panel sticker	E011043805
6	Hauptschalter 250V, 16A	Main switch 250V, 16A	E011043806
7	Timer	Timer	E011043807
8	Befestigung	Fixing	Auf Anfrage/on request
9	Abdeckung	Cover	Auf Anfrage/on request
10	Vorschaltgerät 220-240V, 2x14W	Ballast 220-240V, 2x14W	E011043810
11	UV-Lampe	UV-lamp	E011043811
12	Ozonator	Ozonator	E011043812
13	Anschlusskabel	Power cord	E011043813
14	Mikroschalter	Microswitch	E011043814
15	Magnet	Magnet	E011043815
16	Türgriff	Door handle	E011043816
17	Tür	Door	E011043817
18	Fuß	Base	Auf Anfrage/on request
19	Messerablage	Knife shelf	E011043819