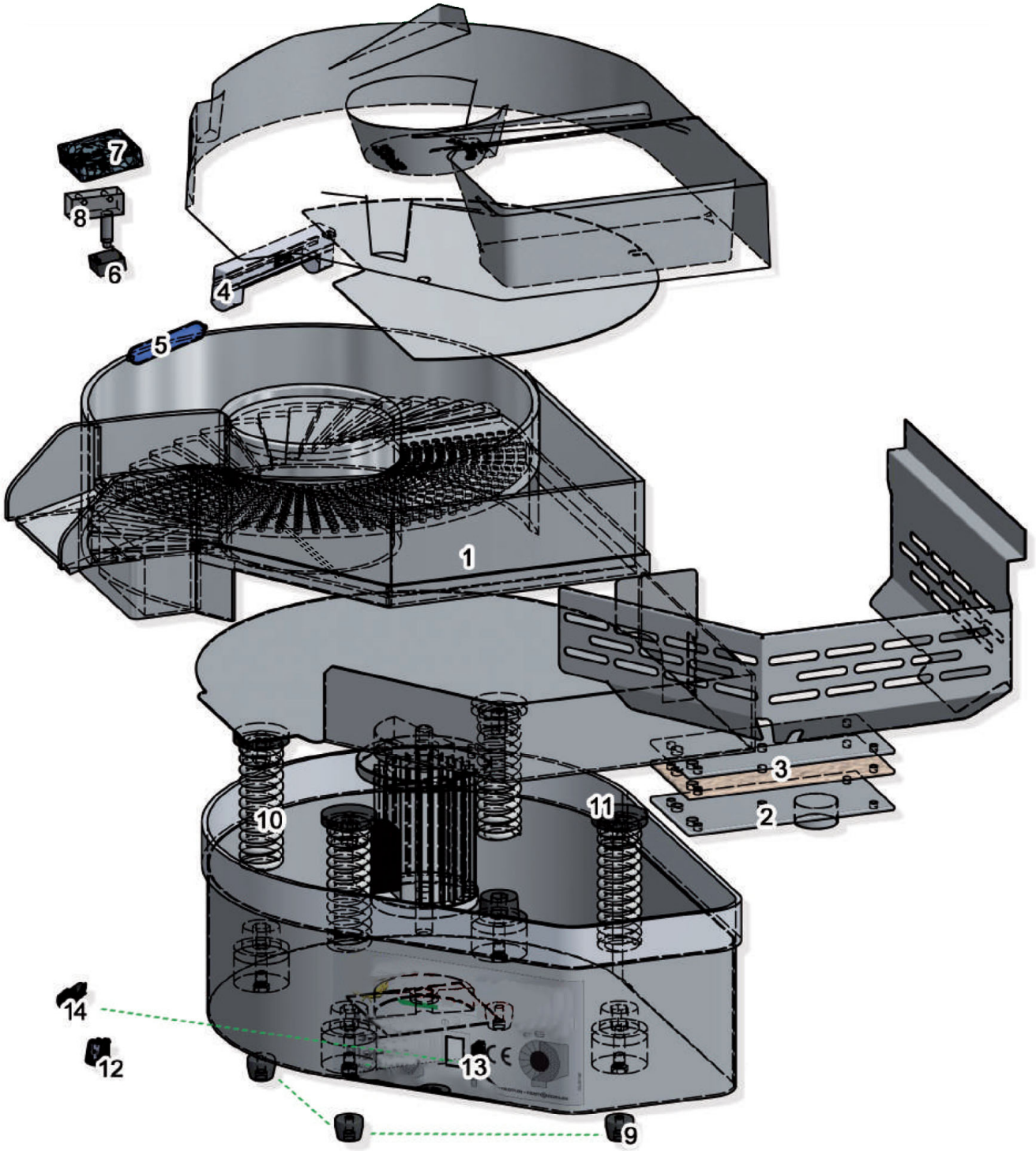

Bartscher	Besteckpoliermaschine 3500/30 Artikel-Nr.: 110433	Explosionszeichnung 08.04.2019	Seite 1/2

Pos.	Artikelbeschreibung	Description of item	Artikel Nr./Item No.
1	Behälter	Basin	E02310901511
2	Heizkörper	Heater	E032604027
3	Dichtung z. Heizkörper	Gasket f. heater	E023118064
4	Halterung z. Lampe	Support f. lamp	E032207078
5	Lampe, UV	Lamp, UV	E032207077
6	Vorschaltgerät	Ballast	E032207079
7	Lüfter	Fan	E032401024
8	Mikroschalter	Micro switch	E032204031
9	Stoßdämpfer	Damper	E031701125
10	Feder	Spring	E023108090
11	Halterung z. Feder	Support f. spring	E023118024
12	Schalter	Switch	E032201108
13	Halterung z. Sicherung	Support f. fues	E032201143
14	Sicherung 10A	Fuse 10A	E032201117
o.Abb/n.pic	Einfüllschacht	Feed chute	E023118012
o.Abb/n.pic	Besteckkorb	Cutlery basket	E031704072
o.Abb/n.pic	Platte z. Besteckkorb	Plate f. cutlery basket	E023118082
o.Abb/n.pic	Knebel	Knob	E031701132
o.Abb/n.pic	Thermoelement 6x20	Thermocouple 6x20	E032501060
o.Abb/n.pic	Thermoelement 6x120	Thermocouple 6x120	E032501066