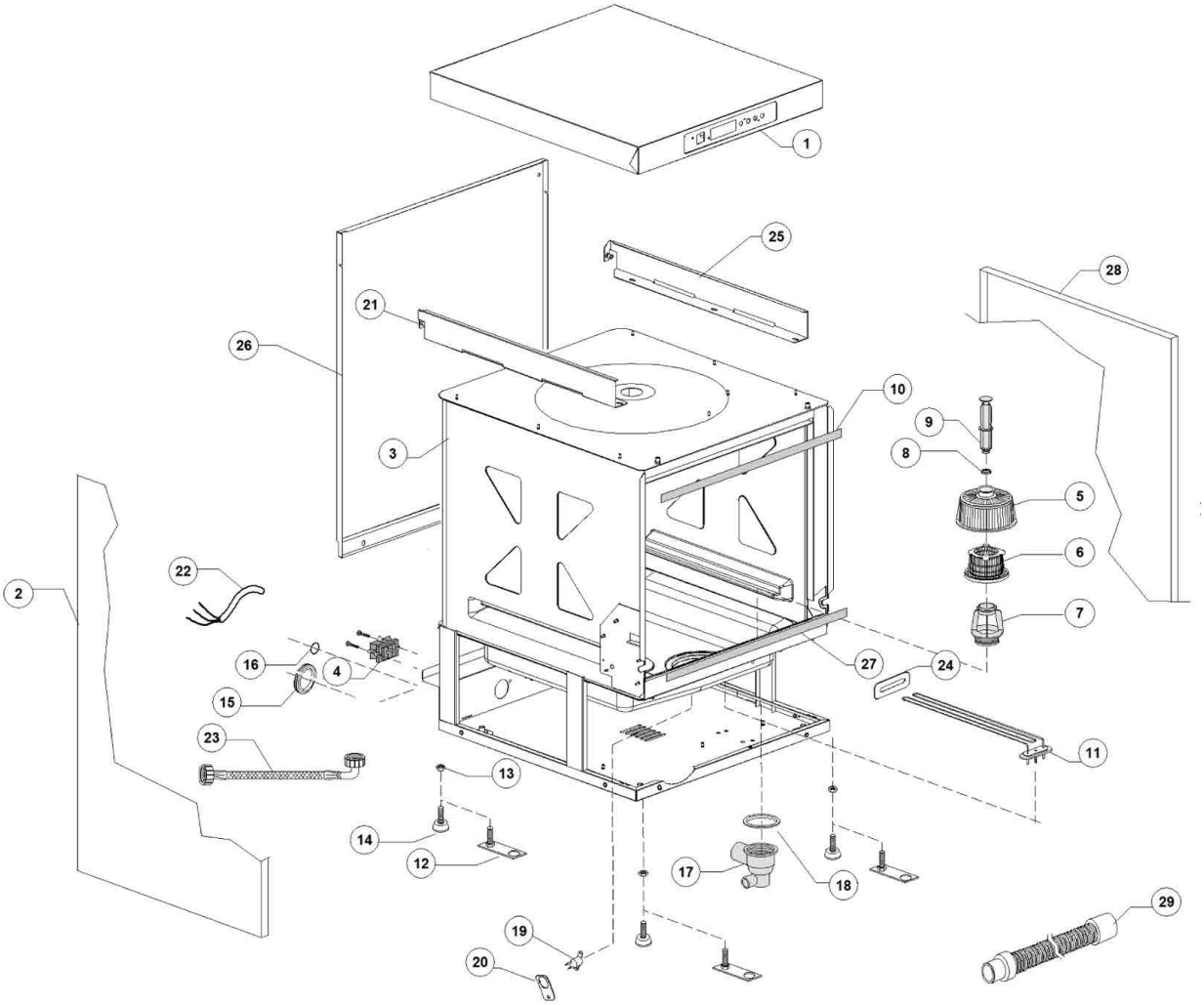
1
25
28
21
26
10
9
3
8
5
6
2
22
7
16
4
27
24
15
23
11
13
14
12
17
18
29
19
20

Pos.	Artikelbeschreibung	Description of item	Artikel Nr./Item No.
4	Anschlussklemme m. Schraube	Terminal clamp w. screw	015065A
5	Saugfilter	Suction filter	0500616
6	Ansaugsieb, innen	Suction sieve, internal	0500600
7	Halterung f. Ansaugsieb	Holder f. suction sieve	0500607
8	O-Ring z. Überlaufrohr	O-ring f. overflow pipe	043553
9	Überlaufrohr	Overflow pipe	0500618
10	Dichtung f. Tür	Gasket f. door	0560021
11	Heizkörper 2700 W, 240 V	Heating element 2700 W, 240 V	0150047
13	Mutter M10, verzinkt	Nut M10, zinc-plated	E011711
14	Fuß, schwarz, M10 x 25, D 40	Base, black, M10 x 25, D 40	010786
15	Kabelführung, D 40 mm	Cable guide, D 40 mm	048001
16	Kabelführung, D 13 mm	Cable guide, D 13 mm	048002
17	Pumpensumpf	Pump pit	0500606
18	O-Ring 95 x 75 x 3 mm	O-ring 95 x 75 x 3 mm	080208
19	Sicherheitsthermostat z. Tank	Safety thermostat for container	E015552B
20	Halterung	Handle	E015552A
22	Anschlußkabel 3x4x2500	CABLE 3X4X2500 NEOPRE	E015104B
22	Kabel, 5 x 2,5 x 2500 mm	Cable, 5 x 2,5 x 2500 mm	015118
22	Anschlußkabel 4x4x2500	CABLE 4X4X2500	E015145
23	Rohr	Pipe	E010900001
24	Halterung z. Heizkörper	Heater handle	E0250043
27	Dichtung f. Tür, lfm	RIGHT SIDE OPTIMA II/ELC 500	0560013

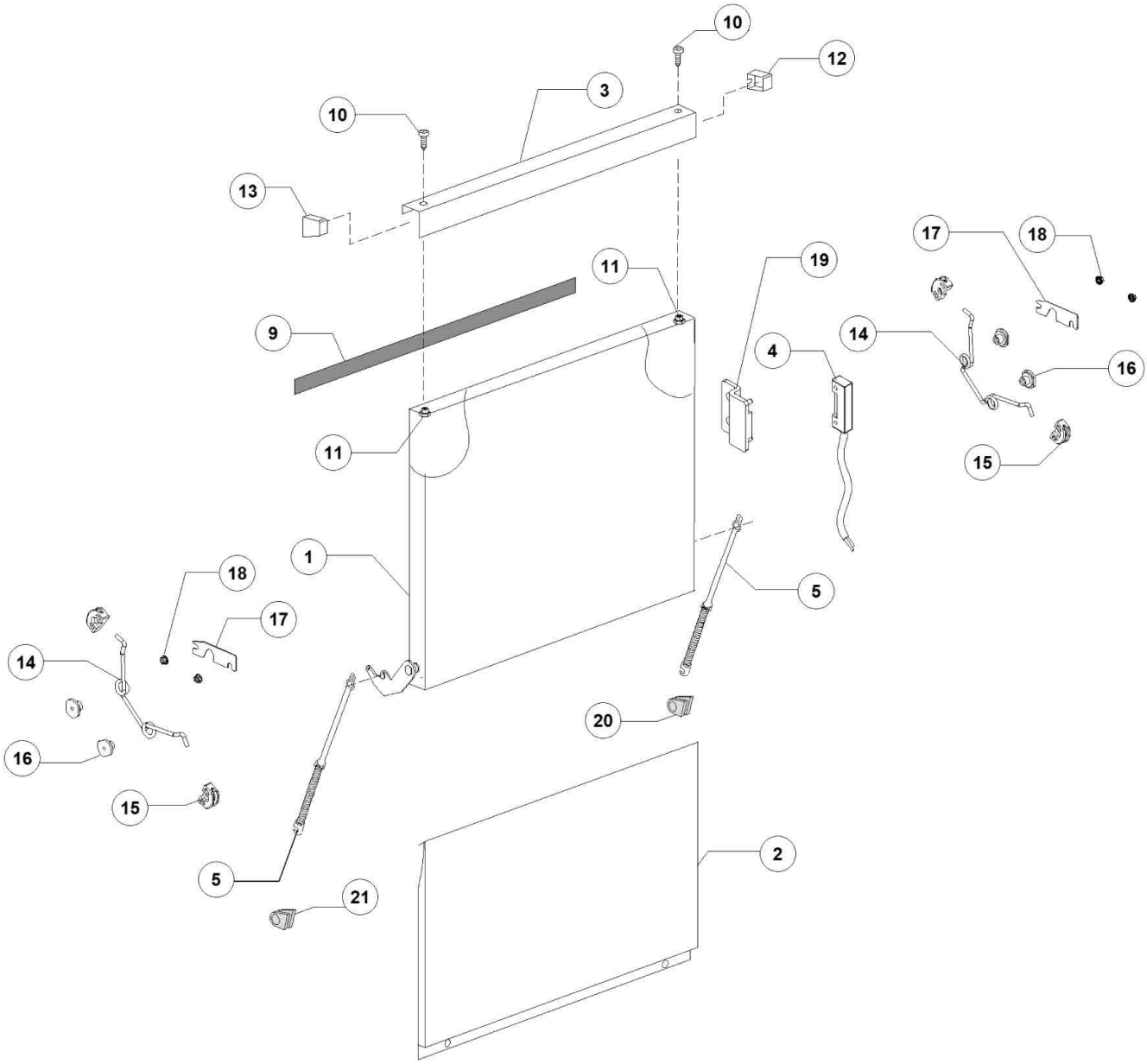
10
12
3
10
13
17
18
19
11
9
14
4
16
11
15
1
18
5
17
14
20
16
15
2
5
21

Pos.	Artikelbeschreibung	Description of item	Artikel Nr./Item No.
3	Türgriff, Edelstahl	Door handle, stainless steel	0560955
4	Magnetschalter	Magnetic switch	010778
5	Türfeder	Door spring	0570200
9	Dichtung f. Tür	Gasket f. door	0560021
10	Schraube, M4 x 14	Screw, M4 x 14	011220
11	Mutter M4 DIN982	S/S SELF-LOCKING NUT M4 DIN982	E011203
14	Türfeder	DOOR SPRING	E0530422
15	Halter für Feder	GUIDE FOR SPRING	E0530423
16	Federbuchse	SPRING BUSH	E0530424
17	Halterung	Support plate	E0530013
18	Mutter M4 DIN6923	S/S FLANGE NUT M4 A/2 DIN6923	E011725
19	Halterung	Support plate	E0500982
20	Halterung f. Tür, rechts	Right door bracket	0560006
21	Halterung f. Tür, links	Left door bracket	0560007

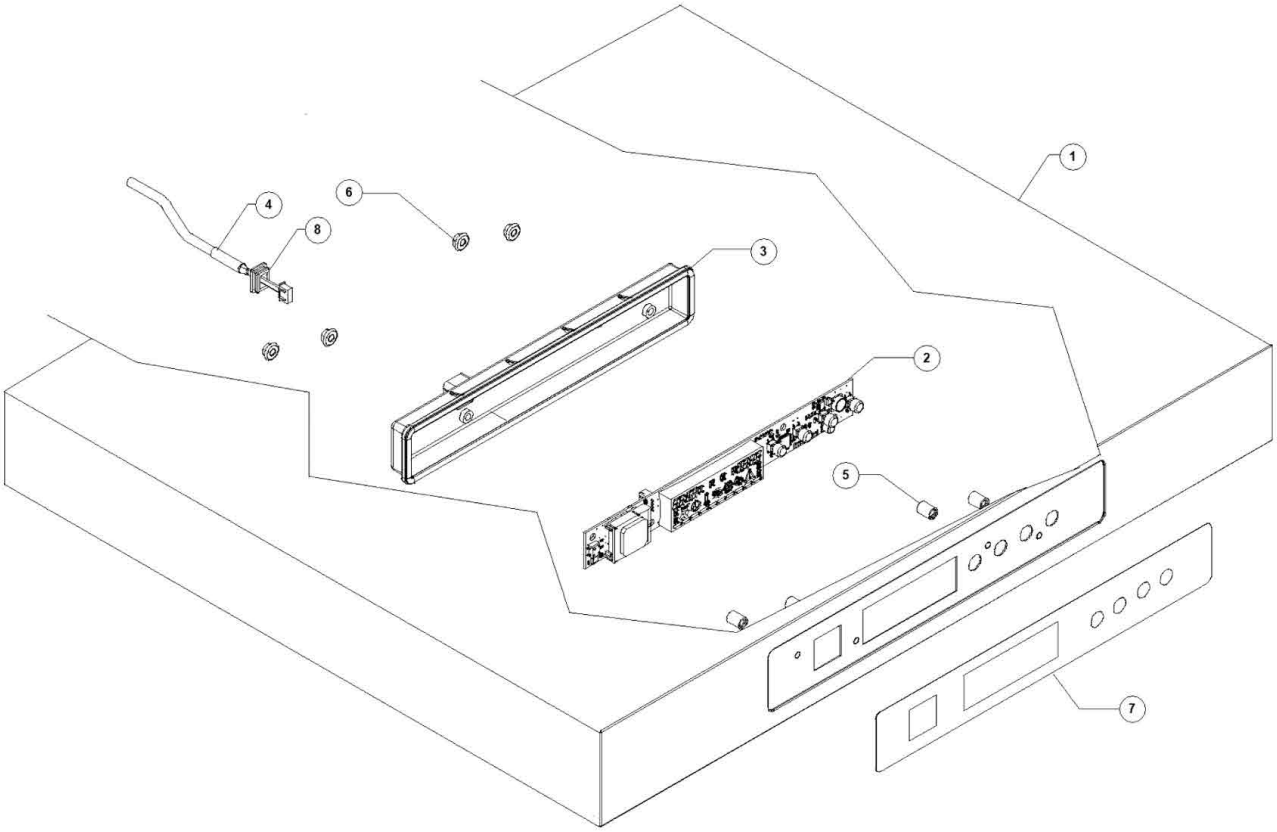
1
2
3
4
5
6
7
8

Pos.	Artikelbeschreibung	Description of item	Artikel Nr./Item No.
2	Bedienplatine	Display	E0580401
3	Abdeckung	Electronic board protection box	E0580402
4	Verbindungskabel	Wiring display L=2,5 m	E0580404
5	Abstandhalter	Spacer	050561
6	Mutter M4 DIN6923	S/S FLANGE NUT M4 A/2 DIN6923	E011725
8	Mutter	Fastening ring nut for turret	E0580403

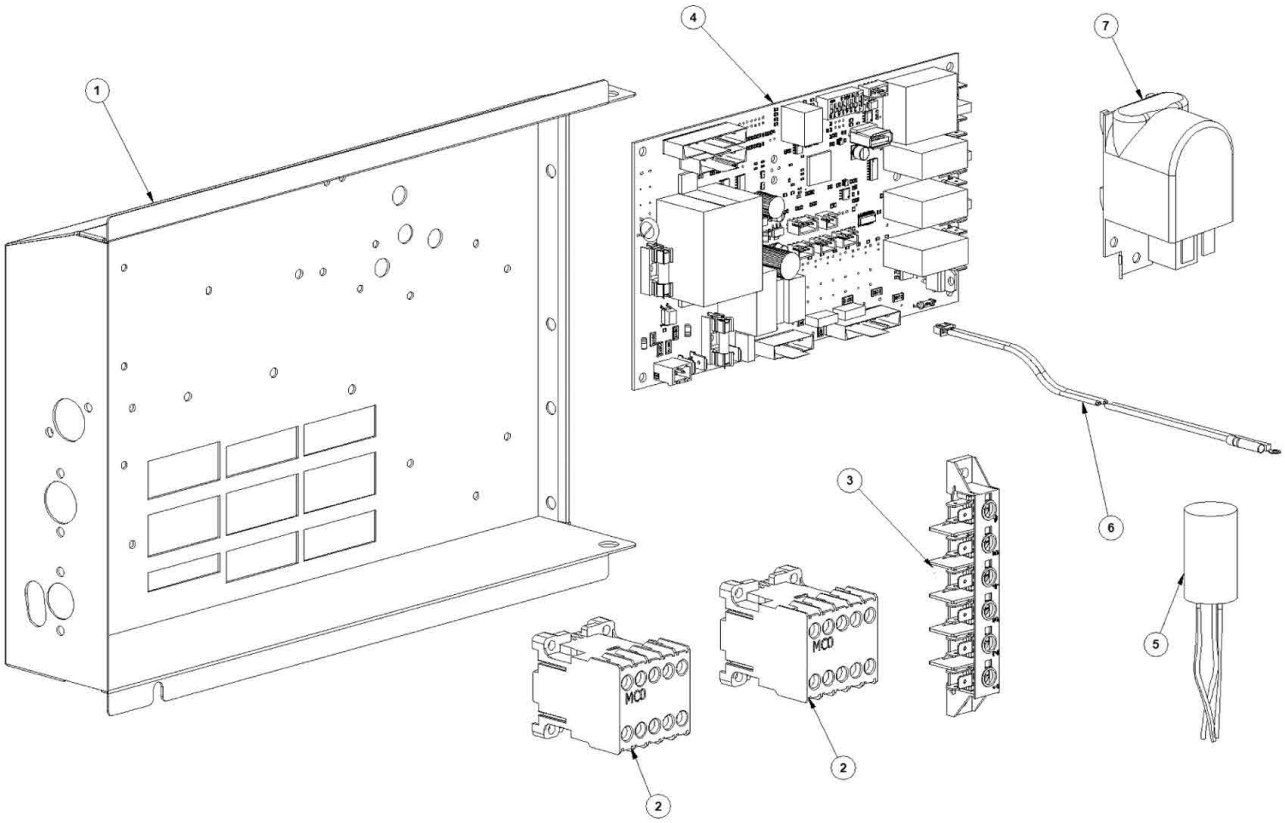
1
4
7
3
6
5
2
2

Pos.	Artikelbeschreibung	Description of item	Artikel Nr./Item No.
1	Halteplatte	Supporting plate	0570003
2	Schütz, 230 V, 50/60 Hz, 4C	Contactor, 230 V, 50/60 Hz, 4C	015086
3	Anschlussklemme, 6-polig	Terminal board, 6-pole	0500551
4	Entstörfilter	Antijamming filter f3 (cx0.47mf)	E0580400
5	Entstörfilter 0,47 mF	Noise filter 0,47 mF	015149
6	Thermostatfühler	Thermostat probe DIHRECO2	E091172

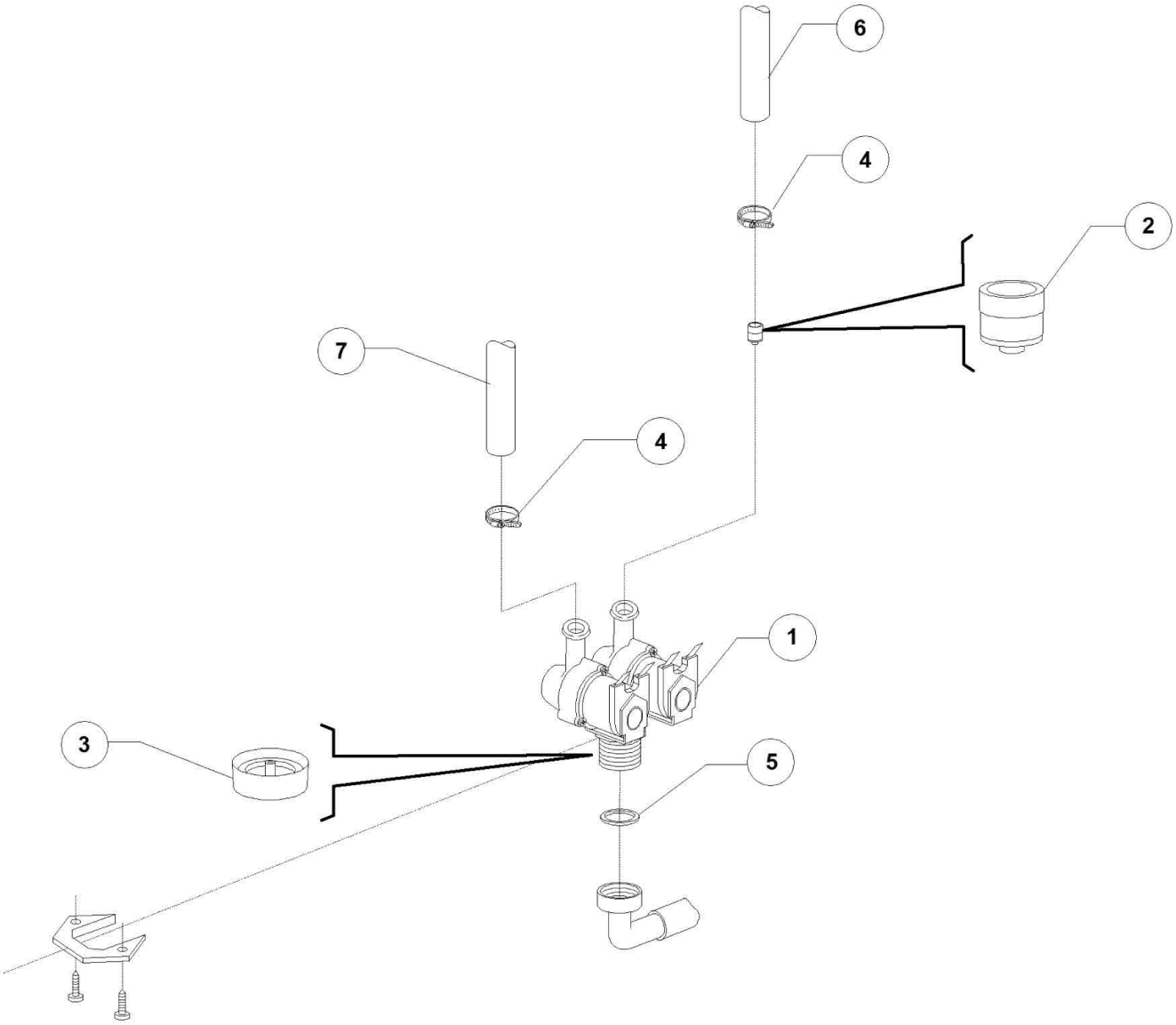
6
4
2
7
4
1
3
5

Pos.	Artikelbeschreibung	Description of item	Artikel Nr./Item No.
1	WASSEREINLAUFVENTIL 2-FACH	WATER INTAKE VALVE DOUBLE	015098
2	Drossel im Magnetventil (grün)	Reduction for magnetic valve	015115
3	Gehäuse z. Rücksaugverhinderer	Housing f. backflow preventer	0152860
4	Schelle 12/22	Clamp 12/22	011807
5	Dichtungsring 3/4 Zoll	Sealing ring 3/4"	013307
6	Schlauch, Gummi	Hose, rubber	014506
6	Schlauch, Gummi, BPDM	Hose, rubber, BPDM	02907351
7	Schlauch, Gummi, BPDM	Hose, rubber, BPDM	02907351
7	Schlauch, Gummi	Hose, rubber	014506

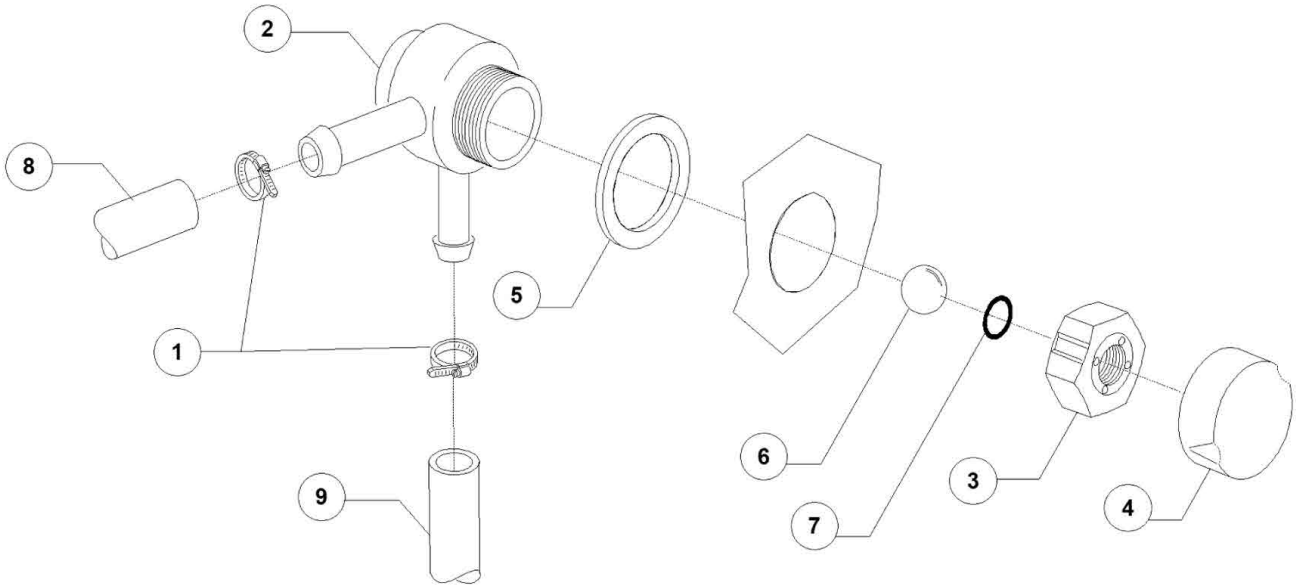
2
8
5
1
6
3
4
9
7

Pos.	Artikelbeschreibung	Description of item	Artikel Nr./Item No.
1	Schelle 12/22	Clamp 12/22	011807
2	Gehäuse z. Rücksaugverhinderer	Housing f. backflow preventer	015280
3	Mutter z. Rücksaugverhinderer	Nut f. backflow preventer	015281
4	Abdeckkappe	Cover cap	015282
5	Dichtung	Sealing	015283
6	Kugel z. Ventil	Valve ball	015284
8	Schlauch, Gummi	Hose, rubber	014506
8	Schlauch, Gummi, BPDM	Hose, rubber, BPDM	02907351
9	Schlauch, Gummi	Hose, rubber	014506
9	Schlauch, Gummi, BPDM	Hose, rubber, BPDM	02907351

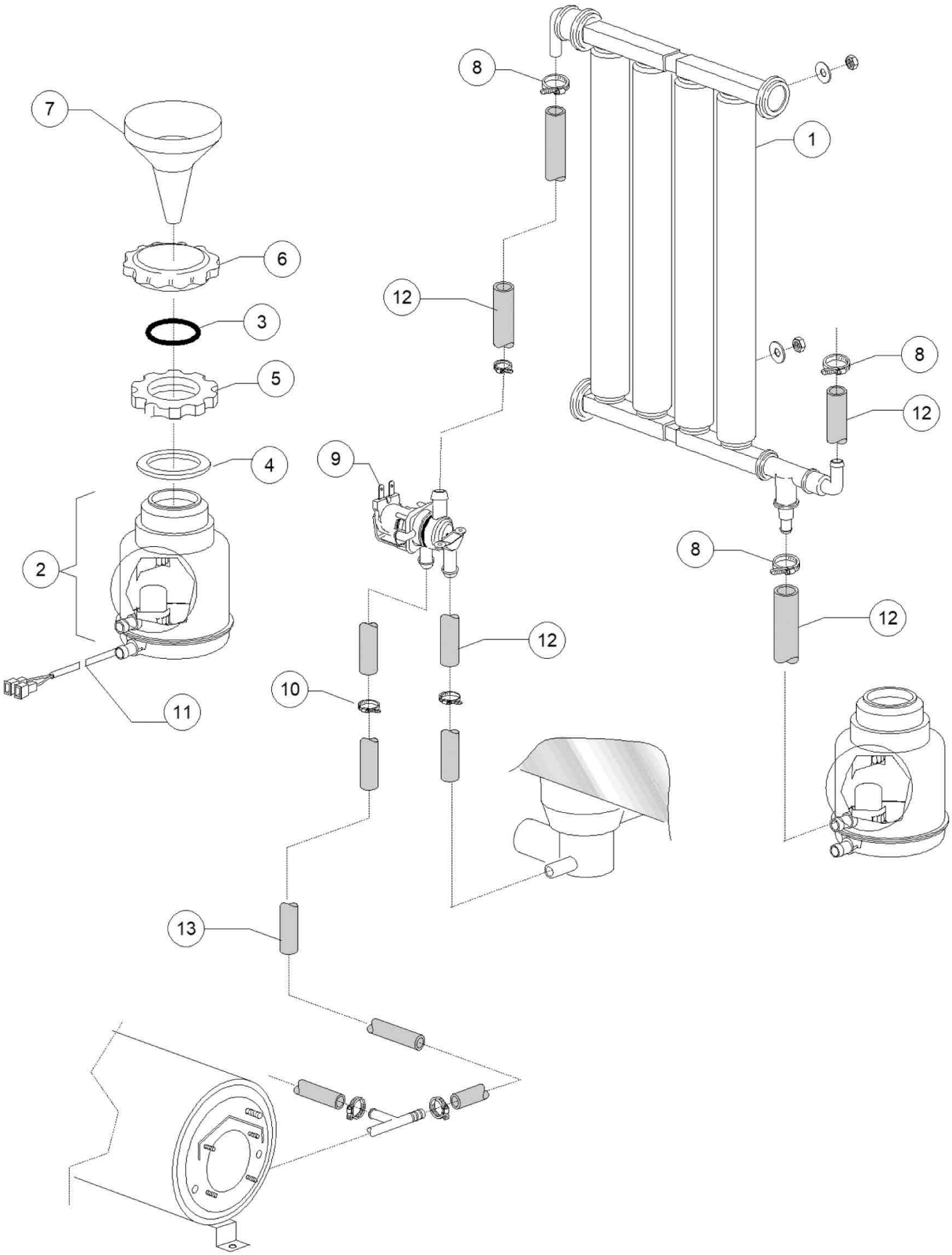
1
2
3
4
5
6
7
8
8
8
9
10
11
12
12
12
12
13

Pos.	Artikelbeschreibung	Description of item	Artikel Nr./Item No.
1	Wasserenthärter	Water softener	016066
2	Salzbehälter	SALT CONTAINER WITH SENSOR	E016072
3	O-Ring	O-Ring	E016067A
4	O-Ring	O-Ring	E016067B
5	MUTTER	NUT	016067C
6	STÖPSEL	STOPPER	016067D
7	Trichter z. Salzbehälter	Funnel f. salt container	048035
8	Schelle 12/22	Clamp 12/22	011807
9	Magnetventil, 2-fach	Magnetic valve, double	015213
10	Schelle 430 10/17	Clamp 430 10/17	011800
11	Fühler	Sensor	016072A
12	Schlauch, Gummi	Hose, rubber	014506
13	Schlauch, Gummi, BPDM	Hose, rubber, BPDM	02907351

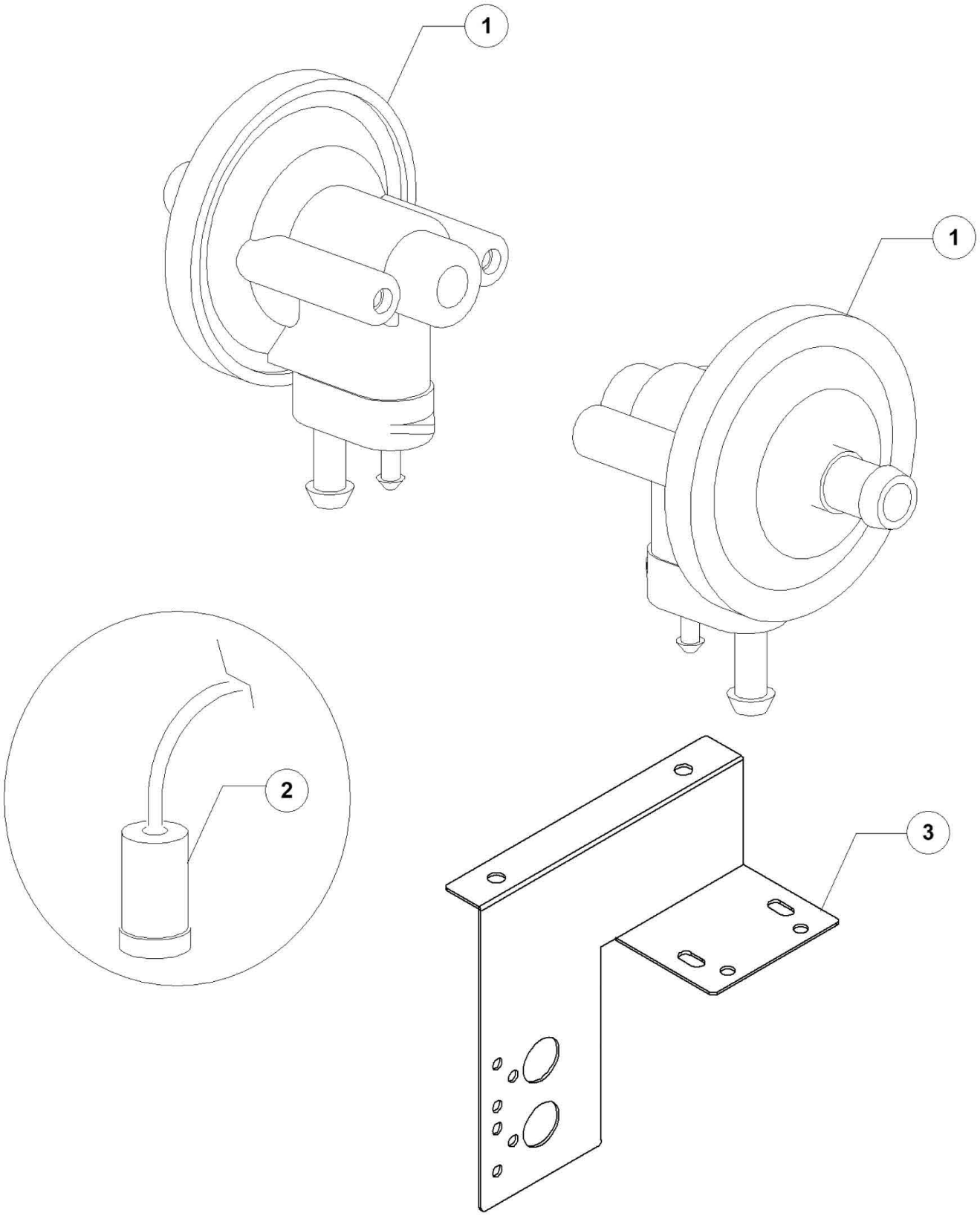
1
1
2
3

Pos.	Artikelbeschreibung	Description of item	Artikel Nr./Item No.
1	Klarspülmitteldosierpumpe, GERMAC	Rinse aid dosing pump, GERMAC	010799/G
2	Filter	Filter	048039
3	Halter	Dosing pumps support top50	E0561054

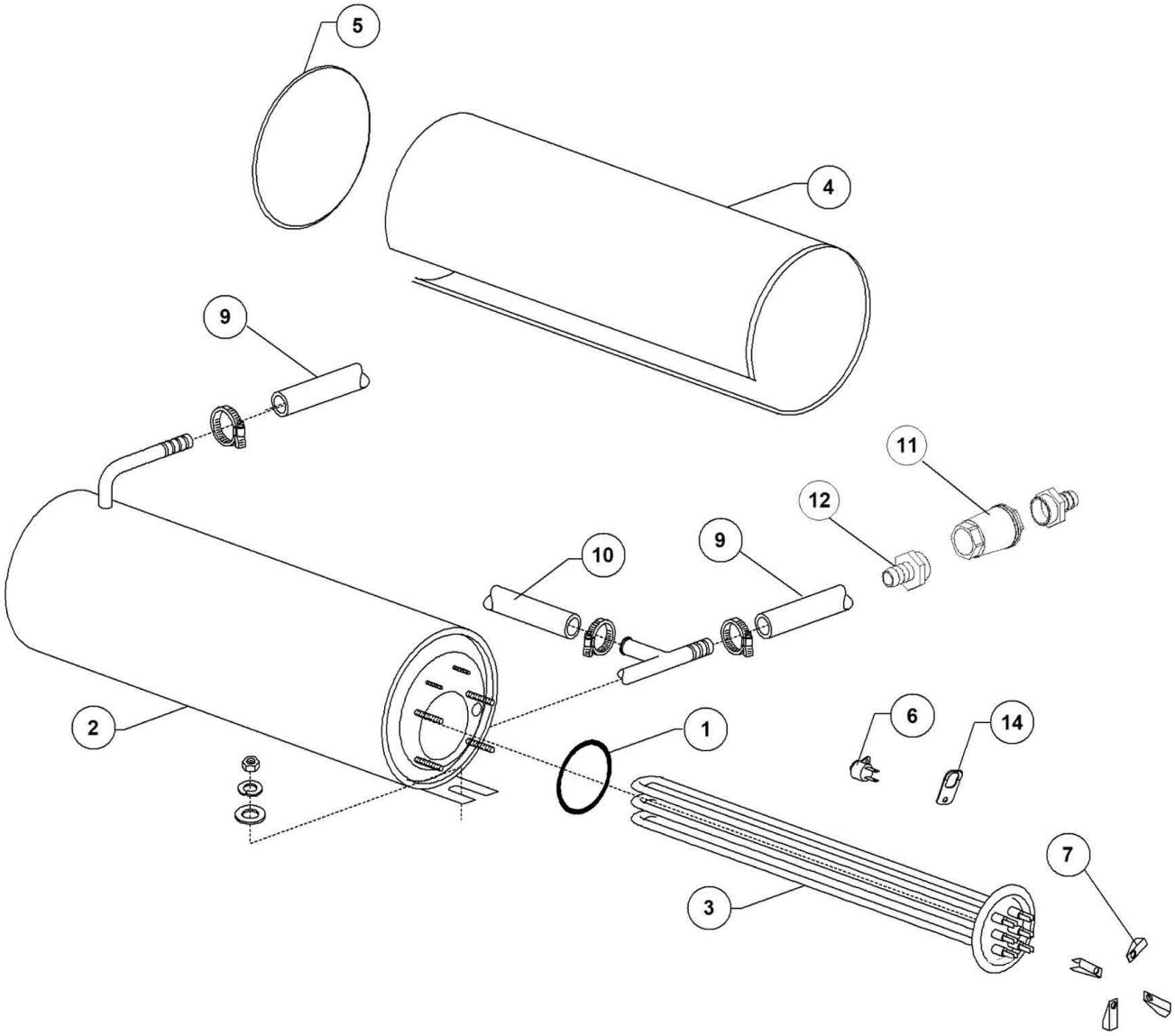
5
4
9
11
12
10
9
2
1
6
14
7
3

Pos.	Artikelbeschreibung	Description of item	Artikel Nr./Item No.
1	Dichtung	Sealing	0013015
2	Boiler	Boiler	E0150905
3	Heizkörper z. Boiler, 6000 W	Heating element f. boiler, 6000 W	015089E
4	Isolierung	Insulation	015066
5	Endstück D 160 mm	End piece D 160 mm	015205
6	Thermostatfühler	Klixon safety thermostat	E015550A
7	Klemme klein	Small clamp	E016045
9	Schlauch, Gummi, BPDM	Hose, rubber, BPDM	02907351
10	Schlauch	Hose	010200293
14	Halterung	Handle	E015552A

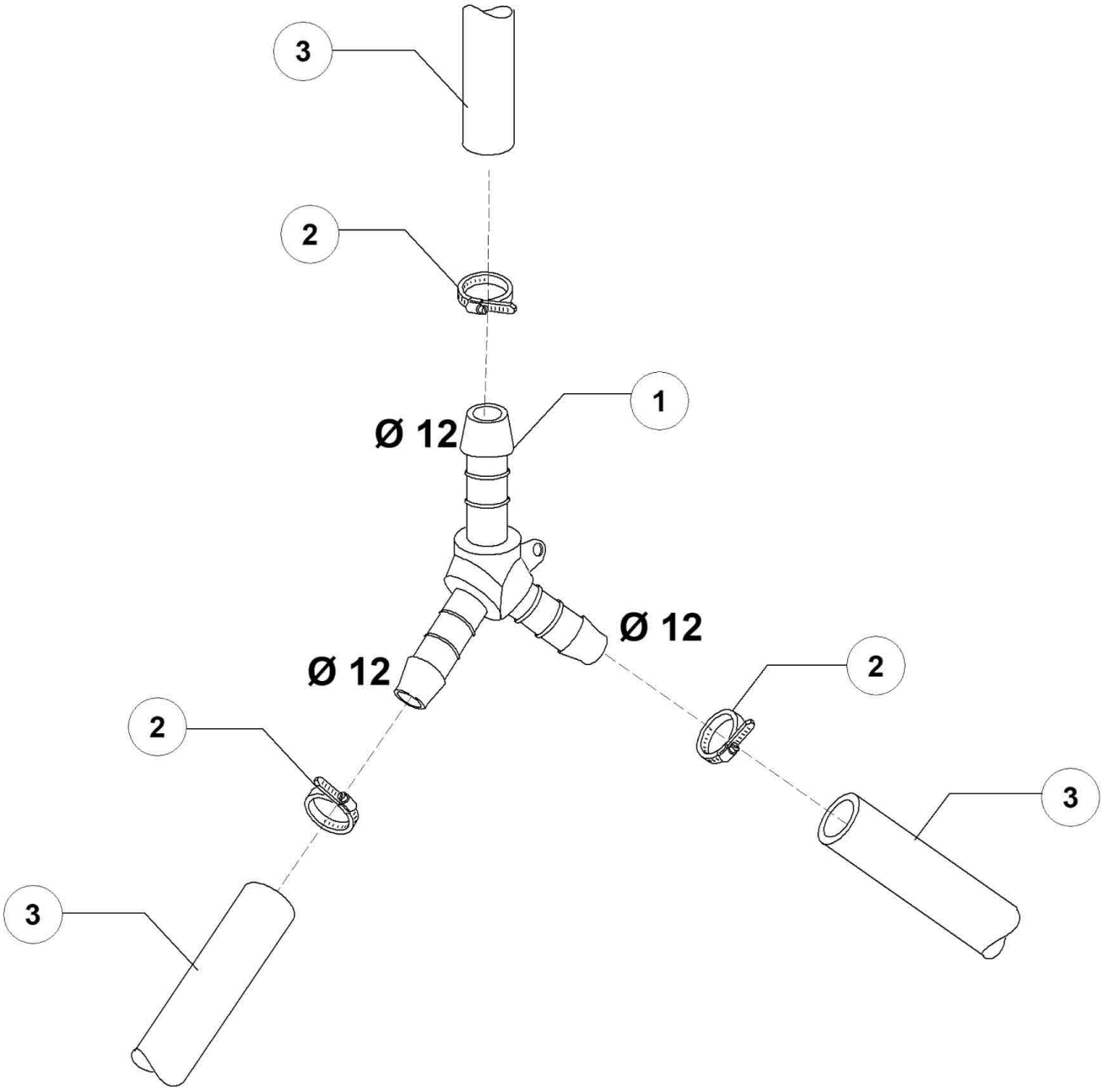
3
2
1
Ø 12
Ø 12
Ø 12
2
2
3
3

Pos.	Artikelbeschreibung	Description of item	Artikel Nr./Item No.
1	Y-Stück, D 12 mm	Y-piece, D 12 mm	0540091
2	Schelle 12/22	Clamp 12/22	011807
3	Schlauch, Gummi, BPDM	Hose, rubber, BPDM	02907351

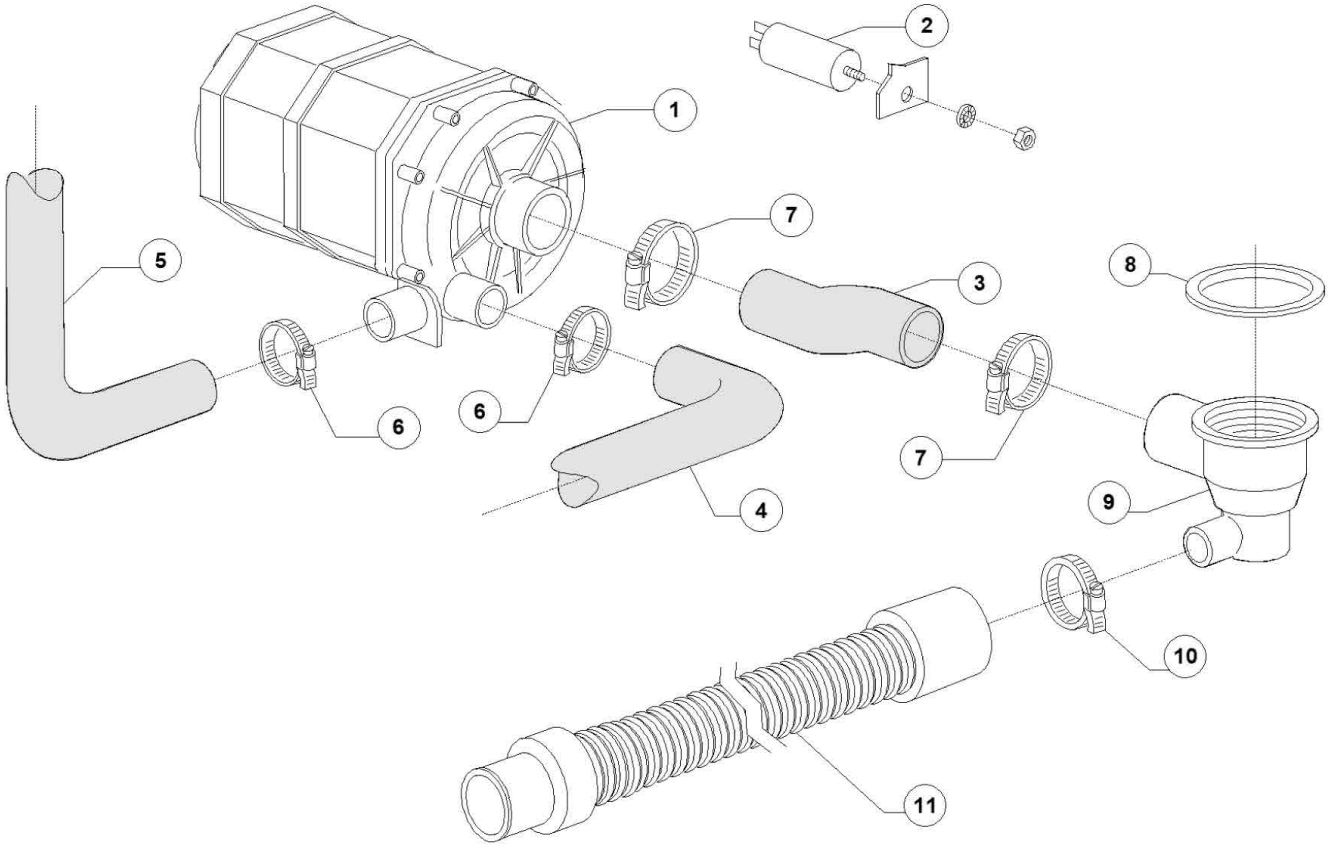
1
2
3
4
5
6
6
7
7
8
9
10
11

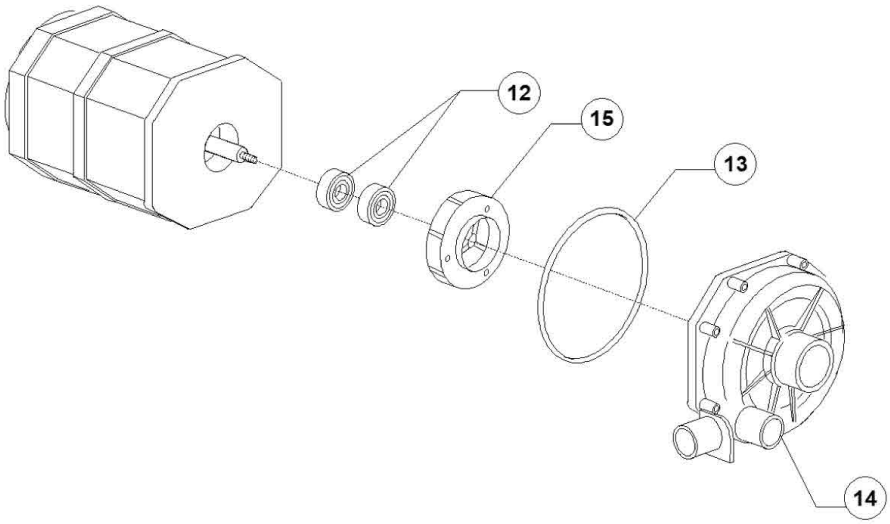
12
15
13
14

Pos.	Artikelbeschreibung	Description of item	Artikel Nr./Item No.
1	Spülpumpe, Olympia T 7	Wash pump, Olympia T 7	0150914
2	Kondensator 12,5 uF	Condenser 12,5 uF	015081
3	Saugschlauch	Suction hose	025032/A
4	Rohr unten	Lower pipe	0560014
5	Druckschlauch oben	Pressure hose top	0150048/A
6	Schelle 25/40	Clamp 25/40	011806
7	Schelle 50/70	Clamp 50/70	011824
8	O-Ring 95 x 75 x 3 mm	O-ring 95 x 75 x 3 mm	080208
9	Pumpensumpf	Pump pit	0500606
10	Schelle 12/22	Clamp 12/22	011807
12	GLEITRICHDICHTUNG	ROTATING SEAL	015080
13	Dichtung z. Pumpengehäuse	Gasket f. pump housing	07130
14	Gehäuse f. Pumpe	Housing f. pump	016182
15	Pumpenflügel	Pump rotor	015079F

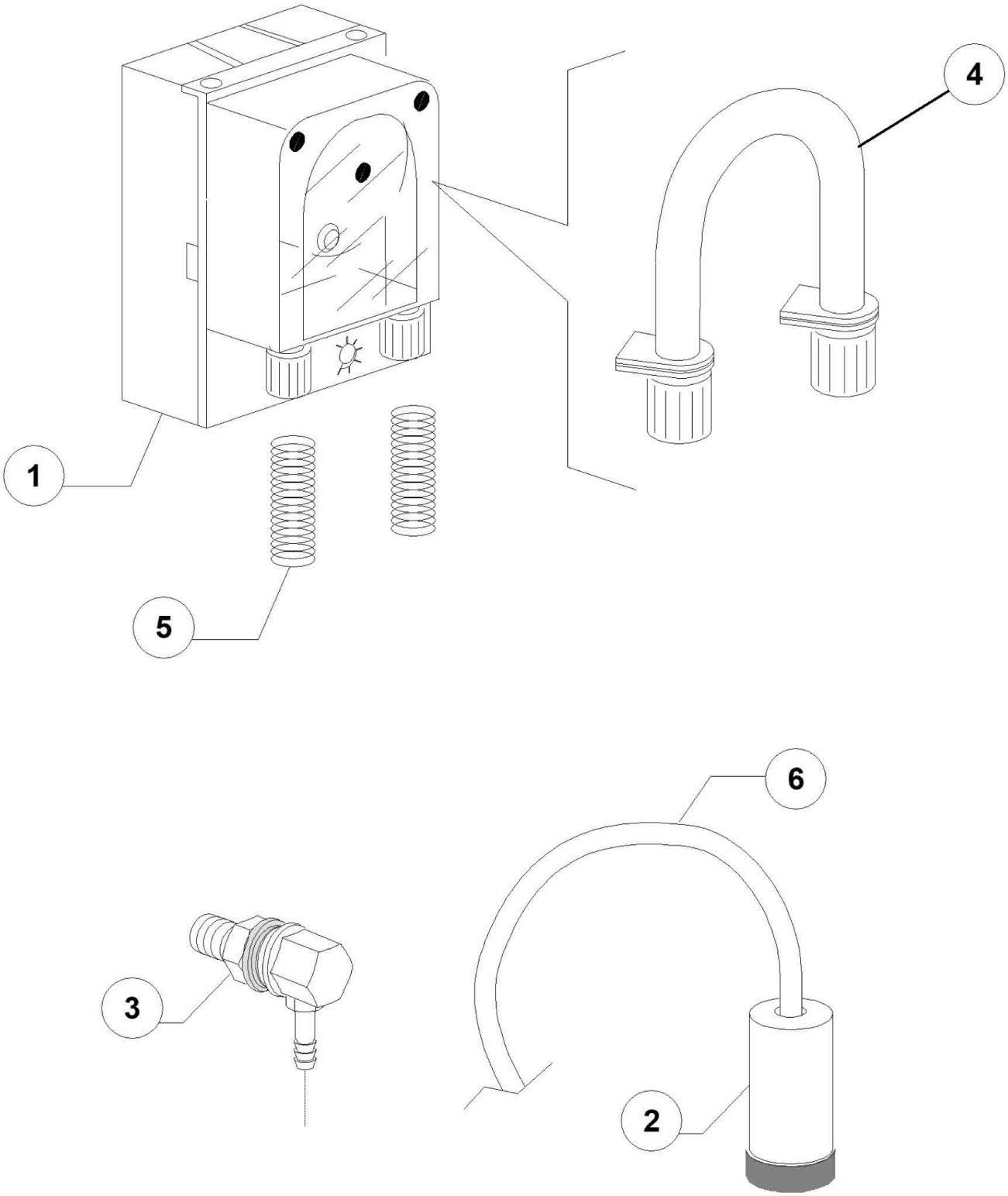
1
2
3
4
5
6

Pos.	Artikelbeschreibung	Description of item	Artikel Nr./Item No.
1	Spülmitteldosierpumpe NBR 3, SEKO	Detergent dosing pump NBR 3, SEKO	0015985
2	Filter	Filter	048039
3	Einspritzdüse, Edelstahl	Injection nozzle, stainless steel	015123
4	Schlauch, Reinigerdosierung GERMAC	Hose, detergent dispenser GERMAC	015108E
4	Schlauch	Hose	E015185
4	Schlauch	Hose	E015297
4	Schlauch	Hose	E015297T
4	Schlauch	Hose	E015985A
5	Druckfeder	Pressure spring	E010763
6	Schlauch, PVC	Hose, PVC	E014503

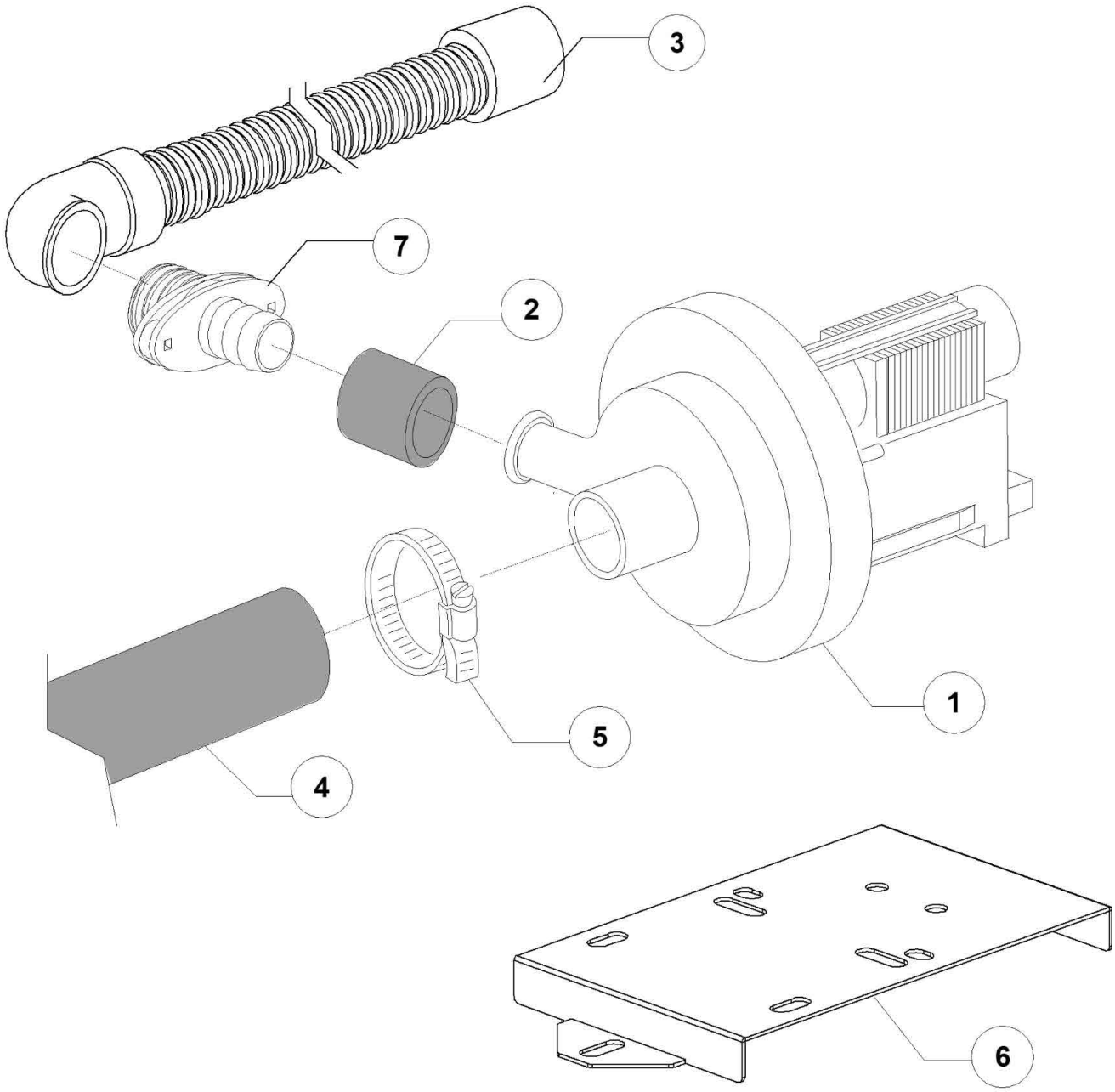
3
7
2
1
5
4
6

Pos.	Artikelbeschreibung	Description of item	Artikel Nr./Item No.
1	Laugenpumpe 220/240 V, 50 Hz	Drain pump 220/240 V, 50 Hz	015101
2	Druckschlauch	Pressure hose	015101D
3	Ablaufschlauch m. Anschlussbogen	Drain pipe with sewer	025031
4	Ansaugschlauch D 28 mm	Suction hose D 28 mm	0180440
5	Schelle 25/40	Clamp 25/40	011806
7	Auslaufrohr	Discharge pipe	0540207

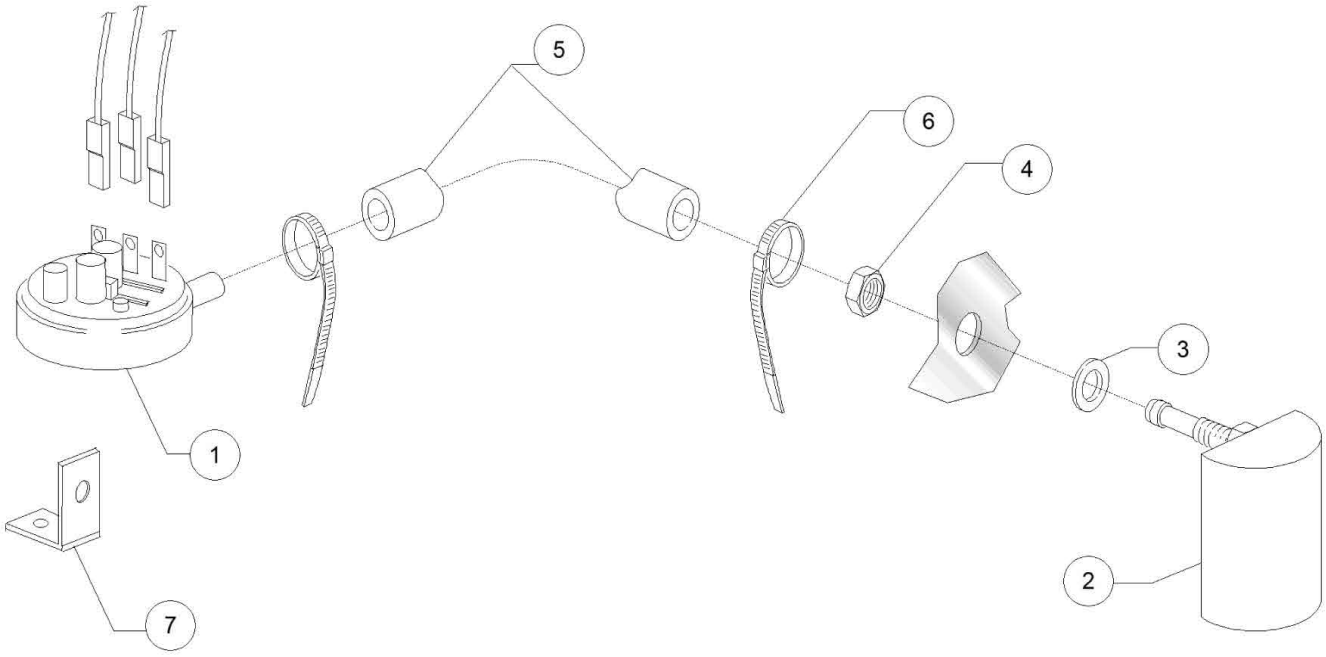
5
6
4
3
1
2
7

Pos.	Artikelbeschreibung	Description of item	Artikel Nr./Item No.
1	Pressostat, 47 - 27	Pressure switch, 47 - 27	010706/A
2	Luftfalle	Air trap assembly	0135911D
3	O-Ring, D 14 x 8 x 1,5 mm	O-ring, D 14 x 8 x 1,5 mm	013301
4	Mutter M8, Edelstahl	Nut M8, stainless steel	044142
5	Schlauch, Gummi, 4,5 x 9 EPDM	Hose, rubber, 4,5 x 9 EPDM	014508
6	Kabelbinder	Clamp 98x2,5 plastic	E010738
7	Halter	PRESSURE SWITCH SUPPORT	E0135314

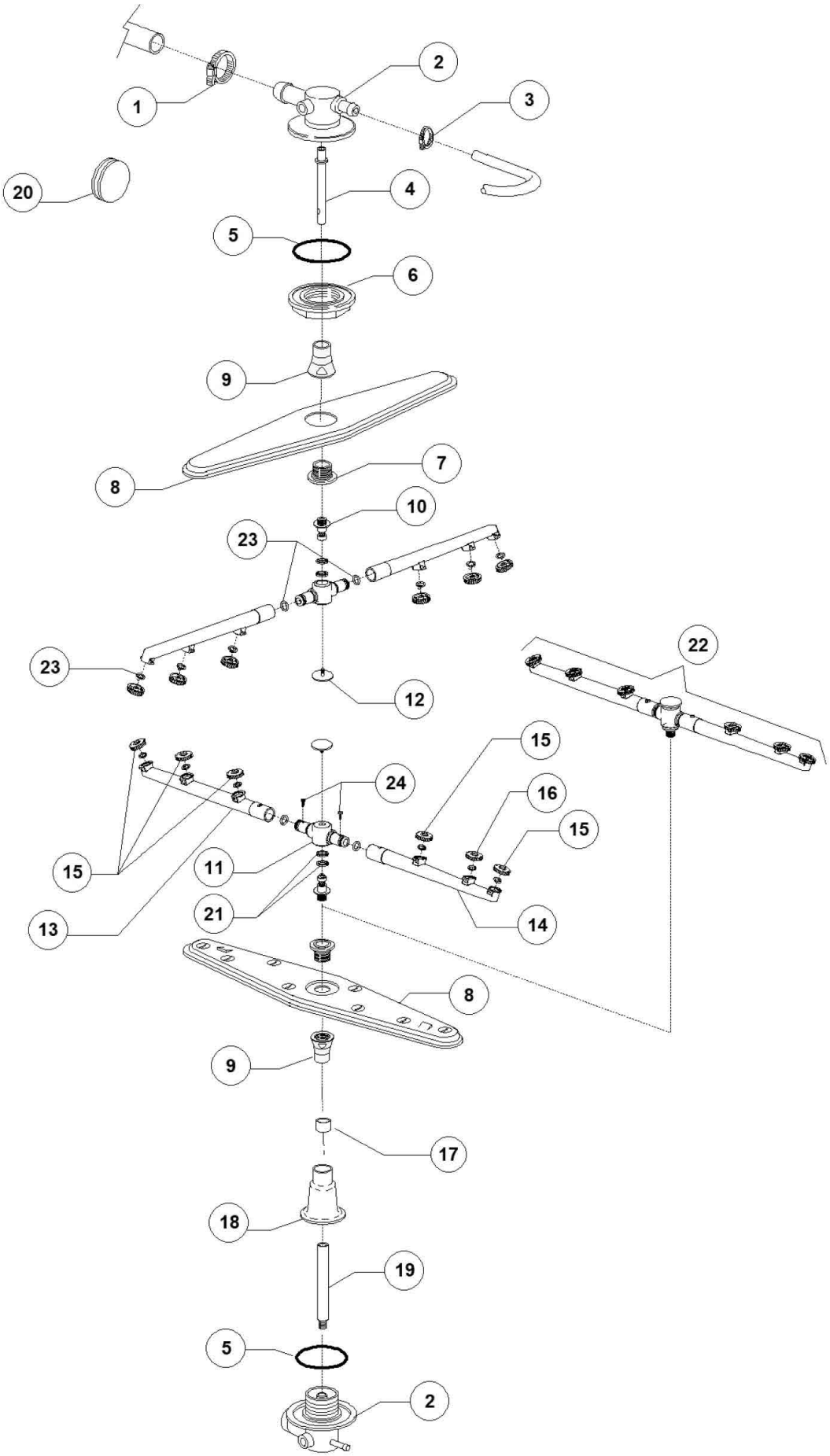
1
2
3
20
4
5
6
9
8
7
10
23
23
22
12
15
24
16
15
15
11
21
13
14
8
9
17
18
19
5
2

Pos.	Artikelbeschreibung	Description of item	Artikel Nr./Item No.
1	Schelle 25/40	Clamp 25/40	011806
2	Halterung	Holder	0500612
3	Schelle 12/22	Clamp 12/22	011807
5	Dichtung	Sealing	0013015
7	Lager innen z. Reinigungsarmen	Internal bearing f. cleaning arms	0500701
8	Spülarm	Wash arm	0500700
10	Achse	Axle	010651
11	Mittelstück z. Nachspülarm	Centerpiece f. rinse arm	075920A
12	Schraube	Screw	010652
13	Nachspülarm links	Left rinse arm	075920D
14	Nachspülarm rechts	Right rinse arm	075920S
15	Nachspüldüse m. O-Ring	Rinse nozzle w. o-ring	010371
16	Blindkappe z. Nachspülarm	Closed head rinse nozzle	010372
18	Fuß unten z. Drehkreuz	Lower pipe coupling	0560024
19	Lagerwelle unten	Lower bearing shaft	0570201
20	Blindstopfen	Blind stopper	013316A
21	Dichtring	Sealing ring	075920B
22	Nachspülarm	Rinse arm	075920
23	O-Ring, OR R6 NBR	O-ring, OR R6 NBR	045451
24	Ankerschraube, 4 x 10 TCB D 8	Anchor screw, 4 x 10 TCB D 8	0110040