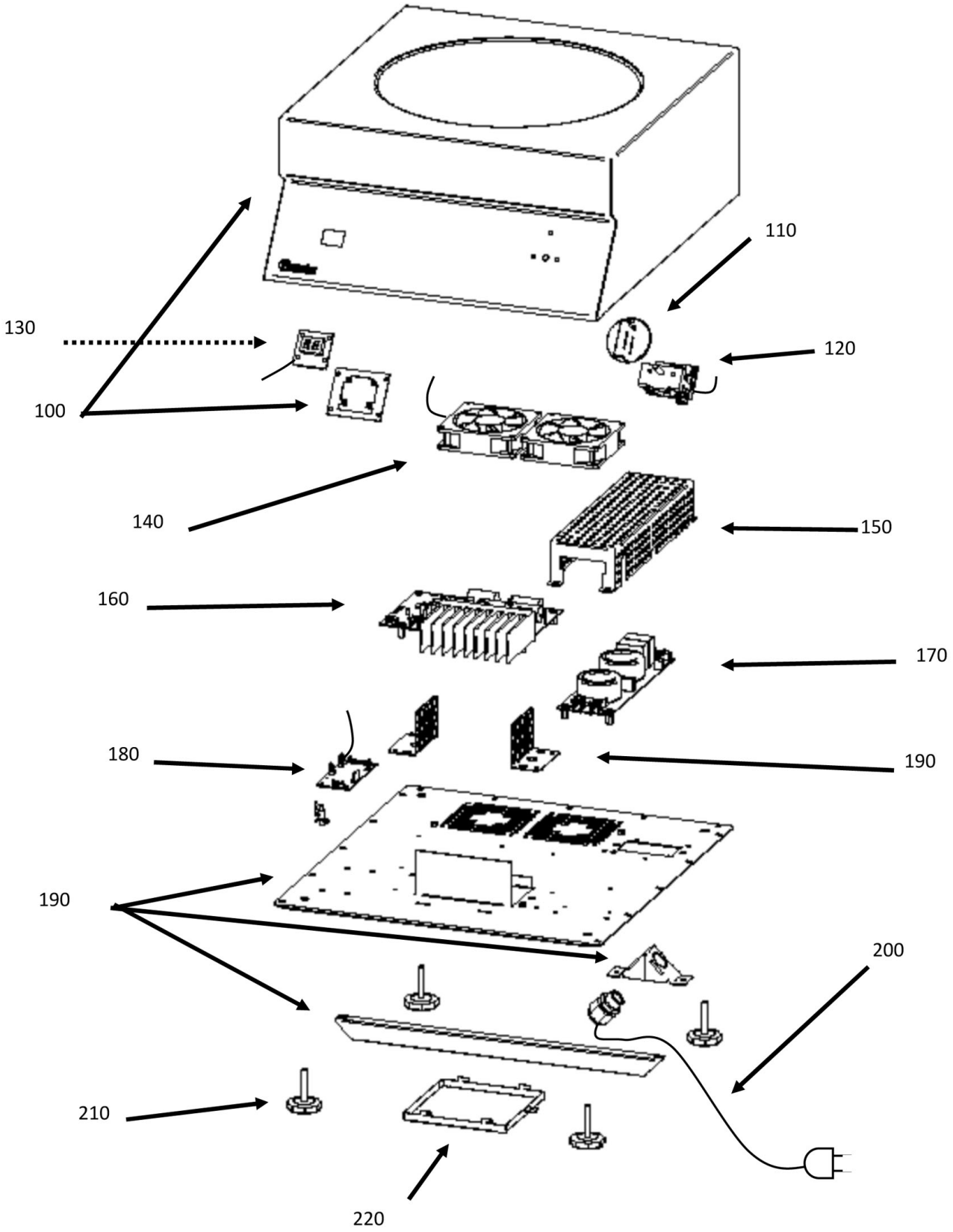

Bartscher	Induktionswok 30/293 Induktionswok 35/293 Artikel-Nr.: 105871,105872	Explosionszeichnung 15.04.2019	Seite 1/2

Pos.	Artikelbeschreibung	Description of item	Artikel Nr./Item No.
100	Gehäuse, komplett	Housing, complete	E01427A
110	Knebel	Knob	E00954A
120	Schalter m. Potentiometer	Switch w. potentiometer	E01411A
130	Display	Display	E01468A
140	Lüfter	Fan	E01227A
150	Gehäuse z. Filterplatine	Housing f. filter board	E00739A
160	Platine	Circuit board	E00877B
170	Filterplatine	Filter board	E00740A
120 + 130 + 180	Elektronik, komplett 3,5kW (105872)	Electronics, complete 3,5kW (105872)	E01474A
120 + 130 + 180	Elektronik, komplett 3,0kW (105871)	Electronics, complete 3,0kW (105871)	E01473A
190	Boden	Bottom	E01462A
200	Anschlusskabel m. Zugentlastung	Power cord w. strain relief	E01463A
210	Fuß - Set, 4 Stück	Base set, 4 pieces	E01467A
220	Filter	Filter	E01393A
180	Bedienplatine 3,0kW (105871)	Control board 3,0kW (105871)	E01471A
180	Bedienplatine 3,5kW (105872)	Control board 3,5kW (105872)	E01472A