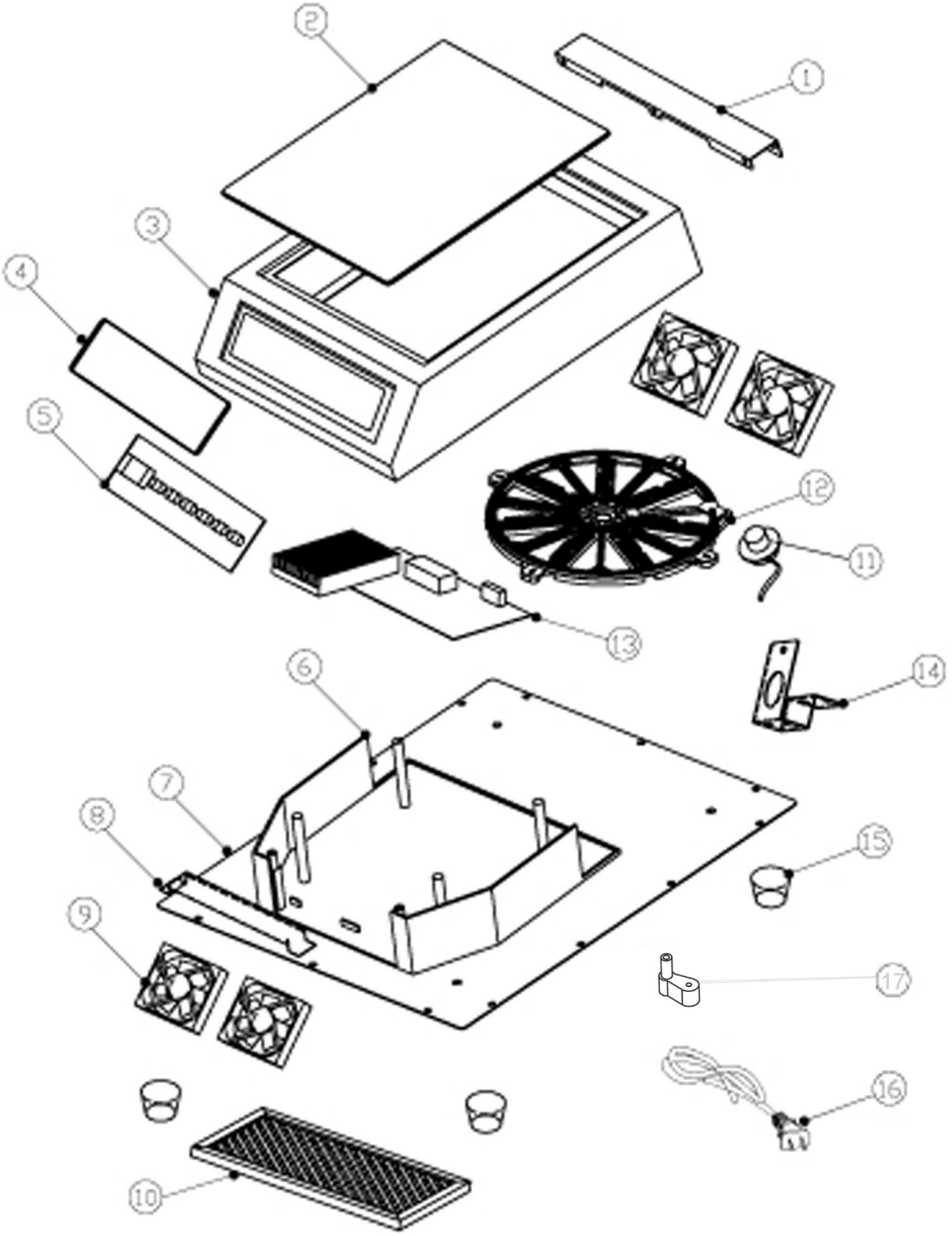

Bartscher	Induktionskocher IK 35TC XL Artikel-Nr.: 105821	Explosionszeichnung 21.09.2017	Seite 1/2

Pos.	Artikelbeschreibung	Description of item	Artikel Nr./Item No.
1	Leiste	Bar	E010582101
2	Glasplatte	Glass plate	E010582102
3	Gehäuse	Housing	E010582103
4	Blende	Panel	E010582104
5	Bedienplatine	Control board	E01058438
6	Gehäuse, innen	Inner housing	Auf Anfrage/on request
7	Boden	Bottom	E010582107
8	Halterung z. Lüfter	Holder f. fan	E010582108
9	Lüfter	Fan	01058355
10	Filter	Filter	E010582110
11	Sensor	Sensor	E010582111
12	Heizspule	Heating coil	E010582112
13	Steuerplatine	Mainboard	E010582113*
Ersatz:	Hauptplatine	Mainboard	E0105821131
14	Kabelhalterung	Cable holder	E010582114
15	Fuß	Base	E010582115
16	Anschlusskabel m. Stecker	Power cord w. plug	A039896
17	Halterung z. Heizspule	Support f. heating coil	E010584317

*nach Abverkauf bitte den Ersatzartikel nehmen/after stock sold out please use the substitute article