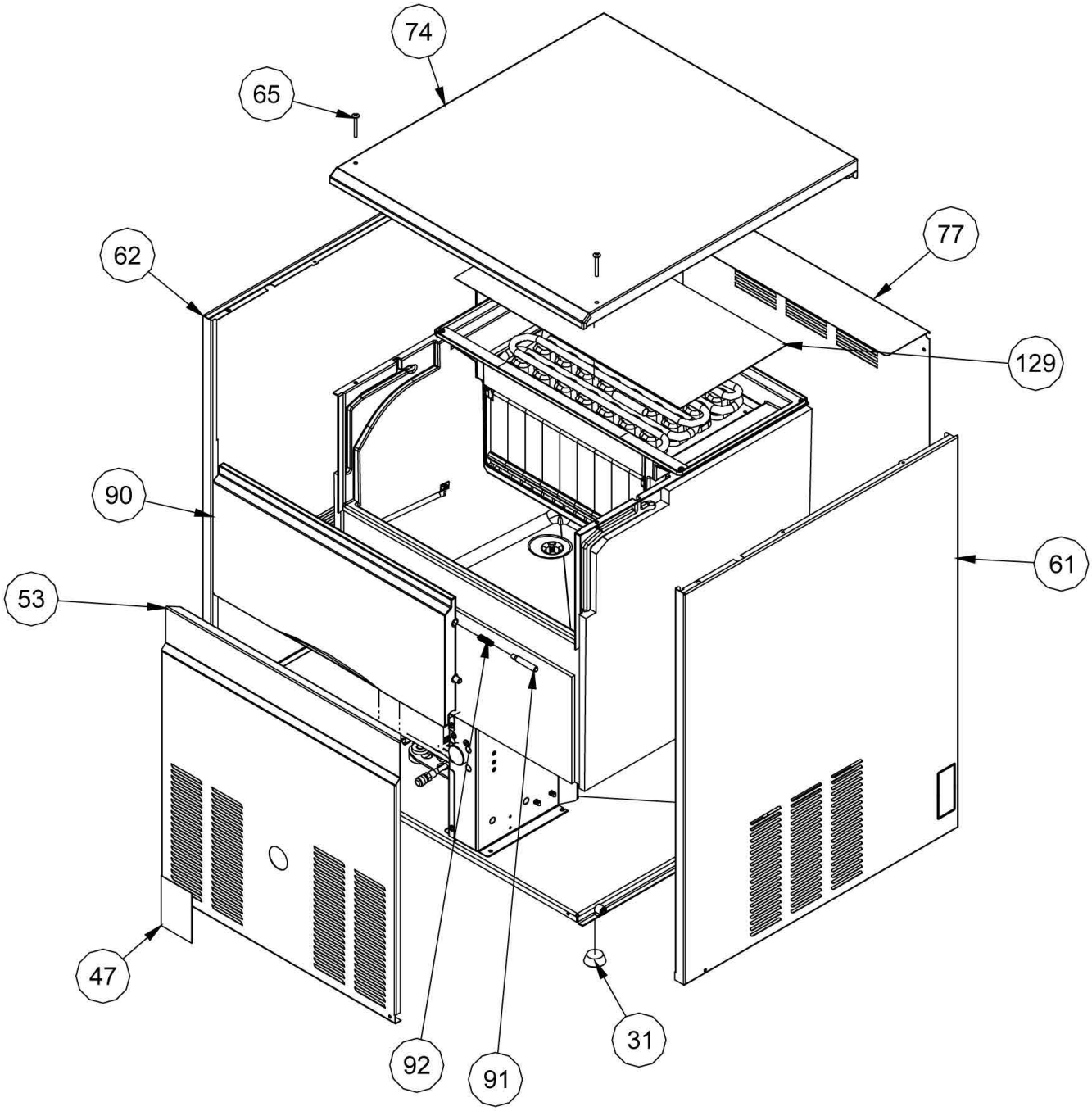

Bartscher	Eiswürfelbereiter B 46 Plus Artikel-Nr.: 104548	Explosionszeichnung Datum 19.10.2022	Seite 1/5

Pos.	Artikelbeschreibung	Description of item	Artikel Nr./Item No.
31	Fuß, höhenverstellbar	Foot, height-adjustable	E081502119
61	Abdeckung, rechts	Shield right	E025330944
62	Abdeckung, links	Shield left	E025330945
74	Abdeckung, oben	Shield top	E081301071
77	Rückwand	Rear wall	E025700073
90	Klappe z. Eisfach	Ice container flap	E081301057
91	Zapfen	Pivot	E025560160
92	Feder	Spring	E025474590
129	Abdeckung z. Verdampfer	Evaporator shield	E025160594

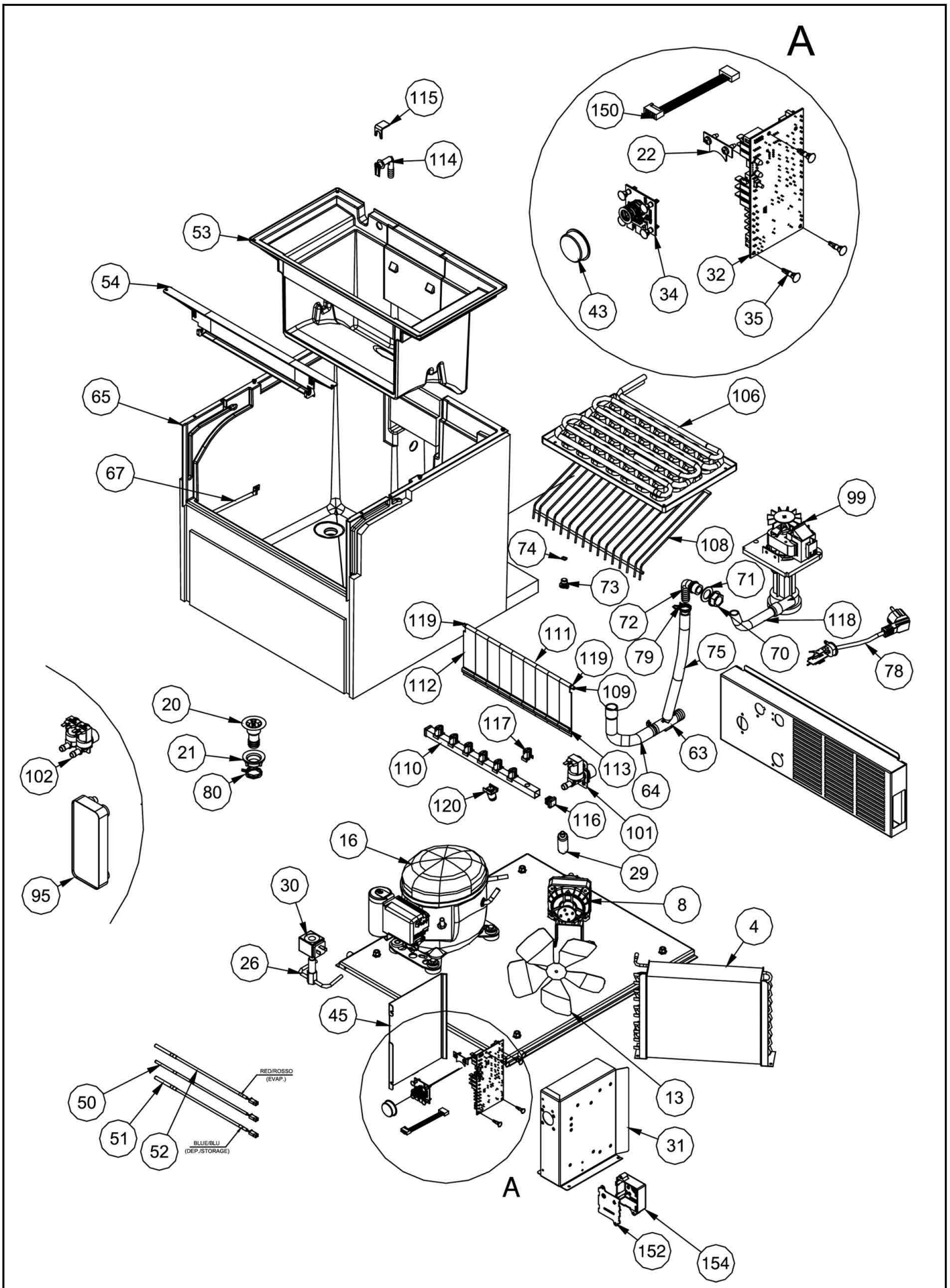

Bartscher	Eiswürfelbereiter B 46 Plus Artikel-Nr.: 104548	Explosionszeichnung Datum 19.10.2022	Seite 3/5

Pos.	Artikelbeschreibung	Description of item	Artikel Nr./Item No.
	Kondensator	Condenser	E019177127
13	Lüfterflügel	Fan blade	E018740023
	Kompressor R134A	Compressor R134A	E019165556
20	Ablauf	Drain	E025685311
21	Ring	Ring	E025360200
26	Gasventil	Gas valve	E019863033
29	Trockner R134A	Dryer R134A	E019300802
	Trockner R134A	Dryer R134A	E019300804
30	Spule	Coil	E019053102
53	Gehäuse z. Verdampfer	Evaporator casing	E081301036
54	Halterung	Handle	E025550284
63	Rohr	Pipe	E025685312
64	Ablaufschlauch	Drain hose	E025782026
67	Halterung	Handle	E025767049
70	Zapfen	Pivot	E026103879
71	Dichtung 20 x 32 x 2	O-ring 20 x 32 x 2	E019350514
72	Schlauch	Hose	E019560231
73	Kappe	Cap	E025730503
74	O-Ring 11,8 x 8 x 1,9	O-ring 11.8 x 8 x 1.9	E041020448
79	Schelle D19,6	Clamp D19, 6	E019281337
80	Schelle D28	Clamp D28	E019281326
101	Wassereinlassventil	Water inlet valve	E019865542
106	Verdampfer	Evaporator	E081301010
109	Achse	Support wing pivot	E0257820350
110	Sprüharm	Spray arm	E025782039
113	Spritzschutz rechts	Right splash stop fin	E0250401120
114	Rohr	Pipe	E025600011
115	Verschluss	Closing	E025600012
116	Kappe z. Sprüharm	Spray arm cap	E025728002
119	Haltescheibe	Curtain block washer	E0256530270
120	Wassereinlassventil	Water inlet valve	E025782027