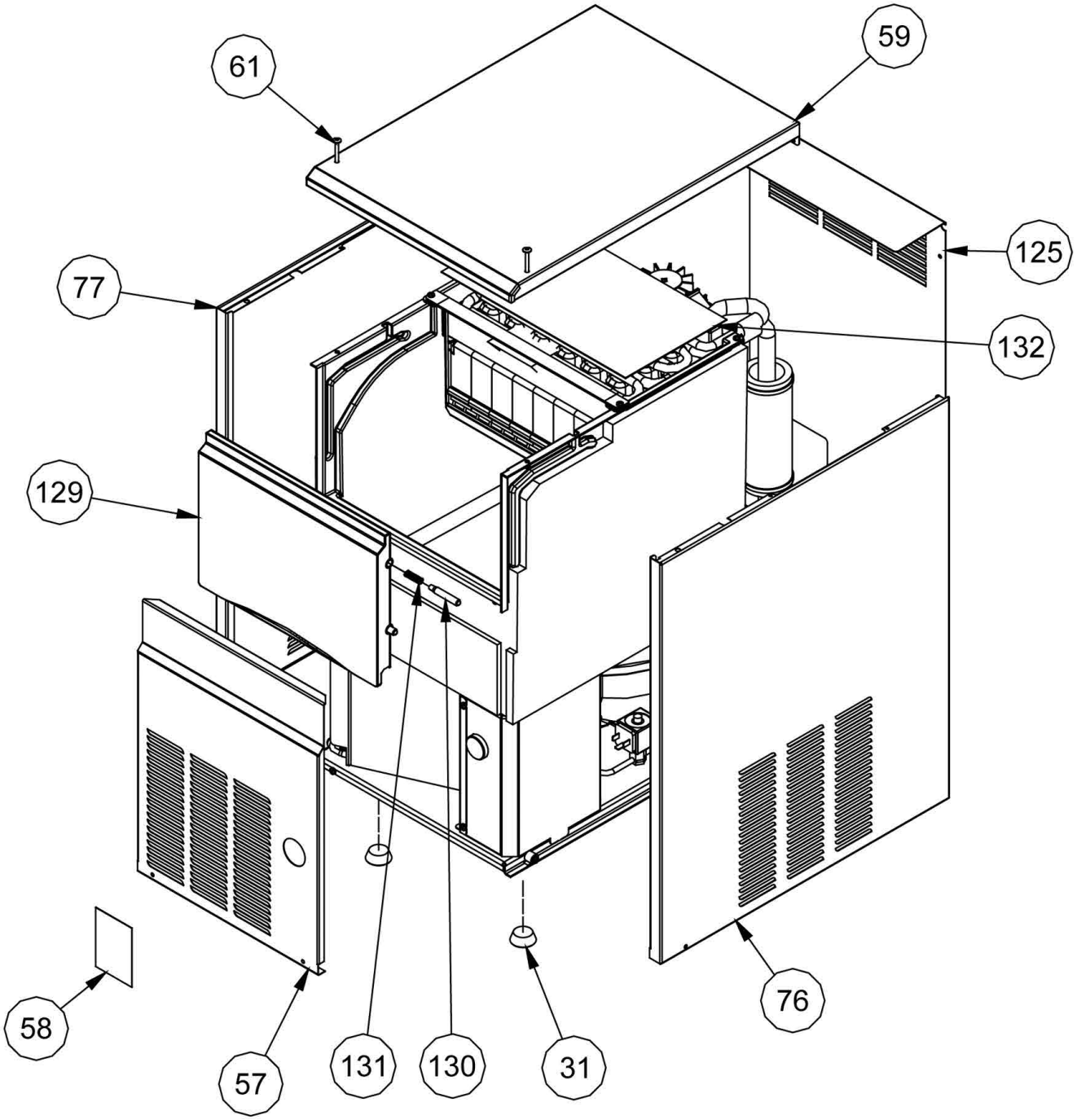

Bartscher	Eiswürfelbereiter B 28 Plus Artikel-Nr.: 104523	Explosionszeichnung Datum 19.10.2022	Seite 1/5

Pos.	Artikelbeschreibung	Description of item	Artikel Nr./Item No.
31	Fuß, höhenverstellbar	Foot, height-adjustable	E081502119
59	Deckel	Lid	E0334896360
76	Abdeckung, rechts	Shield right	E025330942
77	Abdeckung, links	Shield left	E025330943
125	Rückwand	Wall rear	E025700070
129	Klappe z. Eisfach	Ice container flap	E081301055
130	Zapfen	Pivot	E025560160
131	Feder	Spring	E025474590
132	Abdeckung z. Verdampfer	Evaporator cover	E025160591

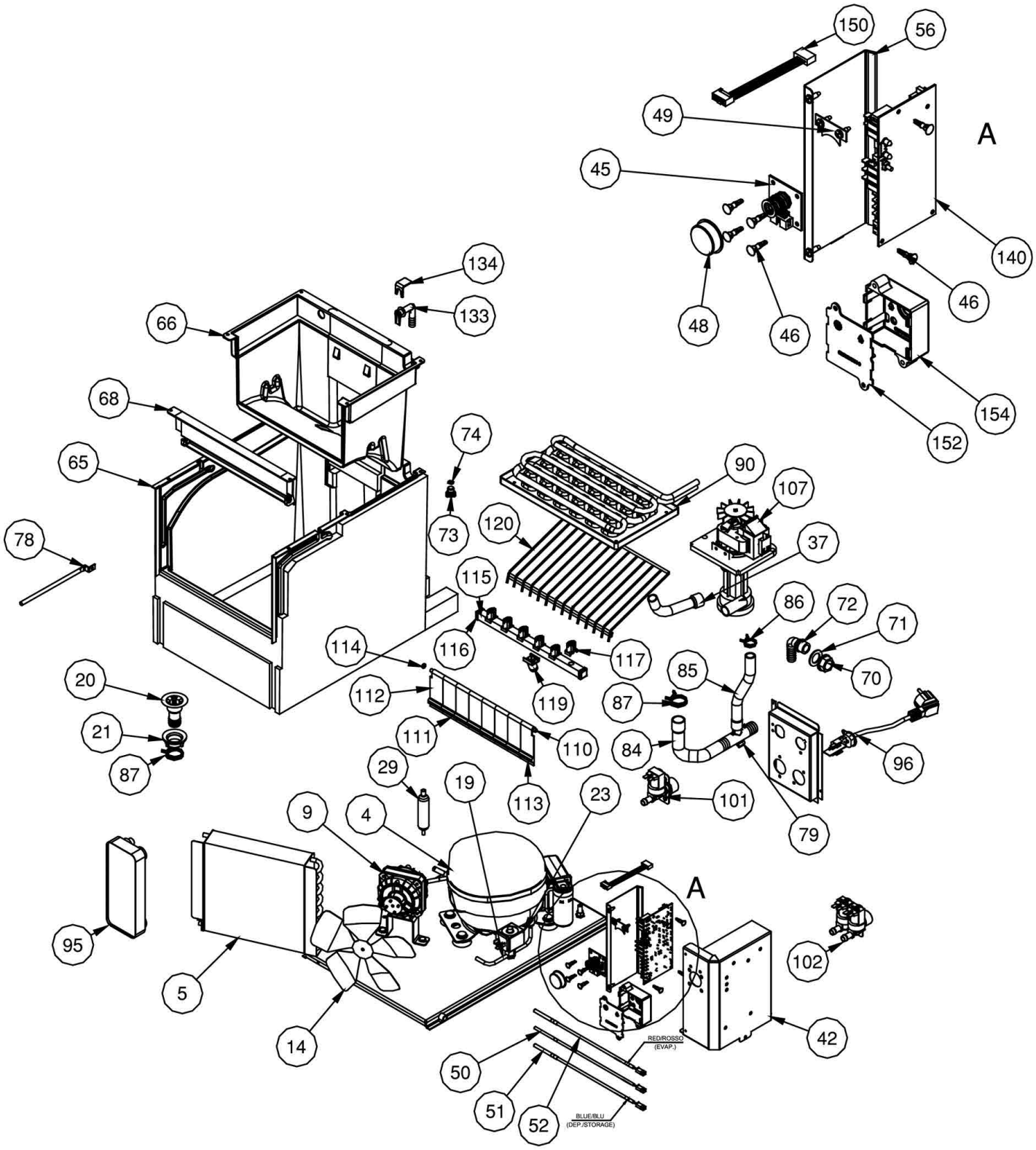
150
56
49
A
45
140
134
133
46
48
46
66
154
68
152
74
65
90
107
73
120
37
78
115
86
72
71
114
116
117
70
20
112
119
85
87
21
111
110
84
96
87
29
19
113
23
101
9
4
79
A
95
102
5
14
42
RED/ROSSO
(EVAP.)
50
51
52
BLUE/BLU
(DEP./STORAGE)

Pos.	Artikelbeschreibung	Description of item	Artikel Nr./Item No.
5	Kondensator	Condenser	E019177125
9	Lüftermotor	Fan motor	E018562547
14	Lüfterflügel	Cond. fan blade	E0185625470
20	Ablauf	Drain	E025685311
21	Ring	Ring	E025360200
23	Spule	Coil	E019053102
29	Trockner R134A	Dryer R134A	E019300802
37	Rohr	Pipe	E025782028
65	Isolierung, vorne	Insulation, front	E081301047
66	Gehäuse z. Verdampfer	Evaporator casing	E081301001
68	Abdeckung z. Verdampfer	Evaporator shield	E025550281
70	Zapfen	Pivot	E026103879
71	Dichtung 20 x 32 x 2	O-ring 20 x 32 x 2	E019350514
72	Schlauch	Hose	E019560231
73	Kappe	Cap	E025730503
74	O-Ring 11,8 x 8 x 1,9	O-ring 11.8 x 8 x 1.9	E041020448
78	Halterung	Handle	E025767049
79	Rohr	Pipe	E025685312
84	Ablaufschlauch	Drain hose	E025782026
85	Zulaufschlauch	Supply hose	E025782038
86	Schelle D19,6	Clamp D19, 6	E019281337
87	Schelle D28	Clamp D28	E019281326
90	Verdampfer	Evaporator	E081301002
96	Anschlusskabel	Power cord	E081300024
101	Wassereilassvenil	Water inlet valve	E0813000240
102	Wassereinlassventil	Water inlet valve	E019865549
107	Wasserpumpe	Water pump ATEX assy 50 HZ	E0198655490
110	Haltestange	Support wing pivot	E0813013190
111	Lamelle mtte	Splash stop fin	E0257820340
112	Lamelle außen links	Left splash stop fin	E0250401110
113	Lamelle außen rechts	Right splash stop fin	E0250401100
114	Haltescheibe	Curtain block washer	E0250401090
115	Sprüharm	Spray arm	E025782032
116	Kappe z. Sprüharm	Spray arm cap	E025728002
117	Sprühdüse	Spray nozzle	E025799003
119	Wassereinlassventil	Water inlet valve	E025782027
120	Eisrutsche	Ice tray	E025700410
133	Rohr	Pipe	E025600011
134	Verschluss	Closing	E025600012