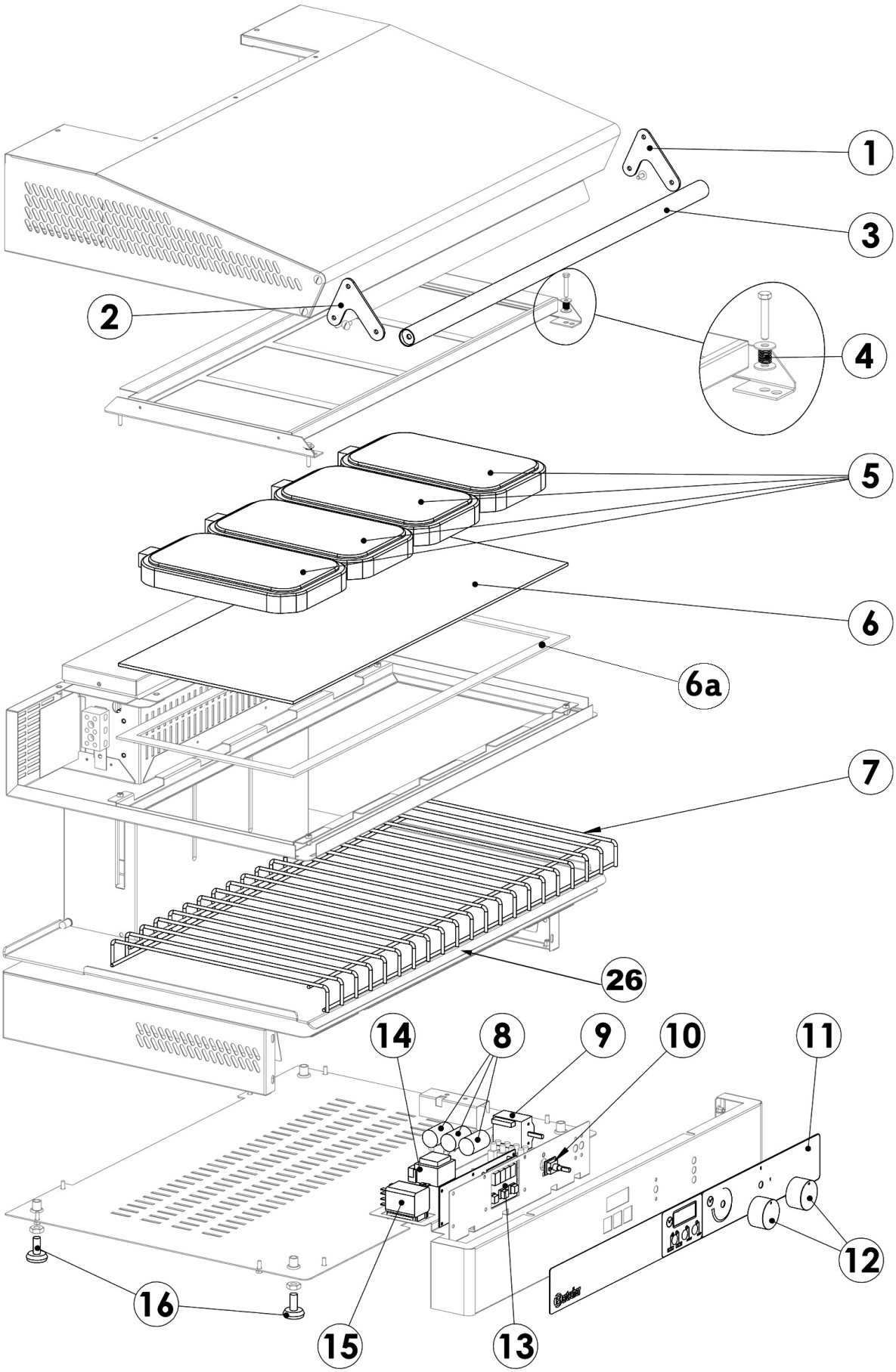

Bartscher	Hi-Light-Lift-Salamander, 4 Zonen Artikel-Nr.: 101554	Explosionszeichnung 02.05.2017	Seite 1/3

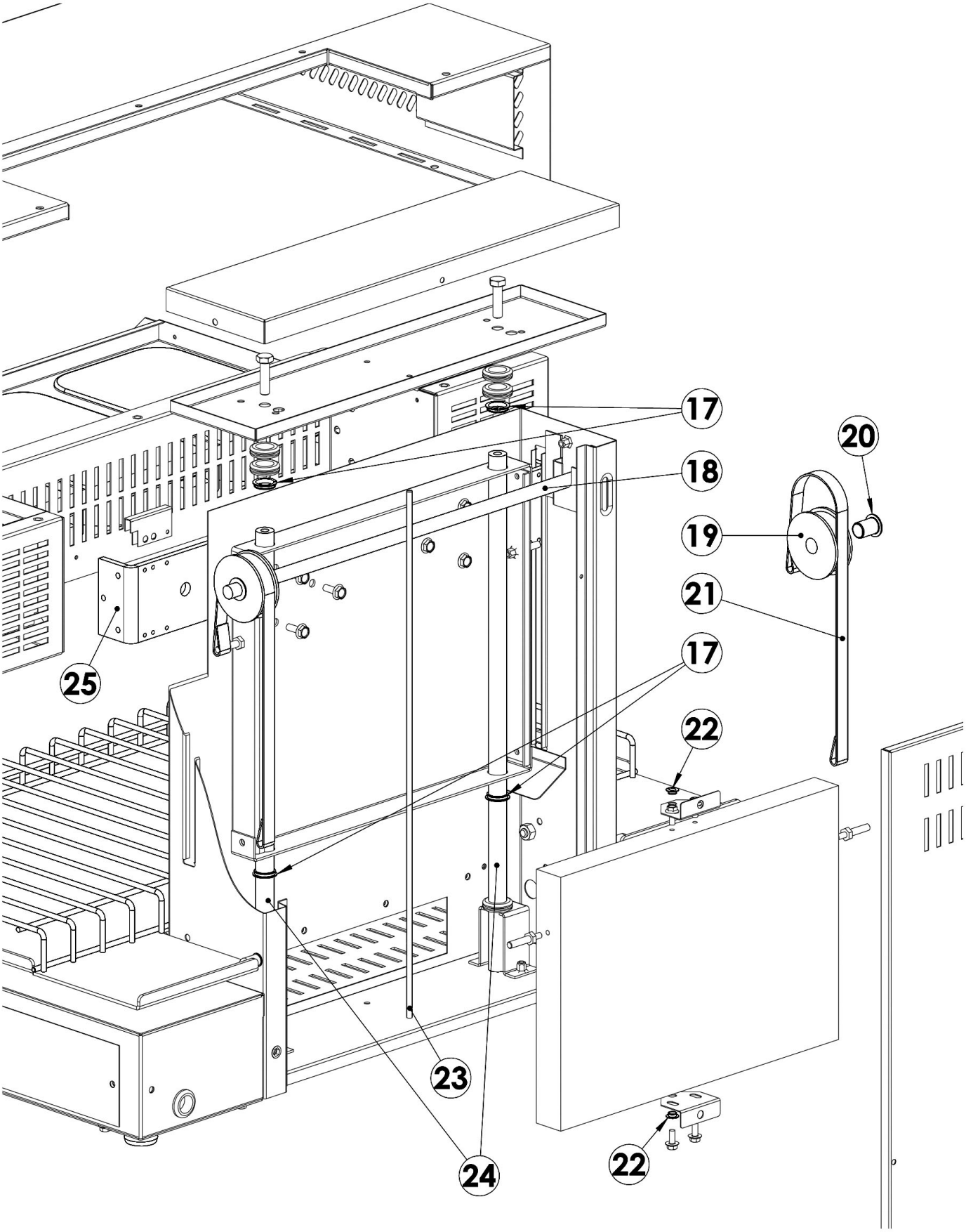

Bartscher	Hi-Light-Lift-Salamander, 4 Zonen Artikel-Nr.: 101554	Explosionszeichnung 02.05.2017	Seite 2/3

Pos.	Artikelbeschreibung	Description of item	Artikel Nr./Item No.
1	Endstück, rechts	End piece, right	E02015991
2	Endstück z. Griff	End piece f. door handle	02016086
3	Griff	Handle	E02016022
4	Feder	Spring	05900097
5	Heizkörper ohne Regler	Heating element without controller	027676
6	Glasscheibe, gehärtet	Tempered glass	05900810
6a	Dichtung, lfm	Sealing, per meter	04501907
7	Rost	Grid	E02023947
8	Entstörfilter	Noise filter	06090050
9	Hauptschalter	Main switch	0EH01800
10	Potentiometer	Potentiometer	06010102
11	Bedienfeldfolie	Control panel sticker	E02023748
12	Knebel, Drehknopf	Knob, control knob	E02023927
13	Elektronik	Electronic	06010083
14	Transformator, Steuerung, 12 V	Transformer, control, 12 V	06010079
15	Leistungsrelais	Power relay	06041013
16	Fuß M10, höhenverstellbar	Base M10, height-adjustable	018639
17	Lager f. Gegengewicht	Bearing f. counterweight	06090155
18	Trägerstange z. Rad	Support rod f. wheel	02014177
19	Rad, Aluminium	Wheel, aluminium	02013879
20	Buchse f. Umlenkwelle	Bush f. shaft	06090156
21	Gurt z. Gegengewichtführung	Buffer f. counterweight	02013882
22	Buchse	Socket	06090154
23	Führungsschiene	Guide rail	02013873
24	Säule f. Lager	Pillar f. bearing	n.m.lieferbar/n.m.available
25	Haltebügel	Holding bracket	02007990
26	Krümelblech	Crumbs tray	E02023935
o.Abb/n.pic	Wandkonsole	Wall bracket	100549