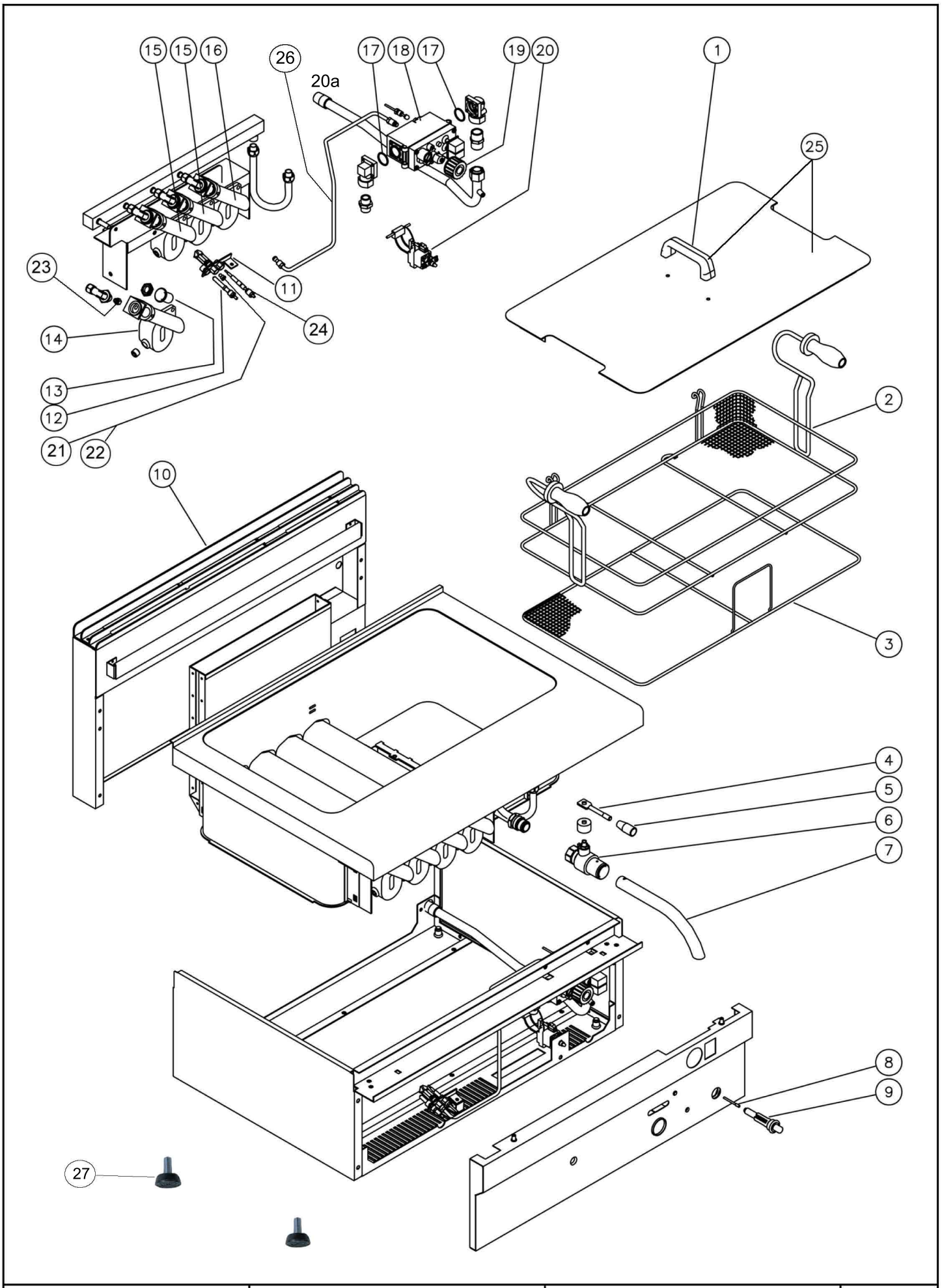


| | | | |
|---|---|---|---|
| Bartscher | Backwarenfritteuse<br>FPG18, 20L, Gas<br>Artikel-Nr.: 1014113 | Explosionszeichnung<br>04.05.2017 | Seite 1/2 |

| Pos. | Artikelbeschreibung | Description of item | Artikel Nr./Item No. |
|---|---|---|---|
| 1 | Griff | Handle | 08222510 |
| 2 | Ersatzkorb 20L | Substitute basket 20L | 158614 |
| 3 | Krümelsieb, verchromt | Crumb sieve, chromed | 02010212 |
| 4 | Hebel f. Ablasshahn | Lever f. drain cock | 02108943 |
| 5 | Griff, schwarz | Handle, black | 01036706700 |
| 6 | Ablasshahn | Drain cock | 018453 |
| 7 | Fettablassrohr | Grease discharge tube | 018321 |
| 8 | Zündkabel | Ignition cable | 06050610 |
| 9 | Piezozünder | Piezo igniter | 017959 |
| 10 | Kamingitter, emailliert | Draught diverter grid, enamelled | 02010207 |
| 11 | Zündbrenner SG 520 | Ignition burner SG 520 | 07090025 |
| 12 | Zündkerze | Ignition plug | 01888300 |
| 13 | Buchse f. Primärluft | Socket f. primary air | 02008963 |
| 14 | Hauptbrenner, links | Main burner, left | 02110214 |
| 15 | Hauptbrenner, mitte | Main burner, middle | 02110215 |
| 16 | Hauptbrenner, rechts | Main burner, right | 02110213 |
| 17 | O-Ring MINISIT | O-ring MINISIT | 07070110 |
| 18 | Thermostat MINISIT | Thermostat, MINISIT | 016479 |
| 19 | Knebel f. Thermostat MINISIT | Knob f. thermostat MINISIT | 016751 |
| 20 | Sicherheitsthermostat m. Thermoel. | Safety thermostat with thermocoupl. | 02010152 |
| 21 | Zünddüse, Propan, D 16 | Ignition nozzle, propane, D 16 | 016136 |
| 22 | Zünddüse, Erdgas, D 27 | Ignition nozzle, natural gas, D 27 | 016137 |
| 23 | Düsen-Satz, Propan | Nozzle set, propane | 07042805 |
| 24 | Thermoelement m. Kabel | Thermocouple w. cable | 049232 |
| 25 | Deckel m. Griff | Lid w. handle | 02010211 |
| 26 | Zündgasleitung komplett | Ignition gas pipe, complete | E01014110 |
| 27 | Fuß M10, höhenverstellbar | Base M10, height-adjustable | 018639 |
| o.Abb/n.pic | Kapillarrohrfühler | Capillary tube sensor | 018611 |
| | Düse, D145 37mbar | Nozzle D145 37mbar | 07042804 |
| | Düse, Erdgas H, D135 | Nozzle, natural gas H, D135 | E07042803 |
| | Zünddüse, Erdgas H | Ignition nozzle, natural gas H | E07042008 |
| 20a | Gaseinlassrohr | inlet pipe | E0101411301 |
| | Schneidring D 16 | Cutting ring D 16 | 06A016500 |
| | Überwurfmutter 1/2 Zoll | union nut | 06A016400 |