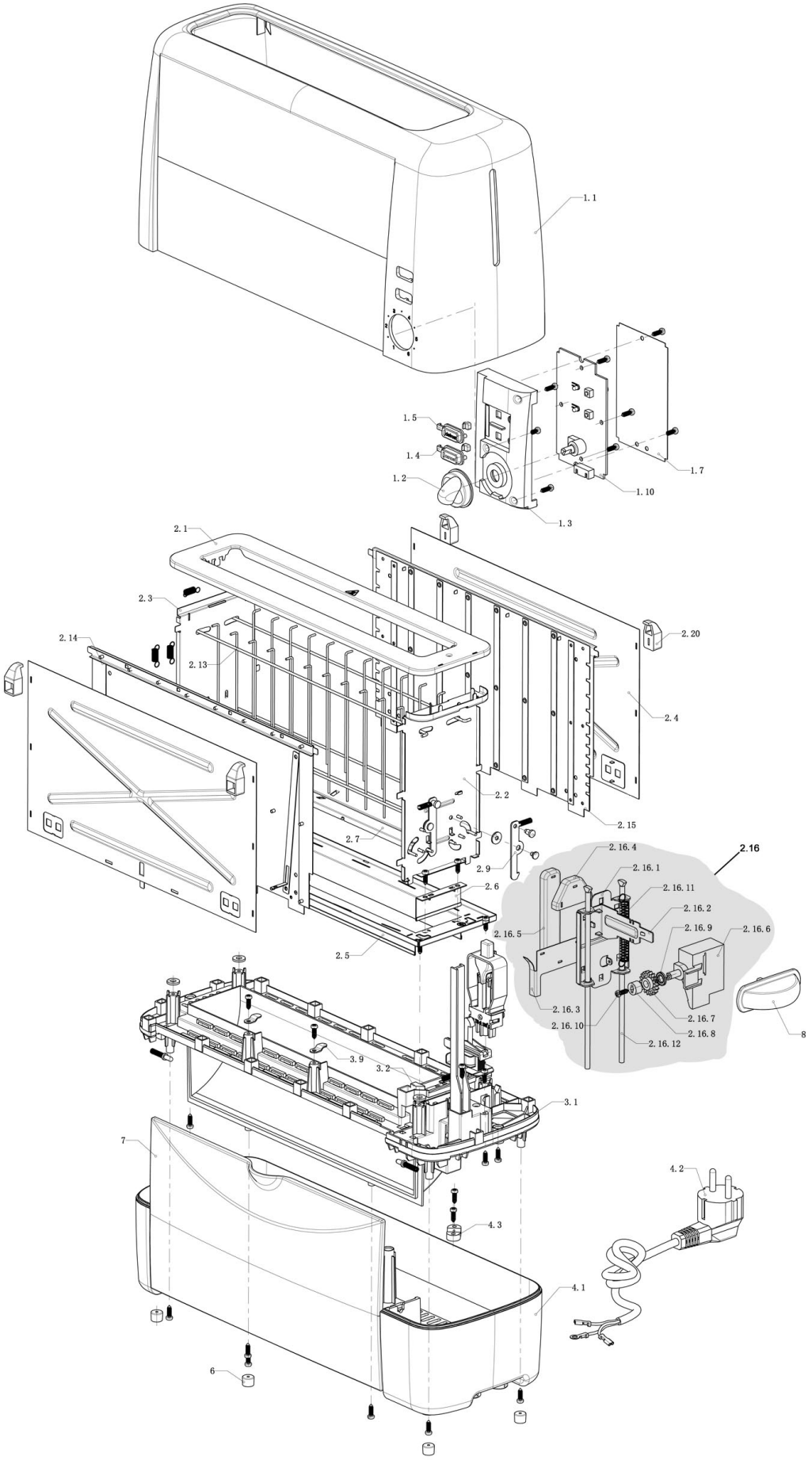

Bartscher	Toaster TS20Sli Artikel-Nr.: 100282	Explosionszeichnung 18.09.2017	Seite 1/2

Pos.	Artikelbeschreibung	Description of item	Artikel Nr./Item No.
1.1	Gehäuse	Housing	E010028211
1.10	Platine	Circuit board	E0100282110
1.2	Knebel	Knob	E010028212
1.3	Blende	Cover	E010028213
1.4	Druckknopf "cancel"	Push button "cancel"	E010028214
1.5	Druckknopf "defrost"	Push button "defrost"	E010028215
1.7	Isolierung	Insulation	E010028217
2.1	Abdeckung, oben	Top cover	E010028221
2.13	Gitter	Grid	E0100282213
2.14	Heizkörper, links	Left heating element	E0100282214
2.15	Heizkörper, rechts	Right heating element	E0100282215
2.16	Auswurfvorrichtung	Ejection unit	E0100282216
2.2	Abdeckung, rechts	Right cover	E010028222
2.20	Stoßdämpfer	Buffer	E010028220
2.3	Abdeckung, links	Left cover	E010028223
2.4	Abdeckung links/rechts	Cover left/right	E010028224
2.5	Bodenplatte	Bottom plate	E010028225
2.6	Halterung	Bracket	E010028226
2.7	Rahmen	Frame	E010028227
2.9	Halterung	Holder	E010028229
3.1	Boden	Bottom	E010028231
4.1	Gehäuse, unten	Lower housing	E010028241
4.2	Anschlusskabel m. Stecker	Power cord w. plug	E010028242
4.3	Kabelhalterung	Cable holder	E010028243
6	Fuß, Gummi	Rubber base	E010028206
7	Klappe	Flap	E010028207
8	Hebel	Lever	E010028208